DAIKIN

SkyAir

Sky Air

Profesyonellere yönelik ürün katalogu 2022

INTERACTIVE pdf

SkyAir A-series

BLUEVOLUTION

Beraber sürdürülebilir bir miras yaratalım

Hava sürekli dört bir yanımızı çevreleyen ve varlığımızı sürdürebilmemiz için hayati önem taşıyan bir maddedir. Daikin olarak, dünyanın ortam havasının geleceğine büyük önem veriyoruz.

Daikin, çevre üzerindeki olumsuz etkilerini azaltırken dünyanın daha sağlıklı bir ortam havasına sahip olmasını hedeflemektedir. 2050 yılına kadar net sıfır CO_2 emisyonu hedefine ulaşma yolunda, binanın yaşam döngüsü boyunca **dünya lideri teknolojilerle güvenli, sağlıklı ve konforlu alanlar** sağlamaya devam ediyoruz.

Uzun süreli iş ortaklığımıza dayanarak, hedeflerimizi başarırken desteğinizi almayı ve dünya üzerindeki herkesin sağlığını ve esenliğini beraber korumayı diliyoruz.

Dekarbonizasyonu destekliyoruz

Uzun ömürlü bir miras yaratabilmek için hemen harekete geçmemiz gerekiyor. Sürdürülebilirliğe değer veren bir şirket olarak, binalarda **dekarbonizasyon** sağlanmasına ve gelecek nesiller için **sağlıklı** bir çevre yaratılmasına yardımcı olmak istiyoruz.

Bu sürdürülebilirlik dönüşümünü benimseyerek geliştirdiğimiz çözümler ister yeni binalar ister yenilenen binalar olsun tüm binaların CO_2 ayak izlerini düşürmektedir.

- R-32 gibi **daha düşük GWP'li soğutucu akışkanlarla** azaltılan CO_2 eşdeğerleri
- Pazar lideri **gerçek yaşam sezonsal verimlilikleri** sayesinde tüm yaşam döngüsü boyunca maksimum sürdürülebilirlik
- **Akıllı kumandalarla** 7/24 verimli çalışması garanti edilen sistemler
- **Doğal kaynaklar korunur** - atıkları bir varlığa dönüştüren **L∞P Daikin** sayesinde mevcut soğutucu akışkanlar yeniden kullanılıyor

Geleceği inşa ediyoruz

Toplam çözümler konusunda bir pazar lideri olarak ihtiyaçlarınızı karşılarken size **konforlu, sağlıklı ve güvenli** bir ortam sunmak için inovasyona kesintisiz devam ediyoruz. Güvenirlik, tam destek ve doğruluk gelecek garantili ürünlerimizin ve hizmetlerimizin karakterini oluşturmaktadır. Şunları sunuyoruz:

- **Kolay yükseltme** özelliği de dahil kompleks talepleri karşılayacak, gelecek nesil ısı pompalarından oluşan **geniş bir ürün serisi**
- Kirleticileri ortadan kaldırmak ve nem seviyelerini dengelemek üzere, havalandırma ve filtreleme sistemlerimizle uzman **iç ortam havası kalitesi çözümleri**

Bu yolculuğa beraber çıkıyoruz

Birlikte bir sürdürülebilirlik yolculuğuna çıkmaya ne dersiniz? Binanın yaşam döngüsü boyunca uzman **destek** sağlıyor ve yaptıklarımızın **gelecek garantili** olmasını ve daha iyi bir gelecek yaratılmasına yardımcı olmasını sağlayarak **kafa rahatlığı** sunuyoruz.

- **Uzmanlardan** oluşan ekibimiz ürün desteğinden fazlasını sunmaya hazırlar. Birlikte yeşil hedeflere ulaşacağız.
- **Her zaman** sizin için buradayız: yerel müşteri destek ekiplerimiz ve e-ticaret çözümlerimizle yanınızdayız.
- **Uzun vadeli** bir yaklaşım benimsiyoruz. Anlaşılır ve güvenilir veriler sağlayarak taahhütlerimizi yerine getiriyoruz.

Yeniler?

Duvar tipi ünite

s. 43

YENİ FAA-B

- Yeni düz, şık ön panel
- Sky Air Alpha serisi (RZAG-N*), Sky Air Advance serisi (RZASG*) ve Sky Air Active serisi (ARXM-R/AZAS*) ile birlikte kullanılabilir

Astropure 2000 - Ticari Uygulamalar İçin Hava Temizleyici

s. 106

YENİ BR00000554, BR00000676, BR00000678

'Tak ve çalıştır', ticari alanlarda daha yüksek iç ortam havası kalitesi için yüksek verimli filtreleme ile mobil yeniden sirkülasyon ünitesi

- İlave, ekstra yüksek filtreleme performansına ihtiyaç duyulan alanlar için
- 2.000 m^3/sa'e kadar hava debisi
- EN1822'ye uygun HEPA H14 filtre
- Opsiyonel UV mikrop kırıcı ışıma (UVGI)
- Yalıtımlı, çift duvarlı yapısı sayesinde 35 dB(A)'ya kadar, fısıltı kadar sessiz çalışma
- Tamamen bağımsız bir sistemde kolay montaj, çalıştırma ve bakım
- 200 m^2'ye kadar ticari alanlar için

Onecta uygulaması

s. 114

amazon alexa

works with the Google Assistant

YENİ BRP069C81 / C82
Sezgisel çevrimiçi ve sesli kumanda işlevleri

- Amazon Alexa ve Google Assistant sesli kumandayla entegre edilebilir
- Ev kumanda sistemleriyle arayüz kurulabilir
- Kolay programlama, kumanda ve takip

İçindekiler

Yeniler?	4
Sky Air'ın pazarda eşsiz olmasının 7 nedeni	8
Çözümün öne çıkanları	10
İç üniteler	13
Dış üniteler	57
Biddle hava perdeleri	88
Ticari Havalandırma ve Hava Temizleme	91
Kumanda Sistemleri	111
Seçenekler ve aksesuarlar	141
Araçlar ve platformlar	151
Teknik çizimler	159

SkyAir Advance-series

SkyAir Alpha-series

Düşük yükseklikli.
Yüksek değerli.

Benzersiz, düşük yükseklikli tek fanlı seri

SkyAir Alpha serisi
RZAG71-100-125-140NV1/NY1

SkyAir Advance serisi
RZA200-250D

Taşınması kolay kompakt ünite

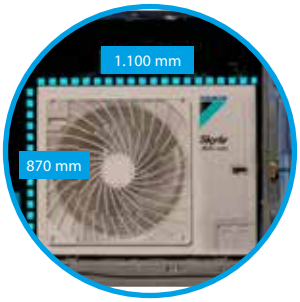

Pazar lideri servis kabiliyeti ve taşıma kolaylığı

Tüm önemli bileşenlerine hızlı ve kolayca erişilebilir

- Tek vidalı erişimi
- Geniş erişim alanı

Kolay taşıma için yerleştirilen yeni kol

Çalışma sesi azaltmanın akıllı yolu

Çalışma sesinin azaltılması için Daikin'ın özel çözümü

Ses gücünün 10 dB(A)'ya kadar azaltılması sayesinde Sky Air ve VRV ısı pompalarıyla katı çalışma sesi gereksinimlerini karşılarken esnekliğinizi yükseltin.

- **Garantili yüksek performans:** kapasitenin ve hava akışının mümkün olduğunca standart koşullara yakın tutulması için optimize tasarım
- **Daha hızlı ve güvenilir planlama:** ISO 3744 uyarınca test edilen veriler sayesinde hesaplama veya tahmin yapmanıza gerek yoktur
- **Mükemmel uyum:** Sky Air ve VRV ısı pompaları için özel olarak tasarlandı
- **Maksimum esneklik:** her türlü düz yüzeye monte edilebilir ve yerleştirilebilir
- **Kolay erişim:** pratik kilitlere sahip geniş yan panelleri sayesinde basit ve hızlı kurulum ve bakım
- **Görünmez olacak şekilde tasarlandı:** ihtiyaca özel düşük yükseklikli tasarım, yüksek estetik görünüm ve antrasit renk tonunda pürüzsüz yüzey

www.daikin.eu/en_us/products/ekln-a.html

SkyAir VRV

Sky Air'ın pazarda eşsiz olmasının 7 nedeni

1 Tüm Sky Air R-32 serisi gelecek garantili, sınıfının en iyisi klima kontrolü sunar

Sky Air A-series BLUEVOLUTION

Daha fazla bilgi için bkz. sayfa 58

Sistem	Tip	Model	Ürün adı	35	50	60	71	100	125	140	200	250
				3,5 kW	5,0 kW	6,0 kW	6,8 kW	9,5 kW	12,1 kW	13,4 kW	21,5 kW	23,6 kW
Hava soğutmalı	Isı pompası	**Sky Air Alpha-series** R-32 A++ (A+++ - D) - Ticari uygulamalar için endüstri lideri teknoloji - Altyapı soğutma için özel çözüm - Değişken Soğutucu Akışkan Sıcaklığı (RZAG71-100-125-140 serisi) - 85 m'ye (RZAG35-50-60 için 50 m'ye) kadar çıkan maksimum boru uzunluğu - Replacement teknolojisi - Hem ısıtmada hem soğutmada -20°C'ye kadar geniş çalışma aralığı - Bire bir, ikili, üçlü ve dörtlü uygulama (RZAG71-100-125-140 serisi)	RZAG-A RZAG-NV1/NY1									
		Sky Air Advance-series R-32 A+ (A+++ - D) - Ticari uygulamalar için teknoloji ve konfor bir arada - Dış üniteler kompakttır ve kolayca monte edilebilir - 50 m'ye kadar maksimum boru uzunluğu (RZA-D için 100 m'ye kadar) - Replacement teknolojisi - Soğutma ve ısıtmada -15°C'ye kadar çalışma sıcaklık aralığı (RZA-D için -20°C'ye kadar) - Bire bir, ikili, üçlü ve dörtlü uygulama	RZASG-MV1/MY1									
			RZA-D									
		Sky Air Active-series R-32 A (A+++ - D) - Yoğun iş ortamları ile küçük mağazalar için ideal çözümdür - Dış üniteler kompakttır ve kolayca monte edilebilir - 30 m'ye kadar maksimum boru uzunluğu - Replacement teknolojisi - Kolay monte edilebilen dış üniteler: çatıya, terasa veya duvara - Bire bir uygulamalara özel olarak sunulmaktadır	ARXM-R AZAS-MV1/MY1									

Tam iç ünite serisi

(45'in üzerinde farklı model)

2 Yüksek enerji verimliliği

- **Üstün sezonsal verimlilik**
  - Soğutmada ve ısıtmada 8.02'ye varan SEER değerleri ve A++ etiketi
  - Soğutucu akışkan sıcaklığını yükü göre otomatik olarak adapte eden
- **Kendi kendini temizleyen filtreli** dairesel atışlı ve gizli tavan üniteleri

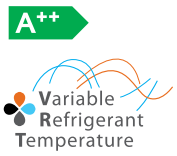

3 En iyi konfor

- Soğuk hava etkisini önleyen **Değişken Soğutucu Akışkan Sıcaklığı**
- **Düşük çalışma sesli** iç ve dış üniteler
- **Hareket ve zemin sensörleri**, hava akışını kişilerden uzaklaştırarak dengeli bir sıcaklık dağılımı sağlar
- **Isıtma ve soğutma modunda -20°C'ye** kadar çalışma
- İç üniteye entegre taze hava girişi

4 Yüksek güvenilirlik

- **Altyapı soğutma** için
  - eşsiz güçlendirilmiş kapasiteli iç ünite sistemleri
  - görev dönüşümü kontrolü
- **Soğutucu akışkan soğutmalı PCB**
- Yeni, soğutucu akışkan geçişleri ısı eşanjörünü ve drenaj deliklerini daima açık tutar
- Yeni üniteler fabrikadan ayrılmadan önce **en kapsamlı testler**
- **Geniş destek ağı** ve satış sonrası servis
- Tüm yedek parçalar Avrupa'da mevcuttur

alt plaka soğutucu akışkan geçişi

5 Pazar lideri kumandalar

- **Uzaktan bağlantı**
  - **Sezgisel uygulama** kontrolü
  - **Daikin Bulut Servisi**; çevrimiçi kumanda, enerji takibi, birkaç sahanın karşılaştırılması gibi hizmetler sunar
- **Premium tasarımlı kullanıcı dostu kablolu kumanda**
  - Sezgisel dokunmatik düğme kontrolü
  - 3 renk seçeneği
  - Akıllı telefonunuz üzerinden gelişmiş ayarlar yapabilirsiniz
- **Özel kumanda çözümleri**
  - perakende uygulamaları için
  - altyapı soğutma için

6 Üstün estetik özellikler

- Tavana tam düz entegre edilebilen **tamamen düz kaset** tasarımı
- **Kendi kendini temizleyen** üniteler, düzgün ve toza açık alanlar için yüksek verimlilikte filtrelerle tavanların kirlenmemesini sağlar
- Şimdiye kadarki en geniş kaset panel çeşitleri
  - **Beyaz ve siyah** seçenekleri mevcuttur
  - İnce **tasarım panel** serisi

7 Eşsiz montaj avantajları

- Asma tavansız odalar için **4 yön üflemeli tavan tipi kaset** (FUA)
- ERQ kondenser üniteli tak ve çalıştır Daikin klima santrali
- Daikin sistemleri ve Daikin dışındaki sistemler yeni Hepta filtreleri sayesinde boruların temizlenmesine gerek kalmadan güvenilir şekilde değiştirilebilir
- Özel düşük ses muhafazası, ses gücünü -10 dB(A)'ya kadar düşürür
- Uzun veya düzensiz şekilli odalar için bir dış üniteye bağlı 4 iç ünite kullanın

Mağazaların
perakende maliyetlerini azaltır

- Biddle hava perdeleri sayesinde açık kapı ticareti
- Sınırlı görsel ve işletme etkisiyle rahatsız etmez
- Enerji kullanımını ve maliyetlerini düşürür
- Sorunsuz kurulum
- Kullanıcı dostu kumanda
- Hava temizleme, müşterileriniz için temiz, sağlıklı bir ortam sağlar

"Daikin'ın, işletme esnekliği tüm gereksinimlerimizi karşılayan, tam kontrol edilebilir en son sistemlerinden birini monte ettiğimiz için çok memnunuz."

Perakende mağaza temsilcisi

Mağazalar

Ofisler
İş yerinde verimlilik

- Tam düz kaset: Tasarım ve zeka bir arada
- Sıcak su maliyetlerini azaltıyor
- Taze hava: Daha sağlıklı ofis ortamları
- Merkezi kumanda: Ofis binası yönetimi için eksiksiz Daikin paketi

"Hem inşaat hem iç dekorla uyumlu modern tasarım."

Mimari

Ofis

Restoranlar

Yemek yemek için mükemmel ortam

- Mükemmel bir akşam yemeği ortamı yaratılması için eşit bir sıcaklık dağılımı sağlar
- Isı geri kazanımlı havalandırma, havayı temiz tutar
- Yüksek enerji verimliliği
- Tek bir merkezi konumdan çalıştırılan akıllı kumanda sistemleri kullanır
- Hava temizleme, müşterileriniz için temiz, sağlıklı bir ortam sağlar

"Restoranımızın tamamen yenilenmesi ve genişletilmesi nedeniyle yeni bir klima ihtiyacı doğdu. Geçmişte çok iyi bir deneyim yaşadığımızdan iletişime geçtiğimiz ilk ve tek tedarikçi Daikin oldu!"

Birinci bir restoranın sahibi

Bilgi işlem odaları, laboratuvarlar ve telekom odaları

Altyapı soğutmada Sky Air

- Devamlı soğutma işlemi
- Özel altyapı soğutma ayarları
- -20°C dış ortam sıcaklığına kadar kapasite tablolarıyla benzersiz seçim yöntemi
- **Asimetrik kombinasyonlar** (ör. 125 sınıfı iç ünite + 100 sınıfı dış ünite) sayesinde artan **güvenirlik**

"Benim için önemli olan güvenilir bir sistem ve kesintisiz çalışma garantisidir."

Genel ofis müdürü

Yüksek donanımlı, müşteriye özel çözümlerden temel soğutma ve ısıtma sistemlerine kadar Sky Air

İç Üniteler

İç ünitelere genel bakış 14

İç ünitelerin avantajlarına genel bakış 16

Tavan tipi kaset 20

BENZERSİZ FCAHG-H 23
BENZERSİZ FCAG-B 24
BENZERSİZ FFA-A9 30

Gizli tavan tipi üniteler 32

BENZERSİZ Gizli tavan tipi üniteler için kendi kendini temizleyen filtre 32
Çoklu bölgelere ayırma kiti 33
FDXM-F9 34
FBA-A(9) 36
FDA125A 40
FDA200-250A 41
ADEA-A 42

Duvar tipi üniteler 43

YENİ FAA-B 43
FTXM-R 46

Tavan tipi üniteler 47

FHA-A(9) 47
BENZERSİZ FUA-A 50

Döşeme tipi üniteler 52

FVA-A 52

Gizli döşeme tipi üniteler 54

FNA-A9 54

SkyAir ürünlerine genel bakış

Tip	Model	Ürün adı		sayfa	
Tavan tipi kaset	BENZERSİZ Yüksek COP, Dairesel atışlı kaset tipi	FCAHG-H		23	En yüksek verimlilik ve konfor için 360° hava üfleme - Yüksek COP değerlerine sahip kaset, ticari uygulamalar için üstün performans sunar - Kendi kendini temizleme işlevi, yüksek verimliliği garanti eder - Akıllı sensörler enerji tasarrufu sağlar ve konforu en üst düzeye çıkartır - Her türlü oda planına uyacak kadar esnektir - Dekoratif panel tasarımlarında ve renklerinde en geniş seçenekler ROUND FLOW
	BENZERSİZ Dairesel atışlı kaset	FCAG-B		24	En yüksek verimlilik ve konfor için 360° hava üfleme - Kendi kendini temizleme işlevi, yüksek verimliliği garanti eder - Akıllı sensörler enerji tasarrufu sağlar ve konforu en üst düzeye çıkartır - Her türlü oda planına uyacak kadar esnektir - Piyasadaki en düşük montaj yüksekliği - Dekoratif panel tasarımlarında ve renklerinde en geniş seçenekler ROUND FLOW
	BENZERSİZ Tam düz kaset	FFA-A9	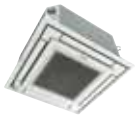	30	Tavana tam düz entegre edilebilmesiyle piyasadaki benzersiz tasarım - Standart mimari tavan karolarına mükemmel entegrasyon - Simgesel tasarım ile mühendislik harikasının beyaz veya gümüş ve beyaz renklerde mükemmel karışımı - Akıllı sensörler enerji tasarrufu sağlar ve konforu en üst düzeye çıkartır - Ünitenin yerinin değiştirilmesine gerek kalmaksızın her oda planına sorunsuz uyum sağlayacak kadar esnektir! - Piyasadaki en sessiz 600 x 600 kaset
Gizli tavan tipi	İnce gizli tavan tipi ünite Kendi kendini temizleme seçeneği Çoklu bölgelere ayırma seçeneği	FDXM-F9		34	Esnek montaj için ince tasarım - Kompakt boyutları sayesinde dar tavan boşluklarına kolayca monte edilebilir - 40Pa'ya kadar cihaz dışı orta statik basınç - Küçük veya iyi yalıtılmış odalar için geliştirilen düşük kapasiteli ünite - Kendi kendini temizleme işlevi, yüksek verimliliği ve güvenirliği garanti eder
	Orta ESP'li gizli tavan tipi ünite Çoklu bölgelere ayırma seçeneği	FBA-A(9)		36	Piyasadaki en ince ama en güçlü cihaz dışı orta statik basınçlı ünite - Sınıfındaki en ince ünitedir, yalnızca 245 mm - Düşük çalışma sesi seviyesi - 150 Pa'ya kadar orta seviyedeki cihaz dışı statik basınç, farklı uzunluklardaki esnek kanalların kullanılabilmesini sağlar - Otomatik hava üfleme ayarı işlevi, hava hacmini ve statik basıncı ölçer ve nominal hava üfleme ayarının elde edilmesini sağlar, bu da konforu garanti eder
	Yüksek ESP'li gizli tavan tipi ünite	FDA-A	 FDA125A	40	Ekstra geniş alanlı binalar için ideal, 200 Pa'ya kadar çıkan ESP değerleri - Tavana dikkat çekmeyecek şekilde monte edilebilir: dışarıdan yalnızca ızgaraları görünür - Kablolu kumandayla ESP değiştirebilme imkanı, hava debisinin optimizasyonunu sağlar - Hava emme yönü arkadan emme yerine aşağıdan emme şeklinde değiştirilebildiğinden esnek montaj sunar
			 FDA200-250A	41	Ekstra geniş alanlar için ideal, 250 Pa'ya kadar çıkan ESP değerleri - Tavana dikkat çekmeyecek şekilde monte edilebilir: dışarıdan yalnızca ızgaraları görünür - Kablolu kumandayla ESP değiştirebilme imkanı, hava debisinin optimizasyonunu sağlar
	Gizli tavan tipi ünite Çoklu bölgelere ayırma seçeneği	ADEA-A		42	Asma tavanlı konut uygulamaları için idealdir - A'ya kadar çıkan enerji etiketi - 150 Pa'ya kadar orta seviyedeki cihaz dışı statik basınç, farklı uzunluklardaki esnek kanalların kullanılabilmesini sağlar - Sınıfındaki en ince ünitedir, yalnızca 245 mm - Bire bir uygulamalara özel olarak sunulmaktadır
Duvar tipi	YENİ Duvar tipi ünite	FAA-B		43	Asma tavanı olmayan ve boş zemin alanı bulunmayan odalar için - Düz, şık ön panel - 5 farklı üfleme açısı sayesinde hava konforlu şekilde yukarı ve aşağı dağıtılır - Ünitenin ön bölümünden gerçekleştirilebildiğinden kolay bakım - Montaj esnekliği: boru bağlantısı alttan, soldan veya sağdan yapılabilir
	Perfera duvar tipi ünite	FTXM-R		46	Asma tavanı olmayan ve boş zemin alanı bulunmayan odalar için - Neredeyse duyulmayacak kadar sessiz - 2 bölgeli hareket algılama sensörü - Flash Streamer teknolojisi - 3 yöne hava üfleme
Tavan tipi	Tavan tipi ünite	FHA-A(9)		47	Asma tavanı olmayan ve boş zemin alanı bulunmayan geniş odalar için - Coanda etkisi sayesinde geniş odalarda konforlu hava üfleme için ideal - Tavan yüksekliği 3,8 m'ye kadar çıkan odalar dahi çok kolay bir şekilde ısıtılabilir veya soğutulabilir! - Köşelere veya dar alanlara hiçbir sorun olmaksızın monte edilebilir
	BENZERSİZ 4 yöne üflemeli tavan tipi ünite	FUA-A		50	Asma tavanı olmayan ve boş zemin alanı bulunmayan yüksek odalar için benzersiz Daikin ünitesi - Tavan yüksekliği 3,5 m'ye kadar çıkan odalar dahi çok kolay bir şekilde ısıtılabilir veya soğutulabilir! - Ünitenin yerinin değiştirilmesine gerek kalmaksızın her oda planına sorunsuz uyum sağlayacak kadar esnektir! - Hava akışının gerekli yüke göre otomatik kontrolü sayesinde optimum konfor garantisi - 5 farklı üfleme açısı sayesinde hava konforlu şekilde yukarı ve aşağı dağıtılır
Döşeme tipi	Döşeme tipi ünite	FVA-A		52	Yüksek tavanlı alanlar için - Asma tavanı dar veya olmayan ticari alanlar için ideal çözüm - Yüksek tavanlara sahip odalar dahi çok kolay bir şekilde ısıtılabilir veya soğutulabilir! - Sabit bir sıcaklığı garanti eder - Düşey ve yatay üfleme
	Gizli döşeme tipi ünite	FNA-A9		54	Duvarlara gizlenecek şekilde tasarlanmıştır, sadece ızgaralar görünür - Sadece 200 mm derinlikle piyasadaki en ince ünite! - Yeterli ESP sayesinde hem pencere eşiğine hem kanallı montaj mümkündür - Fısıltı kadar sessiz çalışma herhangi bir konuma kuruluma imkan tanır

Tam R-32 BLUEVOLUTION serisi

TAM tekli fan serisi

Kapasite sınıfı										Dış ünite kombinasyonu				
										R-32				
										SkyAir Alpha-series		SkyAir Advance-series		SkyAir Active-series
25	35	50	60	71	100	125	140	200	250	RZAG-A	RZAG-NV1/NY1	RZASG*	RZA-D	ARXM*/AZAS*
				●	●	●	●				✓			
	●	●	●	●	●	●	●			✓	✓	✓	✓	✓
●	●	●	●							✓	✓	✓	✓	
●	●	●	●							✓	✓	✓	✓	
	●	●	●	●	●	●	●			✓	✓	✓	✓	✓
						●					✓	✓	✓	
								●	●				✓	
				●	●	●								✓
				● YENİ	● YENİ						✓	✓	✓	✓
	●	●	●							✓				
	●	●	●	●	●	●	●			✓	✓	✓	✓	
				●	●	●					✓	✓	✓	
				●	●	●	●				✓	✓	✓	
●	●	●	●							✓	✓	✓	✓	

SkyAir ürünlerinin avantajlarına genel bakış

Önemsiyoruz	Evde yokken çalışma	Siz evde yokken iç ortam sıcaklığını belirlediğiniz konfor düzeyinde korur ve böylece enerji tasarrufu sağlar.
	Sadece fan	Ünite, ısıtma veya soğutma yapılmadan hava üflenmesi için fan olarak kullanılabilir.
	Kendi kendini temizleyen filtre	Filtre kendi kendini temizler. İşlemin kolay olması, pahalı ve zaman alıcı bakımlar gerektirmeksizin optimum enerji verimliliği ve maksimum konfor sağlar.
	Hareket ve zemin sensörü	Hareket sensörü, hava üfleme kontrolü açık konumdayken havanın odada insanların olmadığı yerlere üflenmesini sağlar. Zemin sensörü ortalama zemin sıcaklığını tespit eder ve tavan ile zemin arasında eşit sıcaklık dağılımı sağlar.
Konfor	Soğuk hava etkisi önleme	Isınmaya başlarken veya termostat kapalıyken, hava üfleme yönü yatay olarak ve fan devri düşük bir değere ayarlanarak soğuk hava etkisi önlenir. Isınmanın ardından hava üfleme ve fan devri ayarları istenildiği şekilde değiştirilebilir.
	Çok sessiz çalışma	Daikin iç üniteleri fısıltı kadar sessizdir. Ayrıca, dış ünitelerin de dış ortamın sessizliğini bozmayacağı garanti edilir.
	Otomatik soğutma-ısıtma geçişi	Ayarlanan sıcaklığa ulaşılması için, soğutma veya ısıtma modunu otomatik olarak seçer.
Hava işleme	Hava filtresi	Düzenli olarak temiz hava sağlamak üzere, havayla taşınan toz partiküllerini temizler.
Nem kontrolü	Nem alma programı	Hava sıcaklığında bir değişiklik olmadan nem seviyelerinin düşürülmesini sağlar.
Hava debisi	Tavan kirlenmesi önleme	Tavan kirlenmesinin engellenmesi için havanın yatay konumda çok uzun üflenmesini önler.
	Düşey otomatik swing	Düzenli hava akışı ve sıcaklık dağılımı için hava üfleme panjuru için otomatik düşey hareket seçilebilir.
	Fan devri kademeleri	Fan devri seviyesini seçmenize imkan tanır.
	Bağımsız kanat kontrolü	Kablolu kumandayla bağımsız kanat kontrolü sayesinde her bir kanat konumu yeni oda yapısına uygun şekilde kolayca sabitlenebilir. Opsiyonel kapatma kitleri de mevcuttur.
Uzaktan kumanda ve zamanlayıcı	Onecta uygulaması	İç ortam havanızı akıllı telefonunuz veya tabletiniz üzerinden bulunduğunuz yerden kontrol edin.
	Haftalık zamanlayıcı	Gün veya hafta içinde herhangi bir zamanda çalışmayı başlatacak ve durduracak şekilde ayarlanabilir.
	Uzaktan kumanda	Klimayı belirli bir uzaklıktan çalıştırır, durdurur ve ayarlar.
	Kablolu kumanda	Klimayı çalıştırır, durdurur ve ayarlar.
	Merkezi kumanda	Birkaç klimayı tek bir merkezi noktadan çalıştırır, durdurur ve ayarlar.
	Çoklu bölgelere ayırma	Bir iç ünite ile 6 ayrı iklim bölgesine imkan tanır.
Diğer işlevler	Altyapı soğutma	IT ve sunucu ekipmanının sürekli olarak ürettiği ısıyı güvenilir, etkin ve güvenilir bir şekilde dağıtarak sistemin maksimum süreyle sorunsuz çalışmasını ve en iyi yatırım getirisini sunmasını sağlayın.
	Otomatik yeniden çalışma	Elektrik kesintisinin ardından ünite başlangıçtaki ayarlarla otomatik olarak yeniden çalışmaya başlar.
	Otomatik hata tespiti	Sistem hatalarını ve çalışmadaki bozuklukları bildirerek bakımı kolaylaştırır.
	Drenaj pompası kiti	İç üniteden yoğuşma drenajını kolaylaştırır.
	İkili/üçlü/dörtlü uygulama	Sadece tek bir dış üniteye farklı kapasitelerde olsa dahi 2, 3 veya 4 iç ünite bağlanabilir. Tüm iç üniteler tek bir uzaktan kumandadan aynı ısıtma veya soğutma modunda çalıştırılır.
	Multi model uygulama	Sadece tek bir dış üniteye farklı kapasitelerde olsa dahi en fazla 5 iç ünite bağlanabilir. Tüm iç üniteler aynı ısıtma veya soğutma modunda ayrı ayrı çalıştırılabilir.
	Konut kullanımına yönelik VRV	Tek bir dış üniteye 9 iç ünite (farklı kapasitede ve sınıf 71'e kadar olabilir) bağlanabilir. Tüm iç üniteler aynı modda ayrı ayrı çalıştırılabilir.

Tavan tipi kaset üniteleri			Gizli tavan tipi üniteler					Tavan tipi üniteler	4 yöne üflemeli tavan tipi ünite	Duvar tipi ünite YENİ	Perfera duvar tipi ünite	Döşeme tipi üniteler	
FCAHG-H	FCAG-B	FFA-A9	FDXM-F9	FBA-A(9)	FDA125A	FDA200-250A	ADEA-A	FHA-A(9)	FUA-A	FAA-B	FTXM-N	FVA-A	FNA-A9
●	●	●	●	●	●	●	●	●	●	●		●	●
●	●	●	●	●	●	●	●	●	●	●	●	●	●
○	○		○										
●	●	●											
●	●	●							●				
●	●	●		●			●				●		
●	●	●	●	●	●	●	●	●	●	●	●	●	●
●	●	●	●	●	●	●	●	●	●	●	● (Flash streamer, titanyum apatit fotokatalitik filtre)	●	●
●	●	●	●	●	●	●	●	●	●	●	●	●	●
●	●	●											
●	●	●						●	●	●	● (3 yöne hava üfleme dahil)	●	
5 + otomatik	5 + otomatik	3 + otomatik	3 + otomatik	3 + otomatik	9 + otomatik	3 + otomatik	3 + otomatik	5 + otomatik	3 + otomatik	3 + otomatik	5 + otomatik	3 + otomatik	3 + otomatik
●	●	●							●				
○	○	○	○	○	○	○	○	○	○	○	○	○	○
○	○	○	○	○	○	○	○	○	○	○	○	○	○
○	○	○	○	○	○	○	○	○	○	○	●		○
○	○	○	○	○	○	○	○	○	○	○	○	○	○
○	○	○	○	○	○	○	○	○	○	○	○	○	○
			○	○			○						
●	●	●	●	●	●		●	●	●	●	●	●	●
●	●	●	●	●	●	●	●	●	●	●	●	●	●
●	●	●	●	●	●	●	●	●	●	●	●	●	●
●	●	●		●	●	○	○	○	●	○			
●	●	●	●	●	●	●		●	●	●			●
	●	●	●	●				●					●
	●	●	●	●				●					●

● standart, ○ opsiyonel

TAM DÜZ KASET

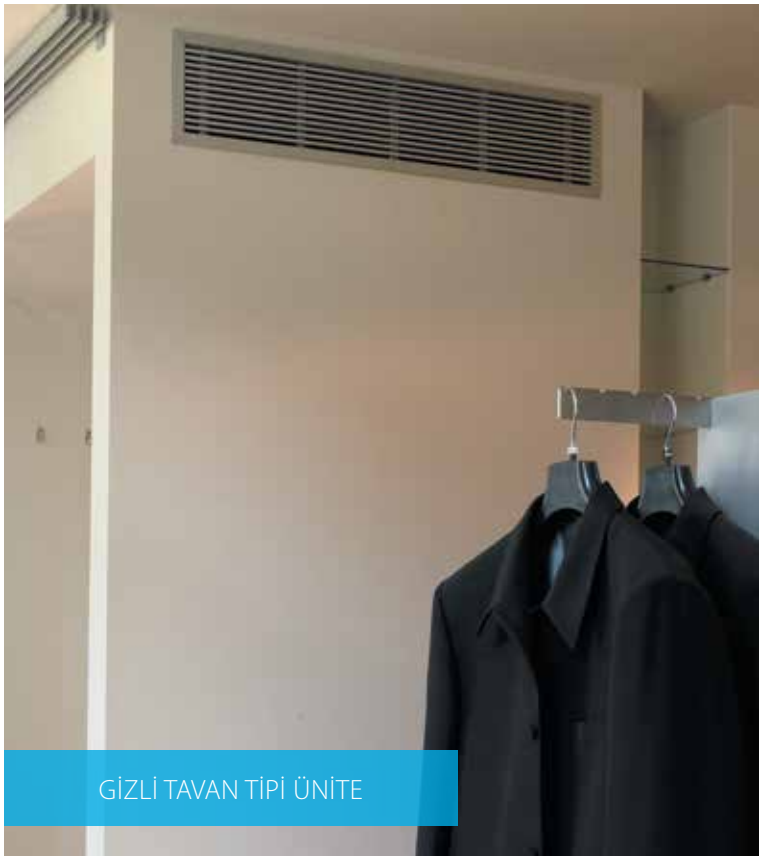

GİZLİ TAVAN TİPİ ÜNİTE

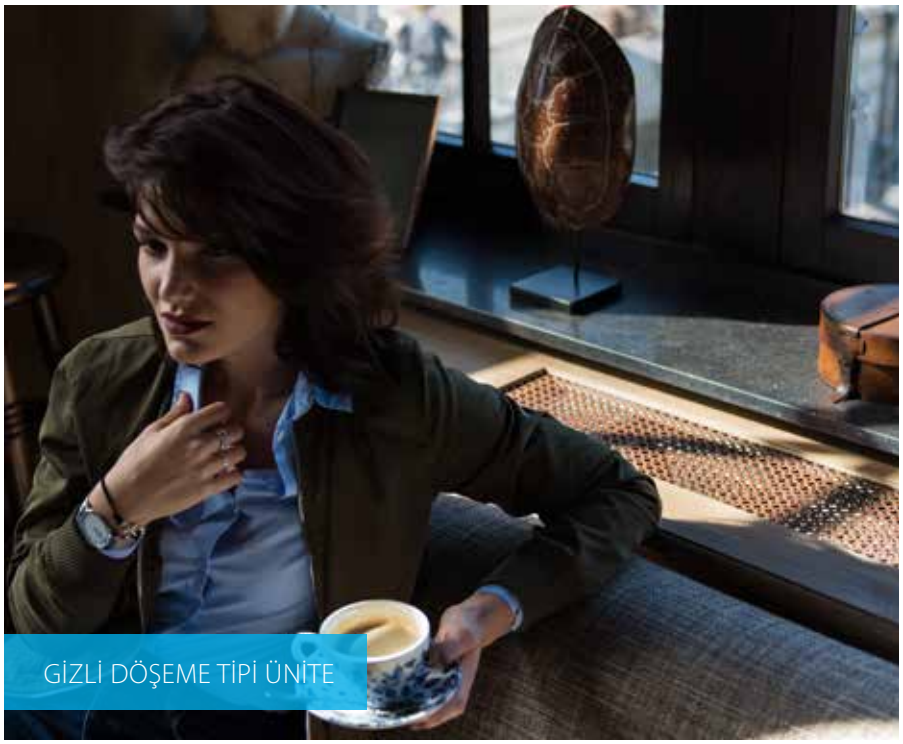

GİZLİ DÖŞEME TİPİ ÜNİTE

4 YÖNE ÜFLEMELİ TAVAN TİPİ KASET

DUVAR TİPİ ÜNİTE

TAVAN TİPİ ÜNİTE

DAİRESEL ATIŞLI KASET, TASARIM PANEL

Dairesel atışlı
kaset

İyileştirilmiş konfor **için 360° hava üfleme**

› Sektörde ilk ve kanıtlanmış tasarım
› Sıcaklık dağılımının daha da dengeli hale getirilmesi için daha geniş kanatlar

Tüm diğer kasetlerden daha **enerji verimli** ve **kullanımı kolay**

› Standart çözümlere kıyasla işletme maliyetleri %50'ye kadar düşürülebilir
› Otomatik filtre temizleme
› Filtrenin bakımı daha kısa zamanda tamamlanır: toz, ünitenin açılmasına gerek kalmadan elektrik süpürgesiyle kolayca çekilebilir

Akıllı sensörler verimliliği ve konforu daha da arttırır

› Hareket sensörü, odada kimse belirlenmezse ayar noktasını ayarlayarak %27'ye varan tasarruf sağlar
› Ayrıca soğuk hava etkisini önlemek için hava akışını otomatik olarak uzağa yönlendirir
› Kızılötesi zemin sensörü ortalama zemin sıcaklığını tespit eder ve tavan ile zemin arasında eşit sıcaklık dağılımı sağlayarak ayak üşümesini önler

Esnek montaj

› Kanatlar, kablolu kumanda kullanılarak oda yapısına uygun şekilde bağımsız olarak kontrol edilebilir ve kapatılabilir. Ayrıca, opsiyonel kapatma kitleri de mevcuttur

Kendi kendini temizleyen filtre

Toz, ünitenin açılmasına gerek kalmadan elektrik süpürgesiyle kolayca temizlenebilir.

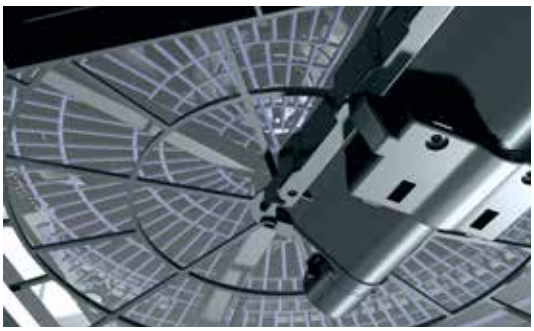

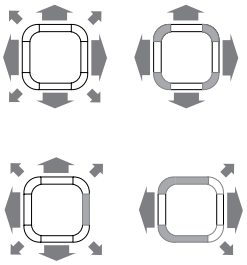

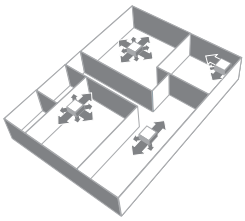

* Seçenek olarak mevcuttur

İç dekora ve uygulamaya uyum sağlaması için şimdiye kadarki en geniş dekoratif panel seçenekleri

Beyaz ve siyah renklerde **standart paneller**

› 360° hava üflemeye, geniş kanatlara ve opsiyonel akıllı sensörlere sahip benzersiz Daikin dairesel atışlı kaset

BYCQ140E
Beyaz standart panel

BYCQ140EW
Tamamı beyaz standart panel

BYCQ140EB
Siyah standart panel

Beyaz ve siyah renklerde **kendi kendini temizleyen paneller**

› Geniş kanatlara ve opsiyonel akıllı sensörlere sahip benzersiz Daikin kendi kendini temizleyen kaset

BYCQ140EGF
Kendi kendini temizleyen beyaz panel

BYCQ140EGFB
Kendi kendini temizleyen siyah panel

Beyaz ve siyah renklerde **tasarım paneller**

› Daha şık bir görünüm için hava giriş menfezlerini gizleyen yeni tasarım panel serisi
› 360° hava üfleme, geniş kanatlar ve opsiyonel akıllı sensörler

Beyaz BYCQ140EP
Beyaz tasarım panel

BYCQ140EPB
Siyah tasarım panel

DAİRESEL ATIŞLI KASET, SİYAH TASARIM PANEL

KÜÇÜK GÖZLÜ FİLTREYE SAHİP, KENDİ KENDİNİ TEMİZLEYEN PANELLİ DAİRESEL ATIŞLI KASET

ROUND FLOW

SkyAir Alpha-series BLUEVOLUTION

Yüksek COP değerli dairesel atışlı kaset

Optimum verimlilik ve konfor için 360° hava üfleme

- Sky Air Alpha serisi kombinasyonu, sınıfının en yüksek kalitesini, en yüksek verimliliğini ve performansını sunar
- Yüksek COP değerlerine sahip kaset, üstün performans ve yüksek enerji tasarrufu sağlar
- Filtre panelinin opsiyonel şekilde otomatik olarak temizlenmesi daha yüksek verimlilik ve konfor ve daha düşük bakım maliyetleri anlamına gelir. 2 filtre mevcuttur: standart filtre ve daha küçük gözlü filtre
- İki opsiyonel akıllı sensör enerji verimliliğini ve konforu yükseltir
- Bağımsız kanat kontrolü: ünitenin yerinin değiştirilmesine gerek kalmaksızın her oda planına sorunsuz uyum sağlayacak kadar esnektir!
- Dekoratif paneller açısından şimdiye kadarki en geniş seçenekler: beyaz (RAL9010) ve siyah (RAL9005) renkli tasarım paneller ve gri panjurlu beyaz (RAL9010) veya tamamı beyaz standart paneller
- Daha büyük kanatlar ve benzersiz salınım modeli, eşit hava dağılımını garanti eder
- Maksimum konfor için 5 farklı fan devri seçeneği mevcuttur
- Opsiyonel taze hava girişi
- Branşman kanallı üfleme, düzensiz şekilli odalara hava dağılımını optimize etmeye ve küçük bitişik odalara hava sağlamaya imkan tanır
- 675 mm basınç yüksekliğine sahip standart drenaj pompası esnekliği yükseltirken, montaj süresini kısaltır

Beyaz panel | Kendi kendini temizleyen beyaz panel | Siyah panel | Siyah tasarım panel

QR kodlarını taratarak veya tıklayarak daha fazla ayrıntıya ve kesin bilgilere erişebilirsiniz.

FCAHG-H RZAG-NV1 RZAG-NY1

Verimlilik verileri		FCAHG + RZAG	71H + 71NV1	100H + 100NV1	125H + 125NV1	140H + 140NV1	71H + 71NY1	100H + 100NY1	125H + 125NY1	140H + 140NY1
Soğutma kapasitesi	Nom.	kW	6,80	9,50	12,1	13,4	6,80	9,50	12,1	13,4
Isıtma kapasitesi	Nom.	kW	7,50	10,8	13,5	15,5	7,50	10,8	13,5	15,5
Alan soğutma	Enerji verimliliği sınıfı		A++		-		A++		-	
	Kapasite Ptasarım	kW	6,80	9,50	12,1	13,4	6,80	9,50	12,1	13,4
	SEER		7,90	7,70	8,02	7,93	7,90	7,70	8,02	7,93
	ηs,c	%	-		318	314	-		318	314
	Yıllık enerji tüketimi	kWs/yıl	301	432	905	1.014	301	432	905	1.014
Alan ısıtma (Ilıman iklim)	Enerji verimliliği sınıfı		A++		-		A+	A++	-	
	Kapasite Ptasarım	kW	4,70	9,52			4,70	9,52		
	SCOP/A		4,61	4,75	4,53	4,44	4,56	4,75	4,53	4,44
	ηs,h	%	-		178	175	-		178	175
	Yıllık enerji tüketimi	kWs/yıl	1.427	2.805	2.943	3.002	1.443	2.805	2.943	3.002

İç ünite			FCAHG	71H	100H	125H	140H	71H	100H	125H	140H
Boyutlar	Birim	YükseklikxGenişlikxDerinlik	mm	288 x840 x840							
Ağırlık	Birim		kg	25,0							
Hava filtresi	Tip			Reçine ağ							
Dekoratif panel	Model			Standart paneller: BYCQ140E - gri panjurlu beyaz / BYCQ140EW - tam beyaz / BYCQ140EB - siyah Kendi kendini temizleyen paneller: BYCQ140EGF - beyaz / BYCQ140EGFB - siyah Tasarım paneller: BYCQ140EP - beyaz / BYCQ140EPB - siyah							
	Boyutlar	YükseklikxGenişlikxDerinlik	mm	Standart paneller: 65x950x950 / Kendi kendini temizleyen paneller: 148x950x950 / Tasarım paneller: 106x950x950							
	Ağırlık		kg	Standart paneller: 5,5 / Kendi kendini temizleyen paneller: 10,3 / Tasarım paneller: 6,5							
Fan	Hava debisi	Soğutma Düşük/Orta/Yüksek	m^3/dk	13,7 /18,8 /23,6	19,1 /25,7 /32,2	21,2 /27,3 /34,4		13,7 /18,8 /23,6	19,1 /25,7 /32,2	21,2 /27,3 /34,4	
		Isıtma Düşük/Orta/Yüksek	m^3/dk	13,7 /18,8 /23,6	18,3 /24,6 /30,8	19,7 /25,5 /32,1		13,7 /18,8 /23,6	18,3 /24,6 /30,8	19,7 /25,5 /32,1	
Ses gücü seviyesi	Soğutma		dBA	53,0	61,0			53,0	61,0		
	Isıtma		dBA	53,0	61,0			53,0	61,0		
Ses basıncı seviyesi	Soğutma	Düşük/Orta/Yüksek	dBA	29,0 /33,0 /36,0	33,0 /39,0 /44,0	35,0 /40,0 /45,0	37,0 /41,0 /45,0	29,0 /33,0 /36,0	33,0 /39,0 /44,0	35,0 /40,0 /45,0	37,0 /41,0 /45,0
	Isıtma	Düşük/Orta/Yüksek	dBA	29,0 /33,0 /36,0	33,0 /39,0 /44,0	35,0 /40,0 /45,0	37,0 /41,0 /45,0	29,0 /33,0 /36,0	33,0 /39,0 /44,0	35,0 /40,0 /45,0	37,0 /41,0 /45,0
Kumanda sistemleri	Uzaktan kumanda			BRC7FA532F / BRC7FB532F / BRC7FA532FB / BRC7FB532FB							
	Kablolu kumanda			BRC1H52W/S/K / BRC1E53A / BRC1E53B / BRC1E53C / BRC1D52							
Güç beslemesi	Faz/Frekans/Gerilim		Hz/V	1~/50/60/220-240/220							

Dış ünite			RZAG	71NV1	100NV1	125NV1	140NV1	71NY1	100NY1	125NY1	140NY1
Boyutlar	Birim	YükseklikxGenişlikxDerinlik	mm	870 x1.100 x460							
Ağırlık	Birim		kg	81	85	95		81	85	94	
Ses gücü seviyesi	Soğutma		dBA	64	66	69	70	64	66	69	70
	Isıtma		dBA	-		68	71	-		68	71
Ses basıncı seviyesi	Soğutma	Nom.	dBA	46	47	49	50	46	47	49	50
	Isıtma	Nom.	dBA	48	50	52		48	50	52	
Çalışma sıcaklık aralığı	Soğutma	Ortam sıcaklığı Min.~Maks.	°C KT	-20 ~52							
	Isıtma	Ortam sıcaklığı Min.~Maks.	°C YT	-20 ~18							
Soğutucu akışkan	Tip/GWP			R-32/675							
	Şarj		kg/TCO2Eq	3,20 /2,16		3,70 /2,50		3,20 /2,16		3,70 /2,50	
Boru bağlantıları	Sıvı/Gaz	DÇ	mm	9,52 /15,9							
	Boru uzunluğu	DÜ - İÜ Maks.	m	55	85			55	85		
		Sistem Eşdeğer	m	75	100			75	100		
		Şarjsız	m	40							
	İlave soğutucu akışkan şarjı		kg/m	Montaj kılavuzuna bakın							
	Kot farkı	İÜ - DÜ Maks.	m	30							
Güç beslemesi	Faz/Frekans/Gerilim		Hz/V	1~/50 /220-240				3~/50 /380-415			
Akım - 50 Hz	Maksimum sigorta amperi (MFA)		A	20	32			16			

Florlu sera gazları içerir

ROUND FLOW

SkyAir Alpha-series BLUEVOLUTION

Dairesel atışlı kaset

Optimum verimlilik ve konfor için 360° hava üfleme

- Sky Air Alpha serisi kombinasyonu, sınıfının en yüksek kalitesini, en yüksek verimliliğini ve performansını sunar
- Filtre panelinin opsiyonel şekilde otomatik olarak temizlenmesi daha yüksek verimlilik ve konfor ve daha düşük bakım maliyetleri anlamına gelir. 2 filtre mevcuttur: standart filtre ve daha küçük gözlü filtre
- İki opsiyonel akıllı sensör enerji verimliliğini ve konforu yükseltir
- Bağımsız kanat kontrolü: ünitenin yerinin değiştirilmesine gerek kalmaksızın her oda planına sorunsuz uyum sağlayacak kadar esnektir!
- Piyasadaki en düşük montaj yüksekliği: 20-63 sınıfı için 214 mm
- Dekoratif paneller açısından şimdiye kadarki en geniş seçenekler: beyaz (RAL9010) ve siyah (RAL9005) renkli tasarım paneller ve gri panjurlu beyaz (RAL9010) veya tamamı beyaz standart paneller
- Daha büyük kanatlar ve benzersiz salınım modeli, eşit hava dağılımını garanti eder
- Maksimum konfor için 5 farklı fan devri seçeneği mevcuttur
- Opsiyonel taze hava girişi
- Branşman kanallı üfleme, düzensiz şekilli odalara hava dağılımını optimize etmeye ve küçük bitişik odalara hava sağlamaya imkan tanır
- 675 mm basınç yüksekliğine sahip standart drenaj pompası esnekliği yükseltirken, montaj süresini kısaltır

Beyaz panel | Kendi kendini temizleyen beyaz panel | Siyah panel | Siyah tasarım panel

QR kodlarını taratarak veya tıklayarak daha fazla ayrıntıya ve kesin bilgilere erişebilirsiniz.

FCAG-B | RZAG-A | RZAG-NV1 | RZAG-NY1

Verimlilik verileri		FCAG + RZAG	35B + 35A	50B + 50A	60B + 60A	71B + 71NV1	100B + 100NV1	125B + 125NV1	140B + 140NV1	71B + 71NY1	100B + 100NY1	125B + 125NY1	140B + 140NY1
Soğutma kapasitesi	Min./Nom./Maks.	kW	1,6 /3,5 /4,5	1,7 /5,0 /6,0	1,7 /6,0 /6,5	-/6,80 /-	-/9,50 /-	-/12,1 /-	-/13,4 /-	-/6,80 /-	-/9,50 /-	-/12,1 /-	-/13,4 /-
Isıtma kapasitesi	Min./Nom./Maks.	kW	1,40 /4,00 /5,00	1,50 /5,80 /6,00	1,60 /7,00 /7,50	-/7,50 /-	-/10,8 /-	-/13,5 /-	-/15,5 /-	-/7,50 /-	-/10,8 /-	-/13,5 /-	-/15,5 /-
Alan soğutma	Enerji verimliliği sınıfı		A++					-		A++		-	
	Kapasite Ptasarım	kW	3,50	5,00	6,00	6,80	9,50	12,1	13,4	6,80	9,50	12,1	13,4
	SEER		7,30	6,80	6,60	6,83	7,14	7,15	6,80	6,83	7,14	7,15	6,80
	ηs,c	%	-					283	269	-		283	269
	Yıllık enerji tüketimi	kWs/yıl	168	257	318	348	466	1.016	1.182	348	466	1.016	1.182
Alan ısıtma (Ilıman iklim)	Enerji verimliliği sınıfı		A+					-		A+		-	
	Kapasite Ptasarım	kW	3,30	4,30	4,60	4,70	7,80	9,52		4,70	7,80	9,52	
	SCOP/A		4,30		4,25	4,22	4,53	4,34		4,22	4,53	4,34	
	ηs,h	%	-					171		-		171	
	Yıllık enerji tüketimi	kWs/yıl	1.074	1.398	1.515	1.560	2.413	3.071		1.560	2.413	3.071	

İç ünite		FCAG	35B	50B	60B	71B	100B	125B	140B	71B	100B	125B	140B
Boyutlar	Birim YükseklikxGenişlikxDerinlik	mm	204 x840 x840				246 x840 x840			204 x840 x840	246 x840 x840		
Ağırlık	Birim	kg	18	19		21	23			21	23		
Hava filtresi	Tip		Reçine ağ										
Dekoratif panel	Modek		Standart paneller: BYCQ140E - gri panjurlu beyaz / BYCQ140EW - tam beyaz / BYCQ140EB - siyah Kendi kendini temizleyen paneller: BYCQ140EGF - beyaz / BYCQ140EGFB - siyah Tasarım paneller: BYCQ140EP - beyaz / BYCQ140EPB - siyah										
	Boyutlar YükseklikxGenişlikxDerinlik	mm	Standart paneller: 65x950x950 / Kendi kendini temizleyen paneller: 148x950x950 / Tasarım paneller: 106x950x950										
	Ağırlık	kg	Standart paneller: 5,5 / Kendi kendini temizleyen paneller: 10,3 / Tasarım paneller: 6,5										
Fan	Hava debisi Soğutma Düşük/Orta/Yüksek	m^3/dk	8,8 /10,6 /12,9	9,4 /11,8 /14,6	9,6 /12,2 /14,9	10,8 /13,0 /15,1	13,0 /17,8 /22,7	13,1 /20,4 /27,2		10,8 /13,0 /15,1	13,0 /17,8 /22,7	13,1 /20,4 /27,2	
	Hava debisi Isıtma Düşük/Orta/Yüksek	m^3/dk	9,4 /11,6 /14,1	9,4 /11,8 /14,6	9,6 /12,2 /14,9	10,8 /12,9 /15,1	13,2 /18,1 /23,0	13,0 /20,2 /27,0		10,8 /12,9 /15,1	13,2 /18,1 /23,0	13,0 /20,2 /27,0	
Ses gücü seviyesi	Soğutma	dBA	49,0		51,0		54,0	58,0		51,0	54,0	58,0	
	Isıtma	dBA	49,0		51,0		54,0	58,0		51,0	54,0	58,0	
Ses basıncı seviyesi	Soğutma Düşük/Orta/Yüksek	dBA	27,0 /29,0 /31,0		28,0 /31,0 /33,0	28,0 /31,0 /35,0	29,0 /33,0 /37,0	29,0 /35,0 /41,0		28,0 /31,0 /35,0	29,0 /33,0 /37,0	29,0 /35,0 /41,0	
	Isıtma Düşük/Orta/Yüksek	dBA	27,0 /29,0 /31,0		28,0 /31,0 /33,0		29,0 /33,0 /37,0	29,0 /35,0 /41,0		28,0 /31,0 /33,0	29,0 /33,0 /37,0	29,0 /35,0 /41,0	
Kumanda sistemleri	Uzaktan kumanda		BRC7FA532F / BRC7FB532F / BRC7FA532FB / BRC7FB532FB										
	Kablolu kumanda		BRC1D528 / BRC1E53A7 / BRC1E53B7 / BRC1E53C7 / BRC1H81W/S / BRC1H51(9)W/S/K7 / BRC2E52C7 / BRC3E52C7										
Güç beslemesi	Faz/Frekans/Gerilim	Hz/V	1~/50/60/220-240/220										

Dış ünite		RZAG	35A	50A	60A	71NV1	100NV1	125NV1	140NV1	71NY1	100NY1	125NY1	140NY1
Boyutlar	Birim YükseklikxGenişlikxDerinlik	mm	734 x870 x373			870 x1.100 x460							
Ağırlık	Birim	kg	52			81	85	95		81	85	94	
Ses gücü seviyesi	Soğutma	dBA	62,0	63,0	64,0	64	66	69	70	64	66	69	70
	Isıtma	dBA	62,0	63,0	64,0	-		68	71	-		68	71
Ses basıncı seviyesi	Soğutma Nom.	dBA	48,0	49,0	50,0	46	47	49	50	46	47	49	50
	Isıtma Nom.	dBA	48,0	49,0	50,0	48	50	52		48	50	52	
Çalışma sıcaklık aralığı	Soğutma Ortam sıcaklığı Min.~Maks.	°C KT	-~-			-20 ~52							
	Isıtma Ortam sıcaklığı Min.~Maks.	°C YT	-~-			-20 ~18							
Soğutucu akışkan	Tip/GWP		R-32/675,0			R-32/675							
	Şarj	kg/TCO2Eq	1,55 /1,05			3,20 /2,16		3,70 /2,50		3,20 /2,16		3,70 /2,50	
Boru bağlantıları	Sıvı/Gaz DÇ	mm	6,35 /9,50	6,35 /12,7		9,52 /15,9							
	Boru uzunluğu DÜ - İÜ Maks.	m	50			55	85			55	85		
	Boru uzunluğu Sistem Eşdeğer	m	-			75	100			75	100		
	Boru uzunluğu Şarjsız	m	30			40							
	İlave soğutucu akışkan şarjı	kg/m	0,02 (30 m'yi geçen boru uzunlukları için)			Montaj kılavuzuna bakın							
	Kot farkı İÜ - DÜ Maks.	m	30,0			30							
Güç beslemesi	Faz/Frekans/Gerilim	Hz/V	1~/50 /220-240							3~/50 /380-415			
Akım - 50 Hz	Maksimum sigorta amperi (MFA)	A	-			20	32			16			

Florlu sera gazları içerir

ROUND FLOW

SkyAir Advance-series
BLUEVOLUTION

Dairesel atışlı kaset

Optimum verimlilik ve konfor için 360° hava üfleme

- Sky Air Advance serisi kombinasyonu her tipte ticari uygulama için parasının tam karşılığını verir
- Filtre panelinin opsiyonel şekilde otomatik olarak temizlenmesi daha yüksek verimlilik ve konfor ve daha düşük bakım maliyetleri anlamına gelir
- İki opsiyonel akıllı sensör enerji verimliliğini ve konforu yükseltir
- Dekoratif paneller açısından şimdiye kadarki en geniş seçenekler: beyaz (RAL9010) ve siyah (RAL9005) renkli tasarım paneller ve gri panjurlu beyaz (RAL9010) veya tamamı beyaz standart paneller
- Daha büyük kanatlar ve benzersiz salınım modeli, eşit hava dağılımını garanti eder
- Bağımsız kanat kontrolü: ünitenin yerinin değiştirilmesine gerek kalmaksızın her oda planına sorunsuz uyum sağlayacak kadar esnektir!
- Opsiyonel taze hava girişi
- Branşman kanallı üfleme, düzensiz şekilli odalara hava dağılımını optimize etmeye ve küçük bitişik odalara hava sağlamaya imkan tanır
- 675 mm basınç yüksekliğine sahip standart drenaj pompası esnekliği yükseltirken, montaj süresini kısaltır

Beyaz panel
Kendi kendini temizleyen beyaz panel
Siyah panel
Siyah tasarım panel

QR kodlarını taratarak veya tıklayarak daha fazla ayrıntıya ve kesin bilgilere erişebilirsiniz.

FCAG-B RZASG-MV1 RZASG-MY1

Verimlilik verileri			FCAG + RZASG	71B + 71MV1	100B + 100MV1	125B + 125MV1	140B + 140MV1	100B + 100MY1	125B + 125MY1	140B + 140MY1
Soğutma kapasitesi	Nom.		kW	6,80	9,50	12,1	13,4	9,50	12,1	13,4
Isıtma kapasitesi	Nom.		kW	7,50	10,8	13,5	15,5	10,8	13,5	15,5
Alan soğutma	Enerji verimliliği sınıfı			A++		-		A++	-	
	Kapasite	Ptasarım	kW	6,80	9,50	12,1	13,4	9,50	12,1	13,4
	SEER			6,47	6,55	5,76	6,53	6,55	5,76	6,53
	ηs,c		%	-		227	258	-	227	258
	Yıllık enerji tüketimi		kWs/yıl	368	507	1.261	1.231	507	1.261	1.231
Alan ısıtma (Ilıman iklim)	Enerji verimliliği sınıfı			A+		-		A+	-	
	Kapasite	Ptasarım	kW	4,50	6,00		7,80	6,00		7,80
	SCOP/A			4,10	4,17	4,05	4,31	4,17	4,05	4,31
	ηs,h		%	-		159	169	-	159	169
	Yıllık enerji tüketimi		kWs/yıl	1.537	2.016	2.074	2.534	2.016	2.074	2.534

İç ünite			FCAG	71B	100B	125B	140B	100B	125B	140B
Boyutlar	Birim	YüksekliksGenişlikxDerinlik	mm	204 x840 x840	246 x840 x840					
Ağırlık	Birim		kg	21	23					
Hava filtresi	Tip			Reçine ağ						
Dekoratif panel	Model			Standart paneller: BYCQ140E - gri panjurlu beyaz / BYCQ140EW - tam beyaz / BYCQ140EB - siyah Kendi kendini temizleyen paneller: BYCQ140EGF - beyaz / BYCQ140EGFB - siyah Tasarım paneller: BYCQ140EP - beyaz / BYCQ140EPB - siyah						
	Boyutlar	YüksekliksGenişlikxDerinlik	mm	Standart paneller: 65x950x950 / Kendi kendini temizleyen paneller: 148x950x950 / Tasarım paneller: 106x950x950						
	Ağırlık		kg	Standart paneller: 5,5 / Kendi kendini temizleyen paneller: 10,3 / Tasarım paneller: 6,5						
Fan	Hava debisi	Soğutma Düşük/Orta/Yüksek	m^3/dk	10,8 /13,0 /15,1	13,0 /17,8 /22,7	13,1 /20,4 /27,2		13,0 /17,8 /22,7	13,1 /20,4 /27,2	
		Isıtma Düşük/Orta/Yüksek	m^3/dk	10,8 /12,9 /15,1	13,2 /18,1 /23,0	13,0 /20,2 /27,0		13,2 /18,1 /23,0	13,0 /20,2 /27,0	
Ses gücü seviyesi	Soğutma		dBA	51,0	54,0	58,0		54,0	58,0	
	Isıtma		dBA	51,0	54,0	58,0		54,0	58,0	
Ses basıncı seviyesi	Soğutma	Düşük/Orta/Yüksek	dBA	28,0 /31,0 /35,0	29,0 /33,0 /37,0	29,0 /35,0 /41,0		29,0 /33,0 /37,0	29,0 /35,0 /41,0	
	Isıtma	Düşük/Orta/Yüksek	dBA	28,0 /31,0 /33,0	29,0 /33,0 /37,0	29,0 /35,0 /41,0		29,0 /33,0 /37,0	29,0 /35,0 /41,0	
Kumanda sistemleri	Uzaktan kumanda			BRC7FA532F / BRC7FB532F / BRC7FA532FB / BRC7FB532FB						
	Kablolu kumanda			BRC1H52W/S/K / BRC1E53A / BRC1E53B / BRC1E53C / BRC1D52						
Güç beslemesi	Faz/Frekans/Gerilim		Hz/V	1~/50/60/220-240/220						

Dış ünite			RZASG	71MV1	100MV1	125MV1	140MV1	100MY1	125MY1	140MY1
Boyutlar	Birim	YüksekliksGenişlikxDerinlik	mm	770 x900 x320	990 x940 x320					
Ağırlık	Birim		kg	60	70		78	70		77
Ses gücü seviyesi	Soğutma		dBA	65	70	71	73	70	71	73
	Isıtma		dBA	-		71	73	-	71	73
Ses basıncı seviyesi	Soğutma	Nom.	dBA	46	53		54	53		54
	Isıtma	Nom.	dBA	47	57					
Çalışma sıcaklık aralığı	Soğutma	Ortam sıcaklığı Min.~Maks.	°C KT	-15 ~46						
	Isıtma	Ortam sıcaklığı Min.~Maks.	°C YT	-15 ~15,5						
Soğutucu akışkan	Tip/GWP			R-32/675						
	Şarj		kg/TCO2Eq	2,45 /1,65	2,60 /1,76		2,90 /1,96	2,60 /1,76		2,90 /1,96
Boru bağlantıları	Sıvı/Gaz	DÇ	mm	9,52 /15,9						
	Boru uzunluğu	DÜ - İÜ Maks.	m	50						
		Sistem Eşdeğer	m	70						
		Şarjsız	m	30						
	İlave soğutucu akışkan şarjı		kg/m	Montaj kılavuzuna bakın						
	Kot farkı	İÜ - DÜ Maks.	m	30,0						
Güç beslemesi	Faz/Frekans/Gerilim		Hz/V	1~/50 /220-240				3~/50 /380-415		
Akım - 50 Hz	Maksimum sigorta amperi (MFA)		A	20	25	32		16		

Florlu sera gazları içerir

ROUND FLOW

SkyAir Active-series BLUEVOLUTION

Dairesel atışlı kaset

Optimum verimlilik ve konfor için 360° hava üfleme

- Küçük işletmeler ve mağazalar için ideal çözümdür
- Filtre panelinin opsiyonel şekilde otomatik olarak temizlenmesi daha yüksek verimlilik ve konfor ve daha düşük bakım maliyetleri anlamına gelir. 2 filtre mevcuttur: standart filtre ve daha küçük gözlü filtre
- İki opsiyonel akıllı sensör enerji verimliliğini ve konforu yükseltir
- Dekoratif paneller açısından şimdiye kadarki en geniş seçenekler: beyaz (RAL9010) ve siyah (RAL9005) renkli tasarım paneller ve gri panjurlu beyaz (RAL9010) veya tamamı beyaz standart paneller
- Bağımsız kanat kontrolü: ünitenin yerinin değiştirilmesine gerek kalmaksızın her oda planına sorunsuz uyum sağlayacak kadar esnektir!
- Daha büyük kanatlar ve benzersiz salınım modeli, eşit hava dağılımını garanti eder
- Opsiyonel taze hava girişi
- Branşman kanallı üfleme, düzensiz şekilli odalara hava dağılımını optimize etmeye ve küçük bitişik odalara hava sağlamaya imkan tanır
- 675 mm basınç yüksekliğine sahip standart drenaj pompası esnekliği yükseltirken, montaj süresini kısaltır

Beyaz panel
Kendi kendini temizleyen beyaz panel
Siyah panel
Siyah tasarım panel

QR kodlarını taratarak veya tıklayarak daha fazla ayrıntıya ve kesin bilgilere erişebilirsiniz.

FCAG-B ARXM-R AZAS-MV1 AZAS-MY1

Verimlilik verileri		FCAG + ARXM / AZAS		71B + ARXM71R	100B + AZAS100MV1	125B + AZAS125MV1	140B + AZAS140MV1	100B + AZAS100MY1	125B + AZAS125MY1	140B + AZAS140MY1
Soğutma kapasitesi	Nom.		kW	6,80	9,50	12,1	13,4	9,50	12,1	13,4
Isıtma kapasitesi	Nom.		kW	7,50	10,8	13,5	15,5	10,8	13,5	15,5
Alan soğutma	Enerji verimliliği sınıfı			A+	A+	-		A+	-	
	Kapasite	Ptasarım	kW	6,80	9,50	12,1	13,0	9,50	12,1	13,0
	SEER			5,87	5,67	5,40	6,00	5,67	5,40	6,00
	ηs,c			-		213	237	-	213	237
	Yıllık enerji tüketimi		kWs/yıl	405	586	1.345	1.300	586	1.345	1.300
Alan ısıtma (Ilıman iklim)	Enerji verimliliği sınıfı			A+	A	-		A	-	
	Kapasite	Ptasarım	kW	4,50	6,00		7,80	6,00		7,80
	SCOP/A			4,00	3,85	3,80	4,31	3,85	3,80	4,31
	ηs,h			-		149	169	-	149	169
	Yıllık enerji tüketimi		kWs/yıl	1.573	2.182	2.211	2.534	2.182	2.211	2.534

İç ünite		FCAG		71B	100B	125B	140B	100B	125B	140B
Boyutlar	Birim	YükseklikxGenişlikxDerinlik	mm	204x840x840	246x840x840					
Ağırlık	Birim		kg	21	23					
Hava filtresi	Tip			Reçine ağ						
Dekoratif panel	Model			Standart paneller: BYCQ140E - gri panjurlu beyaz / BYCQ140EW - tam beyaz / BYCQ140EB - siyah Kendi kendini temizleyen paneller: BYCQ140EGF - beyaz / BYCQ140EGFB - siyah Tasarım paneller: BYCQ140EP - beyaz / BYCQ140EPB - siyah						
	Boyutlar	YükseklikxGenişlikxDerinlik	mm	Standart paneller: 65x950x950 / Kendi kendini temizleyen paneller: 148x950x950 / Tasarım paneller: 106x950x950						
	Ağırlık		kg	Standart paneller: 5,5 / Kendi kendini temizleyen paneller: 10,3 / Tasarım paneller: 6,5						
Fan	Hava debisi	Soğutma Düşük/Orta/Yüksek	m^3/dk	10,8/13,0/15,1	13,0/17,8/22,7	13,1/20,4/27,2		13,0/17,8/22,7	13,1/20,4/27,2	
		Isıtma Düşük/Orta/Yüksek	m^3/dk	10,8/12,9/15,1	13,2/18,1/23,0	13,0/20,2/27,0		13,2/18,1/23,0	13,0/20,2/27,0	
Ses gücü seviyesi	Soğutma		dBA	51,0	54,0	58,0		54,0	58,0	
	Isıtma		dBA	51,0	54,0	58,0		54,0	58,0	
Ses basıncı seviyesi	Soğutma	Düşük/Orta/Yüksek	dBA	28,0/31,0/35,0	29,0/33,0/37,0	29,0/35,0/41,0		29,0/33,0/37,0	29,0/35,0/41,0	
	Isıtma	Düşük/Orta/Yüksek	dBA	28,0/31,0/33,0	29,0/33,0/37,0	29,0/35,0/41,0		29,0/33,0/37,0	29,0/35,0/41,0	
Kumanda sistemleri	Uzaktan kumanda			BRC7FA532F / BRC7FB532F / BRC7FA532FB / BRC7FB532FB						
	Kablolu kumanda			BRC1H52W/S/K / BRC1E53A / BRC1E53B / BRC1E53C / BRC1D52						
Güç beslemesi	Faz/Frekans/Gerilim		Hz/V	1~/50/60/220-240/220						

Dış ünite				ARXM71R	AZAS100MV1	AZAS125MV1	AZAS140MV1	AZAS100MY1	AZAS125MY1	AZAS140MY1
Boyutlar	Birim	YükseklikxGenişlikxDerinlik	mm	734x954x401	990x940x320					
Ağırlık	Birim		kg	49,0	70		78	70		77
Ses gücü seviyesi	Soğutma		dBA	-	70	71	73	70	71	73
	Isıtma		dBA	-		71	73	-	71	73
Ses basıncı seviyesi	Soğutma	Nom.	dBA	52,0	53		54	53		54
	Isıtma	Nom.	dBA	52,0	57					
Çalışma sıcaklık aralığı	Soğutma	Ortam sıcaklığı Min.~Maks.	°C KT	--~-	-5 ~46					
	Isıtma	Ortam sıcaklığı Min.~Maks.	°C YT	--~-	-15 ~15,5					
Soğutucu akışkan	Tip/GWP			R-32/ 675,0						
	Şarj		kg/TCO2Eq	1,15 /0,780	2,60 /1,76		2,90 /1,96	2,60 /1,76		2,90 /1,96
Boru bağlantıları	Sıvı/Gaz	DÇ	mm	9,52/15,9						
	Boru uzunluğu	DÜ - İÜ Maks.	m	30						
		Sistem Eşdeğer	m	-	50					
		Şarjsız	m	-	30					
	İlave soğutucu akışkan şarjı		kg/m	0,035 (10 m'yi geçen boru uzunlukları için)	Montaj kılavuzuna bakın					
	Kot farkı	İÜ - DÜ Maks.	m	20,0	30,0					
Güç beslemesi	Faz/Frekans/Gerilim		Hz/V	1~/50 /220-240	1~/50 /220-240			3~/50 /380-415		
Akım - 50 Hz	Maksimum sigorta amperi (MFA)		A	-	25	32		16		

Dairesel atışlı kaset

Optimum verimlilik ve konfor için 360° hava üfleme

- Split dış ünitelerle birlikte kullanıldığında küçük perakende, ofis veya konut uygulamaları için idealdir
- Filtre panelinin opsiyonel şekilde otomatik olarak temizlenmesi daha yüksek verimlilik ve konfor ve daha düşük bakım maliyetleri anlamına gelir. 2 filtre mevcuttur: standart filtre ve daha küçük gözlü filtre
- İki opsiyonel akıllı sensör enerji verimliliğini ve konforu yükseltir
- Dekoratif paneller açısından şimdiye kadarki en geniş seçenekler: beyaz (RAL9010) ve siyah (RAL9005) renkli tasarım paneller ve gri panjurlu beyaz (RAL9010) veya tamamı beyaz standart paneller
- Daha büyük kanatlar ve benzersiz salınım modeli, eşit hava dağılımını garanti eder
- Bağımsız kanat kontrolü: ünitenin yerinin değiştirilmesine gerek kalmaksızın her oda planına sorunsuz uyum sağlayacak kadar esnektir!
- Opsiyonel taze hava girişi
- Branşman kanallı üfleme, düzensiz şekilli odalara hava dağılımını optimize etmeye ve küçük bitişik odalara hava sağlamaya imkan tanır
- 675 mm basınç yüksekliğine sahip standart drenaj pompası esnekliği yükseltirken, montaj süresini kısaltır

Beyaz panel | Kendi kendini temizleyen beyaz panel | Siyah panel | Siyah tasarım panel

QR kodlarını taratarak veya tıklayarak daha fazla ayrıntıya ve kesin bilgilere erişebilirsiniz.

FCAG-B | RXM-R | RXM-R9

Verimlilik verileri			FCAG + RXM	35B + 35R9	50B + 50R	60B + 60R
Soğutma kapasitesi	Nom.		kW	3,50	5,00	5,70
Isıtma kapasitesi	Nom.		kW	4,20	6,00	7,00
Alan soğutma	Enerji verimliliği sınıfı			A++	A++	
	Kapasite	Ptasarım	kW	3,50	5,00	5,70
	SEER			6,35	6,54	6,40
	ηs,c			-		
	Yıllık enerji tüketimi		kWs/yıl	193	268	312
Alan ısıtma (Ilıman iklim)	Enerji verimliliği sınıfı			A++	A+	
	Kapasite	Ptasarım	kW	3,32	4,36	4,71
	SCOP/A			4,90	4,30	4,20
	ηs,h			-		
	Yıllık enerji tüketimi		kWs/yıl	948	1.418	1.569

İç ünite			FCAG	50B	60B	35B
Boyutlar	Birim	YükseklikxGenişlikxDerinlik	mm	204x840x840		
Ağırlık	Birim		kg	19		18
Hava filtresi	Tip			Reçine ağ		
Dekoratif panel	Model			Standart paneller: BYCQ140E - gri panjurlu beyaz / BYCQ140EW - tam beyaz / BYCQ140EB - siyah Kendi kendini temizleyen paneller: BYCQ140EGF - beyaz / BYCQ140EGFB - siyah Tasarım paneller: BYCQ140EP - beyaz / BYCQ140EPB - siyah		
	Boyutlar	YükseklikxGenişlikxDerinlik	mm	Standart paneller: 65x950x950 / Kendi kendini temizleyen paneller: 148x950x950 / Tasarım paneller: 106x950x950		
	Ağırlık		kg	Standart paneller: 5,5 / Kendi kendini temizleyen paneller: 10,3 / Tasarım paneller: 6,5		
Fan	Hava debisi	Soğutma Düşük/Orta/Yüksek	m^3/dk	9,4/11,8/14,6	9,6/12,2/14,9	8,8/10,6/12,9
		Isıtma Düşük/Orta/Yüksek	m^3/dk	9,4/11,8/14,6	9,6/12,2/14,9	9,4/11,6/14,1
Ses gücü seviyesi	Soğutma		dBA	49,0	51,0	49,0
	Isıtma		dBA	49,0	51,0	49,0
Ses basıncı seviyesi	Soğutma	Düşük/Orta/Yüksek	dBA	27,0/29,0/31,0	28,0/31,0/33,0	27,0/29,0/31,0
	Isıtma	Düşük/Orta/Yüksek	dBA	27,0/29,0/31,0	28,0/31,0/33,0	27,0/29,0/31,0
Kumanda sistemleri	Uzaktan kumanda			BRC7FA532F / BRC7FB532F / BRC7FA532FB / BRC7FB532FB		
	Kablolu kumanda			BRC1H52W/S/K / BRC1E53A / BRC1E53B / BRC1E53C / BRC1D52		
Güç beslemesi	Faz/Frekans/Gerilim		Hz/V	1~/50/60/220-240/220		

Dış ünite			RXM	50R	60R	35R9
Boyutlar	Birim	YükseklikxGenişlikxDerinlik	mm	734x870x373		552x840x350
Ağırlık	Birim		kg	49,0		32
Ses gücü seviyesi	Soğutma			-		
Ses basıncı seviyesi	Soğutma	Nom.	dBA	48,0		49,0
	Isıtma	Nom.	dBA	49,0		
Çalışma sıcaklık aralığı	Soğutma	Ortam sıcaklığı Min.~Maks.	°C KT	-10 ~50 (4) / 46 (5)		-10 ~50 / 46
	Isıtma	Ortam sıcaklığı Min.~Maks.	°C YT	-~-		
Soğutucu akışkan	Tip/GWP			R-32/675,0		
	Şarj		kg/TCO2Eq	1,15 /0,780		0,76 /0,52
Boru bağlantıları	Sıvı/Gaz	DÇ	mm	6,35/12,7		6,35/9,50
	Boru uzunluğu	DÜ - İÜ Maks.	m	30		20
		Sistem Şarjsız	m	-		10
	İlave soğutucu akışkan şarjı		kg/m	0,02 (10 m'yi geçen boru uzunlukları için)		
	Kot farkı	İÜ - DÜ Maks.	m	20,0		15
Güç beslemesi	Faz/Frekans/Gerilim		Hz/V	1~/50 /220-240		
Akım - 50 Hz	Maksimum sigorta amperi (MFA)		A	16		-

Florlu sera gazları içerir

Tam Düz Kaset

Tasarım ve Zeka bir arada

Neden tam düz kaset tipini tercih etmeliyim?

› Tavana tam düz entegre edilebilmesiyle piyasadaki benzersiz tasarım

› Gelişmiş teknoloji ve yüksek verimlilik

› Piyasadaki en sessiz kaset

FFA-A9 / FXZQ-A

Gri veya beyaz panel arasında seçim

Montör açısından avantajları

› Piyasadaki benzersiz ürün!
› En sessiz ünite (25 dBA)
› Birkaç dilde sunulan kullanıcı dostu uzaktan kumanda, sensör seçeneğinin kolay kurulumuna ve bağımsız kanat konumunun kontrolüne izin verir
› Avrupa tasarım zevkine hitap eder.

Danışmanlık firması açısından avantajları

› Piyasadaki benzersiz ürün!
› Tüm modern ofis dekorlarına sorunsuz şekilde uyum sağlar
› Sky Air (FFA*) veya VRV IV ısı pompası üniteleri (FXZQ*) ile kombinasyonda BREEAM puanı/EPDB değerlerini yükselten ideal ürün.

Son kullanıcı açısından avantajları

› Mühendislik mükemmelliği ve benzersiz tasarım bir arada
› En sessiz ünite (25 dBA)
› Mükemmel çalışma koşulları: soğuk hava etkisi tarihe karışıyor
› Opsiyonel sensörleri sayesinde enerji faturasında %27'ye varan tasarruf
› Alanın esnek kullanımı sağlar ve bağımsız kanat kontrolü sayesinde her tür oda yapısına uyar
› Birkaç dilde sunulan kullanıcı dostu uzaktan kumanda.

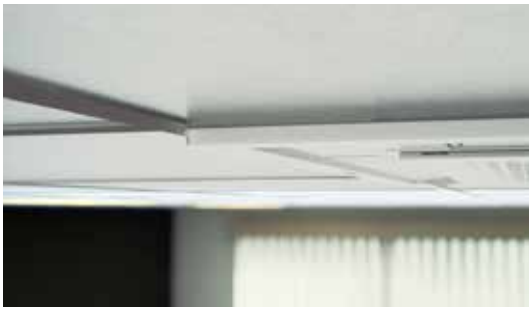

Benzersiz tasarım

› Avrupa tasarım ofisi tarafından Avrupa zevkini tam olarak karşılayacak şekilde tasarlanmıştır.
› Tavana tam düz monte edilir, yalnızca 8 mm görünür.
› Tavan karolarına tam entegre olarak aydınlatma elemanlarının, hoparlörlerin ve sprinklerlerin yandaki tavan karolarına takılabilmesine izin verir.
› Dekoratif panel 2 renk seçeneğiyle (beyaz ve beyaz-gümüş) birlikte gelir.

Teknolojide farklılaşma

Opsiyonel hareket sensörü

› Oda boşken, ayar sıcaklığını ayarlayabilir veya üniteyi kapatabilir, böylece enerji tasarrufu elde edilir.
› Odada birileri varken, odada bulunan kişilere doğru üflenen hava, soğuk hava etkisini önleyecek şekilde başka yöne değiştirilir.

Opsiyonel zemin sensörü

› Sıcaklık farkını algılar ve daha da eşit bir sıcaklık dağılımı sağlamak üzere hava akışını yeniden yönlendirir.

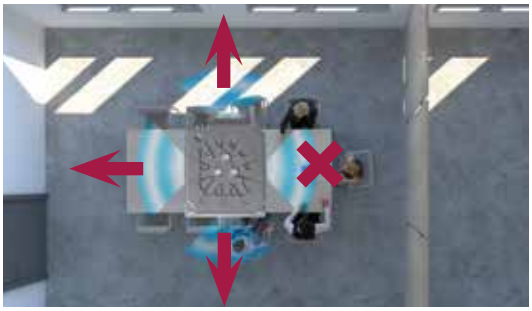

Üstün verimlilik

› A++ 'ya kadar sezonsal verimlilik etiketleri*
› Oda boşken, sensör seçeneği ayar sıcaklığını ayarlayabilir veya üniteyi kapatabilir, böylece %27'ye varan enerji tasarrufu elde edilir.

* RXM25,35 ile birlikte FFA25,35A9 için

Diğer avantajlar

› Bağımsız kanat kontrolü: oda planı değiştirilirken kablolu kumanda (BRC1E/BRC1H) üzerinden bir veya daha fazla sayıda kanat kolayca kapatılabilir. Kanatlar tam kapatılacak veya engellenecekse, "Hava deşarj çıkışı kapatma malzemesi" gerekir.
› Piyasadaki en sessiz kaset (25 dBA), ofis uygulamaları için önemli bir özelliktir.

Pazarlama araçları

› https://www.daikin.eu/en_us/product-group/fully-flat-cassette.html
› www.youtube.com/DaikinEurope

SkyAir Alpha-series BLUEVOLUTION

Tam düz kaset

Tavana tam düz entegre edilebilmesiyle piyasadaki benzersiz tasarım

- Sky Air Alpha serisi kombinasyonu, sınıfının en yüksek kalitesini, en yüksek verimliliğini ve performansını sunar
- Standart mimari tavan koralarına mükemmel entegrasyon sadece 8 mm bırakır
- Simgeleşen tasarım ve mühendislik harikasının beyaz veya gümüş ve beyaz şık yüzeyle mükemmel uyumu
- İki opsiyonel akıllı sensör enerji verimliliğini ve konforu yükseltir
- Bağımsız kanat kontrolü: ünitenin yerinin değiştirilmesine gerek kalmaksızın her oda planına sorunsuz uyum sağlayacak kadar esnektir!
- Opsiyonel taze hava girişi
- Branşman kanallı üfleme, düzensiz şekilli odalara hava dağılımını optimize etmeye ve küçük bitişik odalara hava sağlamaya imkan tanır
- 630 mm basınç yüksekliğine sahip standart drenaj pompası esnekliği yükseltirken, montaj süresini kısaltır

QR kodlarını taratarak veya tıklayarak daha fazla ayrıntıya ve kesin bilgilere erişebilirsiniz.

FFA-A9 RZAG-A

Verimlilik verileri			FFA + RZAG	35A9 + 35A	50A9 + 50A	60A9 + 60A
Soğutma kapasitesi	Min./Nom./Maks.		kW	1,6 /3,5 /4,5	1,7 /5,0 /6,0	1,7 /6,0 /6,5
Isıtma kapasitesi	Min./Nom./Maks.		kW	1,40 /4,00 /5,00	1,50 /5,80 /6,00	1,60 /7,00 /7,50
Alan soğutma	Enerji verimliliği sınıfı			A++		A+
	Kapasite	Ptasarım	kW	3,50	5,00	6,00
	SEER			6,40	6,30	5,80
	Yıllık enerji tüketimi		kWs/yıl	191	278	362
Alan ısıtma (Ilıman iklim)	Enerji verimliliği sınıfı			A	A+	
	Kapasite	Ptasarım	kW	4,20	4,30	4,50
	SCOP/A			3,80	4,01	4,04
	Yıllık enerji tüketimi		kWs/yıl	1.546	1.501	1.558

İç ünite			FFA	35A9	50A9	60A9
Boyutlar	Birim	YükseklikxGenişlikxDerinlik	mm	260 x575 x575		
Ağırlık	Birim		kg	16,0	17,5	
Hava filtresi	Tip			Reçine ağ		
Dekoratif panel	Model			BYFQ60C2W1W / BYFQ60C2W1S / BYFQ60B2W1 / BYFQ60B3W1		
	Renk			Beyaz (N9.5)/GÜMÜŞ/Beyaz (RAL9010)/BEYAZ (RAL9010)		
	Boyutlar	YükseklikxGenişlikxDerinlik	mm	46 x620 x620 x46 x620 x620 x55 x700 x700 x55 x700 x700		
	Ağırlık		kg	2,8 /2,8 /2,7 /2,7		
Fan	Hava debisi	Soğutma Düşük/Orta/Yüksek	m^3/dk	6,5 /8,5 /10,0	8,6 /10,9 /12,7	9,5 /12,5 /14,5
		Isıtma Düşük/Orta/Yüksek	m^3/dk	6,5 /8,5 /10,0	8,6 /10,9 /12,7	9,5 /12,5 /14,5
Ses gücü seviyesi	Soğutma		dBA	51,0	56,0	60,0
Ses basıncı seviyesi	Soğutma	Düşük/Orta/Yüksek	dBA	25,0 /30,5 /34,0	27,0 /34,0 /39,0	32,0 /40,0 /43,0
	Isıtma	Düşük/Orta/Yüksek	dBA	25,0 /30,5 /34,0	27,0 /34,0 /39,0	32,0 /40,0 /43,0
Kumanda sistemleri	Uzaktan kumanda			BRC7EB530W (standart panel) / BRC7F530W (beyaz panel) / BRC7F530S (gri panel)		
	Kablolu kumanda			BRC1H52W/S/K / BRC1E53A / BRC1E53B / BRC1E53C / BRC1D52		
Güç beslemesi	Faz/Frekans/Gerilim		Hz/V	1~/50 /220-240		

Dış ünite			RZAG	35A	50A	60A
Boyutlar	Birim	YükseklikxGenişlikxDerinlik	mm	734 x870 x373		
Ağırlık	Birim		kg	52		
Ses gücü seviyesi	Soğutma		dBA	62,0	63,0	64,0
	Isıtma		dBA	62,0	63,0	64,0
Ses basıncı seviyesi	Soğutma	Nom.	dBA	48,0	49,0	50,0
	Isıtma	Nom.	dBA	48,0	49,0	50,0
Çalışma sıcaklık aralığı	Soğutma	Ortam sıcaklığı Min.~Maks.	°C KT	-20~52		
	Isıtma	Ortam sıcaklığı Min.~Maks.	°C YT	-20~24		
Soğutucu akışkan	Tip/GWP			R-32/675,0		
	Şarj		kg/TCO2Eq	1,55 /1,05		
Boru bağlantıları	Sıvı/Gaz	DÇ	mm	6,35 /9,50	6,35 /12,7	
	Boru uzunluğu	DÜ - İÜ Maks.	m	50		
		Sistem Şarjsız	m	30		
	İlave soğutucu akışkan şarjı		kg/m	0,02 (30 m'yi geçen boru uzunlukları için)		
	Kot farkı	İÜ - DÜ Maks.	m	30,0		
Güç beslemesi	Faz/Frekans/Gerilim		Hz/V	1~/50 /220-240		

Florlu sera gazları içerir

Tam düz kaset

Tavana tam düz entegre edilebilmesiyle piyasadaki benzersiz tasarım

- Split dış ünitelerle birlikte kullanıldığında küçük perakende, ofis ve konut uygulamaları için idealdir
- Standart mimari tavan koralarına mükemmel entegrasyon sadece 8 mm bırakır
- Simgeleşen tasarım ve mühendislik harikasının beyaz veya gümüş ve beyaz şık yüzeyle mükemmel uyumu
- R-32 ve R-410A için tek iç ünite serisi
- İki opsiyonel akıllı sensör enerji verimliliğini ve konforu yükseltir
- Bağımsız kanat kontrolü: ünitenin yerinin değiştirilmesine gerek kalmaksızın her oda planına sorunsuz uyum sağlayacak kadar esnektir!
- Opsiyonel taze hava girişi
- Branşman kanallı üfleme, düzensiz şekilli odalara hava dağılımını optimize etmeye ve küçük bitişik odalara hava sağlamaya imkan tanır
- 630 mm basınç yüksekliğine sahip standart drenaj pompası esnekliği yükseltirken, montaj süresini kısaltır

QR kodlarını taratarak veya tıklayarak daha fazla ayrıntıya ve kesin bilgilere erişebilirsiniz.

FFA-A9 RXM-R RXM-R9

Verimlilik verileri			FFA + RXM	25A9 + 25R9	35A9 + 35R9	50A9 + 50R	60A9 + 60R
Soğutma kapasitesi	Nom.		kW	2,50	3,40	5,00	5,70
Isıtma kapasitesi	Nom.		kW	3,20	4,20	5,80	7,00
Alan soğutma	Enerji verimliliği sınıfı			A++		A+	
	Kapasite	Ptasarım	kW	2,50	3,40	5,00	5,70
	SEER			6,17	6,38	5,98	5,76
	Yıllık enerji tüketimi		kWs/yıl	142	186	293	346
Alan ısıtma (Ilıman iklim)	Enerji verimliliği sınıfı			A+		A	A+
	Kapasite	Ptasarım	kW	2,31	3,10	3,84	3,96
	SCOP/A			4,24	4,10	3,90	4,04
	Yıllık enerji tüketimi		kWs/yıl	762	1.058	1.378	1.373

İç ünite			FFA	25A9	35A9	50A9	60A9
Boyutlar	Birim	YükseklikxGenişlikxDerinlik	mm	260x575x575			
Ağırlık	Birim		kg	16,0		17,5	
Hava filtresi	Tip			Reçine ağ			
Dekoratif panel	Model			BYFQ60C2W1W / BYFQ60C2W1S / BYFQ60B2W1 / BYFQ60B3W1			
	Renk			Beyaz (N9.5)/GÜMÜŞ/Beyaz (RAL9010)/BEYAZ (RAL9010)			
	Boyutlar	YükseklikxGenişlikxDerinlik	mm	46 x620 x620 x46 x620 x620 x55 x700 x700 x55 x700 x700			
	Ağırlık		kg	2,8/2,8/2,7/2,7			
Fan	Hava debisi	Soğutma Düşük/Orta/Yüksek	m^3/dk	6,5/8,0/9,0	6,5/8,5/10,0	8,6/10,9/12,7	9,5/12,5/14,5
		Isıtma Düşük/Orta/Yüksek	m^3/dk	6,5/8,0/9,0	6,5/8,5/10,0	8,6/10,9/12,7	9,5/12,5/14,5
Ses gücü seviyesi	Soğutma		dBA	48,0	51,0	56,0	60,0
Ses basıncı seviyesi	Soğutma	Düşük/Orta/Yüksek	dBA	25,0/28,5/31,0	25,0/30,5/34,0	27,0/34,0/39,0	32,0/40,0/43,0
	Isıtma	Düşük/Orta/Yüksek	dBA	25,0/28,5/31,0	25,0/30,5/34,0	27,0/34,0/39,0	32,0/40,0/43,0
Kumanda sistemleri	Uzaktan kumanda			BRC7EB530W (standart panel) / BRC7F530W (beyaz panel) / BRC7F530S (gri panel)			
	Kablolu kumanda			BRC1H52W/S/K / BRC1E53A / BRC1E53B / BRC1E53C / BRC1D52			
Güç beslemesi	Faz/Frekans/Gerilim		Hz/V	1~/50 /220-240			

Dış ünite			RXM	25R9	35R9	50R	60R
Boyutlar	Birim	YükseklikxGenişlikxDerinlik	mm	552x840x350		734x870x373	
Ağırlık	Birim		kg	32		49,0	
Ses basıncı seviyesi	Soğutma	Nom.	dBA	46,0	49,0	48,0	
	Isıtma	Nom.	dBA	47,0	49,0		
Çalışma sıcaklık aralığı	Soğutma	Ortam sıcaklığı Min.~Maks.	°C KT	-10~50/46		-10~50/46	
Soğutucu akışkan	Tip			R-32			
	GWP			675		675,0	
	Şarj		kg/TCO2Eq	0,76 /0,52		1,15 /0,780	
Boru bağlantıları	Sıvı	DÇ	mm	6,35			
	Gaz	DÇ	mm	9,50		12,7	
	Boru uzunluğu	DÜ - İÜ Maks.	m	20		30	
		Sistem Şarjsız	m	10		-	
	İlave soğutucu akışkan şarjı		kg/m	0,02 (10 m'yi geçen boru uzunlukları için)			
	Kot farkı	İÜ - DÜ Maks.	m	15		20,0	
Güç beslemesi	Faz/Frekans/Gerilim		Hz/V	1~/50 /220-240			
Akım - 50 Hz	Maksimum sigorta amperi (MFA)		A	-		16	

Florlu sera gazları içerir

Gizli tavan tipi üniteler için

kendi kendini temizleyen filtre

Benzersiz, kendi kendini otomatik olarak temizleyen filtre, daha düşük bakım maliyetleriyle daha yüksek verimlilik ve konfor sunar

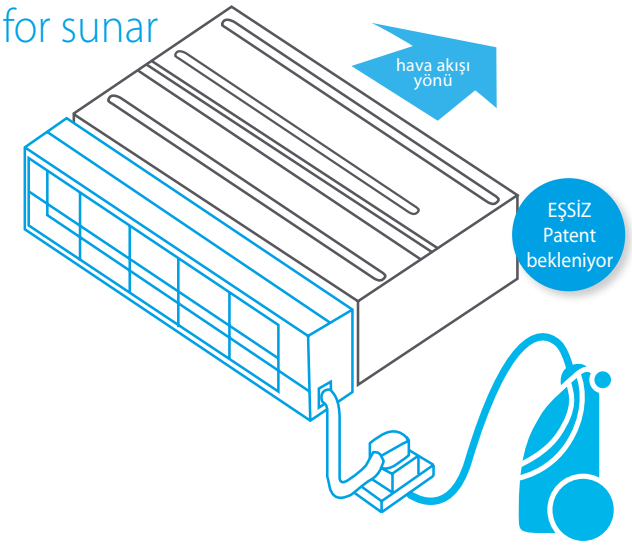

Düşük işletme maliyetleri

› Filtrenin otomatik olarak kendi kendini temizlemesi sayesinde filtre daima temiz kalır ve bakım maliyetleri düşer

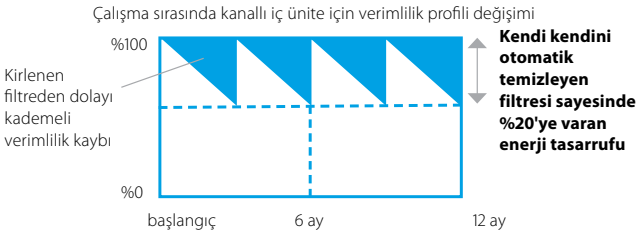

Filtre temizliği için minimum süre gerekir

› Toz kutusu, hızlı ve kolay temizlik için bir elektrik süpürgesiyle boşaltılabilir
› Kirli tavanlara son

İyileştirilmiş iç ortam havası kalitesi

› Optimum hava akışı, soğuk hava etkisini giderir ve ses yalıtımı sağlar

Üstün güvenirlik

› Sorunsuz çalışma için filtrelerin tıkanması engellenir

Eşsiz teknoloji

› Daikin'ın kendi kendini otomatik temizleyen kaset tipi ünitesinden ilham alan, eşsiz ve yenilikçi filtre teknolojisi

Unique in the market

Nasıl çalışır?

1. **Programlı otomatik filtre temizleme**
2. **Toz, üniteye entegre edilen bir toz kutusunda toplanır**
3. **Tozlar bir elektrik süpürgesiyle kolayca temizlenebilir**

youtube.com/DaikinEurope

Kombinasyon tablosu

	Split / Sky Air				VRV						
	FDXM-F9				FXDA-A/FXDQ-A3						
	25	35	50	60	15	20	25	32	40	50	63
BAE20A62	•	•			•	•	•	•			
BAE20A82									•	•	
BAE20A102			•	•							•

Teknik özellikler

	BAE20A62	BAE20A82	BAE20A102
Yükseklik (mm)	210		
Genişlik (mm)	830	1.030	1.230
Derinlik (mm)	188		

Gizli tavan tipi üniteler için çoklu bölgelere ayırma kiti

Çoklu bölgeli sistem her oda için kontrol sağlar. Motorlu damperlerle birlikte monte edilirse Daikin kanallı çözümler kullanılarak anında uyarlanabilir. Bu sistem, ana odada bulunan bir merkezi termostat ve bölgelerin her biri için bağımsız termostatlar üzerinden 8 bölgeye kadar kontrolü mümkün kılar.

Avantajları

Yüksek konfor

› Daha fazla ayrı zon kontrolüne imkan tanıyarak konfor düzeylerini artırır
  - Ayrı modülasyonlu damperler sayesinde 8 ayrı bölgeye hizmet verilebilir
  - Oda oda veya zon zon kontrol için ayrı termostat

Kolay montaj

› Talebe göre otomatik hava akışı ayarı
› Montajı kolaydır, Daikin iç üniteler ve sistem kontrollerine entegre olur
› Plenum damperler ve kontrol kartları önceden takılmış olarak geldiğinden dolayı zaman tasarrufu sağlar
› Montajda gereken soğutucu akışkan miktarını azaltır

Nasıl çalışır?

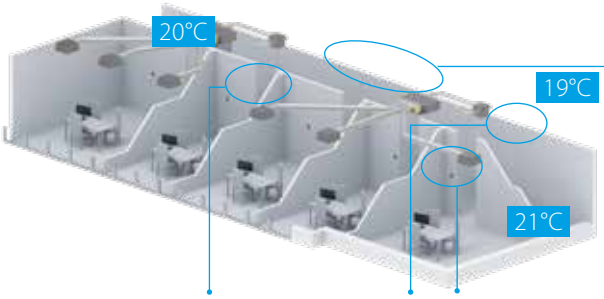

Ayrı bölge termostatları

Bölgelere ayırma kutusu: damperler ile birlikte önceden monte edilmiş plenum

Blueface - Airzone Ana Termostatı
› Bölge kontrolü için renkli grafik arayüz

AZCE6BLUEZEROCB (Kablolu)

Airzone Bölge Termostatı
› Bölge kontrolü için düşük enerjili e-mürekkep ekranlı grafik arayüz

AZCE6THINKCB (Kablolu)
AZCE6THINKRB (Kablosuz)

Airzone Bölge Termostatı
› Sıcaklık kontrol düğmeli termostat

AZCE6LITECB (Kablolu)
AZCE6LITERB (Kablosuz)

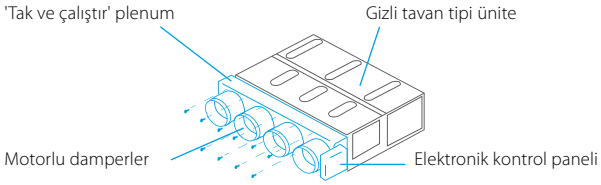

Uyumluluk

Motorlu damper sayısı		Referans	Boyutlar Y x G x D (mm)	SkyAir FDXM-F9 25	35	50	60	FBA-A(9) 35	50	60	71	100	125	140	ADEA-A 71	100	125	VRV FXDA-A/FXDQ-A3 15	20	25	32	40	50	63	FXSA-A/FXSQ-A 15	20	25	32	40	50	63	71	80	100	125	140
Standart Tavan Boşluğu	2	AZEZ6DAIST07XS2	300 x 930 x 454																						•	•	•	•								
		AZEZ6DAIST07S2						•	•																				•	•						
	3	AZEZ6DAIST07XS3	300 x 930 x 454																						•	•	•	•								
		AZEZ6DAIST07S3						•	•																				•	•						
	4	AZEZ6DAIST07S4	300 x 930 x 454					•	•																				•	•						
		AZEZ6DAIST07M4	300 x 1.140 x 454							•	•				•																•		•			
	5	AZEZ6DAIST07M5	300 x 1.425 x 454							•	•				•																•		•			
		AZEZ6DAIST07L5										•	•	•		•	•																	•	•	
	6	AZEZ6DAIST07M6	300 x 1.638 x 454							•	•				•																•		•			
		AZEZ6DAIST07L6										•	•	•		•	•																	•	•	
	7	AZEZ6DAIST07L7	515 x 1.425 x 454									•	•	•		•	•																	•	•	
		AZEZ6DAIST07XL7																																		•
	8	AZEZ6DAIST07L8	515 x 1.425 x 454									•	•	•		•	•																	•	•	
		AZEZ6DAIST07XL8																																		•
Kompakt Tavan Boşluğu	2	AZEZ6DAISL01S2	210 x 720 x 444	•	•													•	•	•	•															
	3	AZEZ6DAISL01S3	210 x 720 x 444	•	•													•	•	•	•															
	4	AZEZ6DAISL01M4	210 x 930 x 444																			•	•													
	5	AZEZ6DAISL01L5	210 x 1.140 x 444			•	•																	•												

Seçenekler hakkında daha fazla bilgi için bkz. sayfa 122

SkyAir Alpha-series BLUEVOLUTION

İnce gizli tavan tipi ünite

Yalnızca 200 mm yükseklikte kompakt gizli tavan tipi ünite

- Sky Air Alpha serisi kombinasyonu, sınıfının en yüksek kalitesini, en yüksek verimliliğini ve performansını sunar
- Ünite tavana gömülü şekilde monte edildiğinden ünite görünmez: dışarıdan yalnızca emiş ve deşarj ızgaraları görülebilir
- Kompakt boyutları sayesinde yalnızca 240 mm'lik bir asma tavan boşluğuna kolayca monte edilebilir
- 40Pa'ya kadar, orta seviyede cihaz dışı statik basınç, farklı uzunluklardaki esnek kanalların kullanılabilmesini sağlar
- Kendi kendini temizleyen filtre seçeneği düzenli filtre temizliği sayesinde maksimum verimlilik, konfor ve güvenirlik sunar
- Çoklu bölge kiti bir iç ünitenin birden fazla sayıda, bağımsız olarak kontrol edilen klima bölgesine hizmet vermesine imkan tanır
- Onecta uygulaması (opsiyonel): nerede olursanız olun iç ünitenizi bir uygulama kullanarak, yerel ağ veya internet üzerinden kontrol edebilir ve enerji tüketiminizi takip edebilirsiniz

otomatik temizleme ve çoklu bölgelere ayırma seçeneği

QR kodlarını taratarak veya tıklayarak daha fazla ayrıntıya ve kesin bilgilere erişebilirsiniz.

FDXM-F9 RZAG-A

Verimlilik verileri			FDXM + RZAG	35F9 + 35A	50F9 + 50A	60F9 + 60A
Soğutma kapasitesi	Min./Nom./Maks.		kW	1,6 /3,5 /4,5	1,7 /5,0 /6,0	1,7 /6,0 /6,5
Isıtma kapasitesi	Min./Nom./Maks.		kW	1,40 /4,00 /5,00	1,70 /5,00 /6,00	1,70 /7,00 /7,50
Alan soğutma	Enerji verimliliği sınıfı			A+		
	Kapasite	Ptasarım	kW	3,50	5,00	6,00
	SEER			5,90		5,70
	Yıllık enerji tüketimi		kWs/yıl	208	296	368
Alan ısıtma (Ilıman iklim)	Enerji verimliliği sınıfı			A		
	Kapasite	Ptasarım	kW	3,50	4,30	4,50
	SCOP/A			3,90		
	Yıllık enerji tüketimi		kWs/yıl	1.255	1.544	1.616

İç ünite			FDXM	35F9	50F9	60F9
Boyutlar	Birim	YükseklikxGenişlikxDerinlik	mm	200 x750 x620	200 x1.150 x620	
Ağırlık	Birim		kg	21	28	
Hava filtresi	Tip			Çıkartılabilir / yıkanabilir		
Fan	Hava debisi	Soğutma Düşük/Orta/Yüksek	m^3/dk	7,3/8,0/8,7	13,3/14,6/15,8	13,5/14,8/16,0
		Isıtma Düşük/Orta/Yüksek	m^3/dk	7,3/8,0/8,7	13,3/14,6/15,8	13,5/14,8/16,0
	Cihaz dışı statik basınç	Nom.	Pa	30	40	
Ses gücü seviyesi	Soğutma		dBA	53,0	55,0	56,0
	Isıtma		dBA	53,0	55,0	56,0
Ses basıncı seviyesi	Soğutma	Düşük/Yüksek	dBA	27,0 /35,0	30,0 /38,0	
	Isıtma	Düşük/Yüksek	dBA	27,0 /35,0	30,0 /38,0	
Kumanda sistemleri	Uzaktan kumanda			BRC4C65		
	Kablolu kumanda			BRC1H52W/S/K, BRC1E53A/B/C, BRC1D52		

Dış ünite			RZAG	35A	50A	60A
Boyutlar	Birim	YükseklikxGenişlikxDerinlik	mm	734 x870 x373		
Ağırlık	Birim		kg	52		
Ses gücü seviyesi	Soğutma		dBA	62,0	63,0	64,0
	Isıtma		dBA	62,0	63,0	64,0
Ses basıncı seviyesi	Soğutma	Nom.	dBA	48,0	49,0	50,0
	Isıtma	Nom.	dBA	48,0	49,0	50,0
Çalışma sıcaklık aralığı	Soğutma	Ortam sıcaklığı Min.~Maks.	°C KT	-20~52		
	Isıtma	Ortam sıcaklığı Min.~Maks.	°C YT	-20~24		
Soğutucu akışkan	Tip/GWP			R-32/675,0		
	Şarj		kg/TCO2Eq	1,55 /1,05		
Boru bağlantıları	Sıvı/Gaz	DÇ	mm	6,35/9,50	6,35/12,7	
	Boru uzunluğu	DÜ - İÜ Maks.	m	50		
		Sistem Şarjsız	m	30		
	İlave soğutucu akışkan şarjı		kg/m	0,02 (30 m'yi geçen boru uzunlukları için)		
	Kot farkı	İÜ - DÜ Maks.	m	30,0		
Güç beslemesi	Faz/Frekans/Gerilim		Hz/V	1~/50 /220-240		

Florlu sera gazları içerir

İnce gizli tavan tipi ünite

Yalnızca 200 mm yükseklikte kompakt gizli tavan tipi ünite

- Split dış ünitelerle birlikte kullanıldığında küçük perakende, ofis ve konut uygulamaları için idealdir
- Ünite tavana gömülü şekilde monte edildiğinden ünite görünmez: dışarıdan yalnızca emiş ve deşarj ızgaraları görülebilir
- Kompakt boyutları sayesinde yalnızca 240 mm'lik bir asma tavan boşluğuna kolayca monte edilebilir
- 40Pa'ya kadar, orta seviyede cihaz dışı statik basınç, farklı uzunluklardaki esnek kanalların kullanılabilmesini sağlar
- Kendi kendini temizleyen filtre seçeneği düzenli filtre temizliği sayesinde maksimum verimlilik, konfor ve güvenirlik sunar
- Çoklu bölge kiti bir iç ünitenin birden fazla sayıda, bağımsız olarak kontrol edilen klima bölgesine hizmet vermesine imkan tanır
- Onecta uygulaması (opsiyonel): nerede olursanız olun iç ünitenizi bir uygulama kullanarak, yerel ağ veya internet üzerinden kontrol edebilir ve enerji tüketiminizi takip edebilirsiniz

otomatik temizleme ve çoklu bölgelere ayırma seçeneği

QR kodlarını taratarak veya tıklayarak daha fazla ayrıntıya ve kesin bilgilere erişebilirsiniz.

FDXM-F9 RXM-R RXM-R9

Verimlilik verileri			FDXM + RXM	25F9 + 25R9	35F9 + 35R9	50F9 + 50R	60F9 + 60R
Soğutma kapasitesi	Min./Nom./Maks.		kW	1,30/2,40/3,00	1,40/3,40/3,80	1,70/5,00/5,30	1,70/6,00/6,50
Isıtma kapasitesi	Min./Nom./Maks.		kW	1,30/3,20/4,50	1,40/4,00/5,00	1,70/5,80/6,00	1,70/7,00/7,10
Alan soğutma	Enerji verimliliği sınıfı			A+	A	A+	A
	Kapasite	Ptasarım	kW	2,40	3,40	5,00	6,00
	SEER			5,68	5,26	5,77	5,56
	Yıllık enerji tüketimi		kWs/yıl	148	226	303	378
Alan ısıtma (Ilıman iklim)	Enerji verimliliği sınıfı			A+	A		
	Kapasite	Ptasarım	kW	2,60	2,90	4,00	4,60
	SCOP/A			4,24	3,88	3,93	3,80
	Yıllık enerji tüketimi		kWs/yıl	858	1.046	1.424	1.693

İç ünite			FDXM	25F9	35F9	50F9	60F9
Boyutlar	Birim	YükseklikxGenişlikxDerinlik	mm	200x750x620		200x1.150x620	
Ağırlık	Birim		kg	21		28	
Hava filtresi	Tip			Çıkartılabilir / yıkanabilir			
Fan	Hava debisi	Soğutma Düşük/Orta/Yüksek	m^3/dk	7,3/8,0/8,7		13,3/14,6/15,8	13,5/14,8/16,0
		Isıtma Düşük/Orta/Yüksek	m^3/dk	7,3/8,0/8,7		13,3/14,6/15,8	13,5/14,8/16,0
	Cihaz dışı statik basınç	Nom.	Pa	30		40	
Ses gücü seviyesi	Soğutma		dBA	53,0		55,0	56,0
	Isıtma		dBA	53,0		55,0	56,0
Ses basıncı seviyesi	Soğutma	Düşük/Yüksek	dBA	27,0/35,0		30,0/38,0	
	Isıtma	Düşük/Yüksek	dBA	27,0/35,0		30,0/38,0	
Kumanda sistemleri	Uzaktan kumanda			BRC4C65			
	Kablolu kumanda			BRC1H52W/S/K, BRC1E53A/B/C, BRC1D5			

Dış ünite			RXM	25R9	35R9	50R	60R
Boyutlar	Birim	YükseklikxGenişlikxDerinlik	mm	552x840x350		734x870x373	
Ağırlık	Birim		kg	32		49,0	
Ses basıncı seviyesi	Soğutma	Nom.	dBA	46,0	49,0	48,0	
	Isıtma	Nom.	dBA	47,0	49,0		
Çalışma sıcaklık aralığı	Soğutma	Ortam sıcaklığı Min.~Maks.	°C KT	-10~50/46		-10~50/46	
Soğutucu akışkan	Tip/GWP			R-32/675,0			
	Şarj		kg/TCO2Eq	0,76/0,52		1,15/0,780	
Boru bağlantıları	Sıvı/Gaz	DÇ	mm	6,35/9,50		6,35/12,7	
	Boru uzunluğu	DÜ - İÜ Maks.	m	20		30	
		Sistem Şarjsız	m	10		-	
	İlave soğutucu akışkan şarjı		kg/m	0,02 (10 m'yi geçen boru uzunlukları için)			
	Kot farkı	İÜ - DÜ Maks.	m	15		20	
Güç beslemesi	Faz/Frekans/Gerilim		Hz/V	1~/50 /220-240			
Akım - 50 Hz	Maksimum sigorta amperi (MFA)		A	-		16	

Florlu sera gazları içerir

SkyAir Alpha-series BLUEVOLUTION

Orta ESP'li gizli tavan tipi ünite

Piyasadaki en ince ama en güçlü cihaz dışı orta statik basınçlı ünite

- Sınıfının en ince ünitesidir; sadece 245 mm (300 mm kurulum yüksekliği) ile dar tavan boşluklarına rahatça monte edilebilir
- 25 dBA'y kadar düşen çalışma sesi seviyesi
- 150 Pa'ya kadar orta seviyedeki cihaz dışı statik basınç, farklı uzunluklardaki esnek kanalların kullanılabilmesini sağlar
- Kablolu kumandayla ESP değiştirebilme imkanı, hava debisinin optimizasyonunu sağlar
- Tavana dikkat çekmeyecek şekilde monte edilebilir: dışarıdan yalnızca emiş ve deşarj ızgaraları görülebilir
- Çoklu bölge kiti bir iç ünitenin birden fazla sayıda, bağımsız olarak kontrol edilen klima bölgesine hizmet vermesine imkan tanır
- Opsiyonel taze hava girişi
- Esnek kurulum: hava emme yönü arkadan emme yerine aşağıdan emme şeklinde değiştirilebilir ve serbest kullanım ile opsiyonel emme ızgarasına bağlantı arasında seçim imkanı bulunur
- 625 mm basınç yüksekliğine sahip standart dahili drenaj pompası esnekliği yükseltirken, montaj süresini kısaltır

çoklu bölgelere ayırma seçeneği

QR kodlarını taratarak veya tıklayarak daha fazla ayrıntıya ve kesin bilgilere erişebilirsiniz.

FBA-A(9) RZAG-A RZAG-NV1 RZAG-NY1

Verimlilik verileri			FBA + RZAG	35A9 + 35A	50A9 + 50A	60A9 + 60A	71A9 + 71NV1	100A + 100NV1	125A + 125NV1	140A + 140NV1	71A9 + 71NY1	100A + 100NY1	125A + 125NY1	140A + 140NY1
Soğutma kapasitesi	Min./Nom./Maks.		kW	1,6 /3,5 /5,0	1,7 /5,0 /6,0	1,7 /6,0 /7,0	-/6,80 /-	-/9,50 /-	-/12,1 /-	-/13,4 /-	-/6,80 /-	-/9,50 /-	-/12,1 /-	-/13,4 /-
Isıtma kapasitesi	Min./Nom./Maks.		kW	1,40/4,00/5,00	1,70/6,00/6,00	1,70/7,00/7,50	-/7,50 /-	-/10,8 /-	-/13,5 /-	-/15,5 /-	-/7,50 /-	-/10,8 /-	-/13,5 /-	-/15,5 /-
Alan soğutma	Enerji verimliliği sınıfı			A++					-		A++		-	
	Kapasite	Ptasarım	kW	3,50	5,00	6,00	6,80	9,50	12,1	13,4	6,80	9,50	12,1	13,4
	SEER			6,12	6,30	6,15	6,50	6,47	6,56	6,42	6,50	6,47	6,56	6,42
	ηs,c		%	-					259	254	-		259	254
	Yıllık enerji tüketimi		kWs/yıl	200	278	341	366	514	1.107	1.252	366	514	1.107	1.252
Alan ısıtma (Ilıman iklim)	Enerji verimliliği sınıfı			A+					-		A+		-	
	Kapasite	Ptasarım	kW	4,20	4,30	4,50	4,70	7,80	9,52		4,70	7,80	9,52	
	SCOP/A			4,10			4,20	4,36	4,37	4,34	4,20	4,36	4,37	4,34
	ηs,h		%	-					172	171	-		172	171
	Yıllık enerji tüketimi		kWs/yıl	1.434	1.469	1.537	1.566	2.505	3.050	3.070	1.566	2.505	3.050	3.070

İç ünite			FBA	35A9	50A9	60A9	71A9	100A	125A	140A	71A9	100A	125A	140A
Boyutlar	Birim	YükseklikxGenişlikxDerinlik	mm	245x700x800		245x1.000x800		245x1.400x800			245x1.000x800	245x1.400x800		
Ağırlık	Birim		kg	28,0		35,0		46,0			35,0	46,0		
Hava filtresi	Tip			Reçine ağ										
Fan	Hava debisi	Soğutma Düşük/Orta/Yüksek	m^3/dk	10,5/12,5/15,0		12,5/15,0/18,0		23,0/26,0/29,0	23,5/29,0/34,0		12,5/15,0/18,0	23,0/26,0/29,0	23,5/29,0/34,0	
		Isıtma Düşük/Orta/Yüksek	m^3/dk	10,5/12,5/15,0		12,5/15,0/18,0		23,0/26,0/29,0	23,5/29,0/34,0		12,5/15,0/18,0	23,0/26,0/29,0	23,5/29,0/34,0	
	Cihaz dışı statik basınç	Nom./Yüksek	Pa	30 /150				40 /150	50 /150		30 /150	40 /150	50 /150	
Ses gücü seviyesi	Soğutma		dBA	60,0		56,0		58,0	62,0		56,0	58,0	62,0	
Ses basıncı seviyesi	Soğutma	Düşük/Orta/Yüksek	dBA	29,0/32,0/35,0		25,0/28,0/30,0		30,0/32,0/34,0	32,0/35,0/37,0		25,0/28,0/30,0	30,0/32,0/34,0	32,0/35,0/37,0	
	Isıtma	Düşük/Orta/Yüksek	dBA	29,0/34,0/37,0		25,0/28,0/31,0		30,0/33,0/36,0	32,0/35,0/38,0		25,0/28,0/31,0	30,0/33,0/36,0	32,0/35,0/38,0	
Kumanda sistemleri	Uzaktan kumanda			BRC4C65 / BRC4C66										
	Kablolu kumanda			BRC1H52W/S/K / BRC1E53A / BRC1E53B / BRC1E53C / BRC1D52										
Güç beslemesi	Faz/Frekans/Gerilim		Hz/V	1~/50/60/220-240/220										

Dış ünite			RZAG	35A	50A	60A	71NV1	100NV1	125NV1	140NV1	71NY1	100NY1	125NY1	140NY1
Boyutlar	Birim	YükseklikxGenişlikxDerinlik	mm	734 x870 x373			870 x1.100 x460							
Ağırlık	Birim		kg	52			81	85	95		81	85	94	
Ses gücü seviyesi	Soğutma		dBA	62,0	63,0	64,0	64	66	69	70	64	66	69	70
	Isıtma		dBA	62,0	63,0	64,0	-		68	71	-		68	71
Ses basıncı seviyesi	Soğutma	Nom.	dBA	48,0	49,0	50,0	46	47	49	50	46	47	49	50
	Isıtma	Nom.	dBA	48,0	49,0	50,0	48	50	52		48	50	52	
Çalışma sıcaklık aralığı	Soğutma	Ortam sıcaklığı Min.~Maks.	°C KT	-20~52			-20 ~52							
	Isıtma	Ortam sıcaklığı Min.~Maks.	°C YT	-20~24			-20 ~18							
Soğutucu akışkan	Tip/GWP			R-32/675,0			R-32/675							
	Şarj		kg/TCO2Eq	1,55/1,05			3,20/2,16		3,70/2,50		3,20/2,16		3,70/2,50	
Boru bağlantıları	Sıvı/Gaz	DÇ	mm	6,35/9,50	6,35/12,7		9,52/15,9							
	Boru uzunluğu	DÜ - İÜ Maks.	m	50			55	85			55	85		
		Sistem Eşdeğer	m	-			75	100			75	100		
		Şarjsız	m	30			40							
	İlave soğutucu akışkan şarjı		kg/m	0,02 (30 m'yi geçen boru uzunlukları için)			Montaj kılavuzuna bakın							
	Kot farkı	İÜ - DÜ Maks.	m	30,0			30							
Güç beslemesi	Faz/Frekans/Gerilim		Hz/V	1~/50 /220-240							3~/50 /380-415			
Akım - 50 Hz	Maksimum sigorta amperi (MFA)		A	-			20	32			16			

Florlu sera gazları içerir

SkyAir Advance-series
BLUEVOLUTION

Orta ESP'li gizli tavan tipi ünite

Piyasadaki en ince ama en güçlü cihaz dışı orta statik basınçlı ünite

- Sky Air Advance serisi kombinasyonu her tipte ticari uygulama için parasının tam karşılığını verir
- Sınıfının en ince ünitesidir; sadece 245 mm (300 mm kurulum yüksekliği) ile dar tavan boşluklarına rahatça monte edilebilir
- 25 dBA'y kadar düşen çalışma sesi seviyesi
- 150 Pa'ya kadar orta seviyedeki cihaz dışı statik basınç, farklı uzunluklardaki esnek kanalların kullanılabilmesini sağlar
- Kablolu kumandayla ESP değiştirebilme imkanı, hava debisinin optimizasyonunu sağlar

çoklu bölgelere ayırma seçeneği

Optimize besleme havası hacmi

Ünitelerin nominal hava debisini ±%10 aralığında tutmak için en uygun fan eğrisini otomatik olarak seçer

Neden?

Montajın ardından gerçek kanal başlangıçta hesaplanan hava akışı direncinden genellikle farklı olacaktır → gerçek hava akışı nominal değerden çok daha düşük veya yüksek olabilir ve kapasite yetersizliğine veya konforsuz hava sıcaklığına neden olabilir. Otomatik Hava Üfleme Ayarı işlevi ünitenin fan devrini kanala adapte ederek (her bir modelde 10 veya daha fazla fan eğrisi mevcuttur) kurulumu hızlandırır.

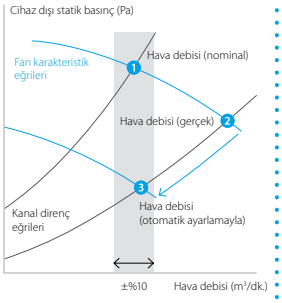

QR kodlarını taratarak veya tıklayarak daha fazla ayrıntıya ve kesin bilgilere erişebilirsiniz.

FBA-A(9) RZASG-MV1 RZASG-MY1

Verimlilik verileri			FBA + RZASG	71A9 + 71MV1	100A + 100MV1	125A + 125MV1	140A + 140MV1	100A + 100MY1	125A + 125MY1	140A + 140MY1
Soğutma kapasitesi	Nom.		kW	6,80	9,50	12,1	13,4	9,50	12,1	13,4
Isıtma kapasitesi	Nom.		kW	7,50	10,8	13,5	15,5	10,8	13,5	15,5
Alan soğutma	Enerji verimliliği sınıfı			A++	A+	-		A+	-	
	Kapasite	Ptasarım	kW	6,80	9,50	12,1	13,4	9,50	12,1	13,4
	SEER			6,19	5,83	5,49	5,81	5,83	5,49	5,81
	ηs,c		%	-		217	229	-	217	229
	Yıllık enerji tüketimi		kWs/yıl	385	570	1.322	1.384	570	1.322	1.384
Alan ısıtma (Ilıman iklim)	Enerji verimliliği sınıfı			A+	A	-		A	-	
	Kapasite	Ptasarım	kW	4,50	6,00		7,80	6,00		7,80
	SCOP/A			4,01	3,85	3,63	3,85		3,63	3,85
	ηs,h		%	-		142	151	-	142	151
	Yıllık enerji tüketimi		kWs/yıl	1.571	2.182	2.314	2.836	2.182	2.314	2.836

İç ünite			FBA	71A9	100A	125A	140A	100A	125A	140A
Boyutlar	Birim	YükseklikxGenişlikxDerinlik	mm	245 x1.000 x800	245 x1.400 x800					
Ağırlık	Birim		kg	35,0	46,0					
Hava filtresi	Tip			Reçine ağ						
Fan	Hava debisi	Soğutma Düşük/Orta/Yüksek	m³/dk	12,5 /15,0 /18,0	23,0 /26,0 /29,0	23,5 /29,0 /34,0		23,0 /26,0 /29,0	23,5 /29,0 /34,0	
		Isıtma Düşük/Orta/Yüksek	m³/dk	12,5 /15,0 /18,0	23,0 /26,0 /29,0	23,5 /29,0 /34,0		23,0 /26,0 /29,0	23,5 /29,0 /34,0	
	Cihaz dışı statik basınç	Nom./Yüksek	Pa	30 /150	40 /150	50 /150		40 /150	50 /150	
Ses gücü seviyesi	Soğutma		dBA	56,0	58,0	62,0		58,0	62,0	
Ses basıncı seviyesi	Soğutma	Düşük/Orta/Yüksek	dBA	25,0 /28,0 /30,0	30,0 /32,0 /34,0	32,0 /35,0 /37,0		30,0 /32,0 /34,0	32,0 /35,0 /37,0	
	Isıtma	Düşük/Orta/Yüksek	dBA	25,0 /28,0 /31,0	30,0 /33,0 /36,0	32,0 /35,0 /38,0		30,0 /33,0 /36,0	32,0 /35,0 /38,0	
Kumanda sistemleri	Uzaktan kumanda			BRC4C65 / BRC4C66						
	Kablolu kumanda			BRC1H52W/S/K / BRC1E53A / BRC1E53B / BRC1E53C / BRC1D52						
Güç beslemesi	Faz/Frekans/Gerilim		Hz/V	1~/50/60/220-240/220						

Dış ünite			RZASG	71MV1	100MV1	125MV1	140MV1	100MY1	125MY1	140MY1
Boyutlar	Birim	YükseklikxGenişlikxDerinlik	mm	770 x900 x320	990 x940 x320					
Ağırlık	Birim		kg	60	70		78	70		77
Ses gücü seviyesi	Soğutma		dBA	65	70	71	73	70	71	73
	Isıtma		dBA	-		71	73	-	71	73
Ses basıncı seviyesi	Soğutma	Nom.	dBA	46	53		54	53		54
	Isıtma	Nom.	dBA	47	57					
Çalışma sıcaklık aralığı	Soğutma	Ortam sıcaklığı Min.~Maks.	°C KT	-15 ~46						
	Isıtma	Ortam sıcaklığı Min.~Maks.	°C YT	-15 ~15,5						
Soğutucu akışkan	Tip/GWP			R-32/675						
	Şarj		kg/TCO2Eq	2,45 /1,65	2,60 /1,76		2,90 /1,96	2,60 /1,76		2,90 /1,96
Boru bağlantıları	Sıvı/Gaz	DÇ	mm	9,52 /15,9						
	Boru uzunluğu	DÜ - İÜ Maks.	m	50						
		Sistem Eşdeğer	m	70						
		Şarjsız	m	30						
	İlave soğutucu akışkan şarjı		kg/m	Montaj kılavuzuna bakın						
	Kot farkı	İÜ - DÜ Maks.	m	30,0						
Güç beslemesi	Faz/Frekans/Gerilim		Hz/V	1~/50 /220-240				3~/50 /380-415		
Akım - 50 Hz	Maksimum sigorta amperi (MFA)		A	20	25	32		16		

Florlu sera gazları içerir

SkyAir Active-series BLUEVOLUTION

Orta ESP'li gizli tavan tipi ünite

Piyasadaki en ince ama en güçlü cihaz dışı orta statik basınçlı ünite

- Küçük işletmeler ve mağazalar için ideal çözümdür
- Sınıfının en ince ünitesidir; sadece 245 mm (300 mm kurulum yüksekliği) ile dar tavan boşluklarına rahatça monte edilebilir
- 25 dBA'y kadar düşen çalışma sesi seviyesi
- 150 Pa'ya kadar orta seviyedeki cihaz dışı statik basınç, farklı uzunluklardaki esnek kanalların kullanılabilmesini sağlar
- Kablolu kumandayla ESP değiştirebilme imkanı, hava debisinin optimizasyonunu sağlar
- Tavana dikkat çekmeyecek şekilde monte edilebilir: dışarıdan yalnızca emiş ve deşarj ızgaraları görülebilir
- Çoklu bölge kiti bir iç ünitenin birden fazla sayıda, bağımsız olarak kontrol edilen klima bölgesine hizmet vermesine imkan tanır
- Özel olarak geliştirilen DC fan motoru sayesinde daha düşük enerji tüketimi
- Opsiyonel taze hava girişi
- Esnek kurulum: hava emme yönü arkadan emme yerine aşağıdan emme şeklinde değiştirilebilir ve serbest kullanım ile opsiyonel emme ızgarasına bağlantı arasında seçim imkanı bulunur
- 625 mm basınç yüksekliğine sahip standart dahili drenaj pompası esnekliği yükseltirken, montaj süresini kısaltır

çoklu bölgelere ayırma seçeneği

QR kodlarını taratarak veya tıklayarak daha fazla ayrıntıya ve kesin bilgilere erişebilirsiniz.

FBA-A(9) ARXM-R AZAS-MV1 AZAS-MY1

Verimlilik verileri		FCAG + ARXM / AZAS	71A9 + ARXM71R	100A + AZAS100MV1	125A + AZAS125MV1	140A + AZAS140MV1	100A + AZAS100MY1	125A + AZAS125MY1	140A + AZAS140MY1
Soğutma kapasitesi	Nom.	kW	6,80	9,50	12,1	13,4	9,50	12,1	13,4
Isıtma kapasitesi	Nom.	kW	7,50	10,8	13,5	15,5	10,8	13,5	15,5
Alan soğutma	Enerji verimliliği sınıfı		A	A	-		A	-	
	Kapasite Ptasarım	kW	6,80	9,50	12,1	13,0	9,50	12,1	13,0
	SEER		5,57	5,25	4,85	5,50	5,25	4,85	5,50
	ηs,c		-		191	217	-	191	217
	Yıllık enerji tüketimi	kWs/yıl	427	633	1.497	1.418	633	1.497	1.418
Alan ısıtma (Ilıman iklim)	Enerji verimliliği sınıfı		A		-		A	-	
	Kapasite Ptasarım	kW	4,50	6,00		7,80	6,00		7,80
	SCOP/A		3,81		3,55	3,85	3,81	3,55	3,85
	ηs,h		-		139	151	-	139	151
	Yıllık enerji tüketimi	kWs/yıl	1.652	2.205	2.366	2.836	2.205	2.366	2.836

İç ünite		FBA	71A9	100A	125A	140A	100A	125A	140A
Boyutlar	Birim YükseklikxGenişlikxDerinlik	mm	245 x1.000 x800	245 x1.400 x800					
Ağırlık	Birim	kg	35,0	46,0					
Hava filtresi	Tip		Reçine ağ						
Fan	Hava debisi Soğutma Düşük/Orta/Yüksek	m³/dk	12,5 /15,0 /18,0	23,0 /26,0 /29,0	23,5 /29,0 /34,0		23,0 /26,0 /29,0	23,5 /29,0 /34,0	
	Hava debisi Isıtma Düşük/Orta/Yüksek	m³/dk	12,5 /15,0 /18,0	23,0 /26,0 /29,0	23,5 /29,0 /34,0		23,0 /26,0 /29,0	23,5 /29,0 /34,0	
	Cihaz dışı statik basınç Nom./Yüksek	Pa	30 /150	40 /150	50 /150		40 /150	50 /150	
Ses gücü seviyesi	Soğutma	dBA	56,0	58,0	62,0		58,0	62,0	
Ses basıncı seviyesi	Soğutma Düşük/Orta/Yüksek	dBA	25,0 /28,0 /30,0	30,0 /32,0 /34,0	32,0 /35,0 /37,0		30,0 /32,0 /34,0	32,0 /35,0 /37,0	
	Isıtma Düşük/Orta/Yüksek	dBA	25,0 /28,0 /31,0	30,0 /33,0 /36,0	32,0 /35,0 /38,0		30,0 /33,0 /36,0	32,0 /35,0 /38,0	
Kumanda sistemleri	Uzaktan kumanda		BRC4C65 / BRC4C66						
	Kablolu kumanda		BRC1H52W/S/K / BRC1E53A / BRC1E53B / BRC1E53C / BRC1D52						
Güç beslemesi	Faz/Frekans/Gerilim	Hz/V	1~/50/60/220-240/220						

Dış ünite			ARXM71R	AZAS100MV1	AZAS125MV1	AZAS140MV1	AZAS100MY1	AZAS125MY1	AZAS140MY1
Boyutlar	Birim YükseklikxGenişlikxDerinlik	mm	734 x954 x401	990 x940 x320					
Ağırlık	Birim	kg	49,0	70		78	70		77
Ses gücü seviyesi	Soğutma		-	70	71	73	70	71	73
			-		71	73	-	71	73
Ses basıncı seviyesi	Soğutma Nom.	dBA	52,0	53		54	53		54
	Isıtma Nom.	dBA	52,0	57					
Çalışma sıcaklık aralığı	Soğutma Ortam sıcaklığı Min.~Maks.	°C KT	-10~46	-5 ~46					
	Isıtma Ortam sıcaklığı Min.~Maks.	°C YT	-15~18	-15 ~15,5					
Soğutucu akışkan	Tip/GWP		R-32/675						
	Şarj	kg/TCO2Eq	1,15 /0,780	2,60 /1,76		2,90 /1,96	2,60 /1,76		2,90 /1,96
Boru bağlantıları	Sıvı/Gaz DÇ	mm	9,52 /15,9						
	Boru uzunluğu DÜ - İÜ Maks.	m	30						
	Boru uzunluğu Sistem Eşdeğer	m	-	50					
	Boru uzunluğu Sistem Şarjsız	m	-	30					
	İlave soğutucu akışkan şarjı	kg/m	0,035 (10 m'yi geçen boru uzunlukları için)	Montaj kılavuzuna bakın					
	Kot farkı İÜ - DÜ Maks.	m	20,0	30,0					
Güç beslemesi	Faz/Frekans/Gerilim	Hz/V	1~/50 /220-240				3~/50 /380-415		
Akım - 50 Hz	Maksimum sigorta amperi (MFA)	A	-	25	32		16		

Florlu sera gazları içerir

Orta ESP'li gizli tavan tipi ünite

Piyasadaki en ince ama en güçlü cihaz dışı orta statik basınçlı ünite

- Split dış ünitelerle birlikte kullanıldığında küçük perakende, ofis ve konut uygulamaları için idealdir
- Sınıfının en ince ünitesidir; sadece 245 mm (300 mm kurulum yüksekliği) ile dar tavan boşluklarına rahatça monte edilebilir
- 25 dBA'y kadar düşen çalışma sesi seviyesi
- 150 Pa'ya kadar orta seviyedeki cihaz dışı statik basınç, farklı uzunluklardaki esnek kanalların kullanılabilmesini sağlar
- Kablolu kumandayla ESP değiştirebilme imkanı, hava debisinin optimizasyonunu sağlar

çoklu bölgelere ayırma seçeneği

Optimize besleme havası hacmi

Ünitelerin nominal hava debisini ±%10 aralığında tutmak için en uygun fan eğrisini otomatik olarak seçer

Neden?

Montajın ardından gerçek kanal başlangıçta hesaplanan hava akışı direncinden genellikle farklı olacaktır → gerçek hava akışı nominal değerden çok daha düşük veya yüksek olabilir ve kapasite yetersizliğine veya konforsuz hava sıcaklığına neden olabilir. Otomatik Hava Üfleme Ayarı işlevi ünitenin fan devrini kanala adapte ederek (her bir modelde 10 veya daha fazla fan eğrisi mevcuttur) kurulumu hızlandırır.

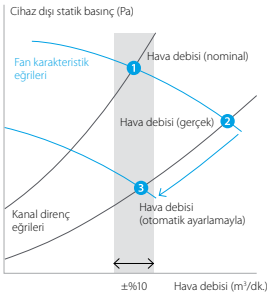

QR kodlarını taratarak veya tıklayarak daha fazla ayrıntıya ve kesin bilgilere erişebilirsiniz.

FBA-A(9) RXM-R RXM-R9

Verimlilik verileri			FBA + RXM	35A9 + 35R9	50A9 + 50R	60A9 + 60R
Soğutma kapasitesi	Nom.		kW	3,40	5,00	5,70
Isıtma kapasitesi	Nom.		kW	4,00	5,50	7,00
Alan soğutma	Enerji verimliliği sınıfı			A++		A+
	Kapasite	Ptasarım	kW	3,40	5,00	5,70
	SEER			6,23	6,27	5,91
	Yıllık enerji tüketimi		kWs/yıl	191	279	336
Alan ısıtma (Ilıman iklim)	Enerji verimliliği sınıfı			A+		
	Kapasite	Ptasarım	kW	2,90	4,40	4,60
	SCOP/A			4,07	4,06	4,01
	Yıllık enerji tüketimi		kWs/yıl	996	1.517	1.607

İç ünite			FBA	35A9	50A9	60A9
Boyutlar	Birim	YükseklikxGenişlikxDerinlik	mm	245 x700 x800		245 x1.000 x800
Ağırlık	Birim		kg	28,0		35,0
Hava filtresi	Tip			Reçine ağ		
Fan	Hava debisi	Soğutma Düşük/Orta/Yüksek	m³/dk	10,5 /12,5 /15,0		12,5 /15,0 /18,0
		Isıtma Düşük/Orta/Yüksek	m³/dk	10,5 /12,5 /15,0		12,5 /15,0 /18,0
	Cihaz dışı statik basınç	Nom./Yüksek	Pa	30 /150		
Ses gücü seviyesi	Soğutma		dBA	60,0		56,0
Ses basıncı seviyesi	Soğutma	Düşük/Orta/Yüksek	dBA	29,0 /32,0 /35,0		25,0 /28,0 /30,0
	Isıtma	Düşük/Orta/Yüksek	dBA	29,0 /34,0 /37,0		25,0 /28,0 /31,0
Kumanda sistemleri	Uzaktan kumanda			BRC4C65 / BRC4C66		
	Kablolu kumanda			BRC1H52W/S/K / BRC1E53A / BRC1E53B / BRC1E53C / BRC1D52		
Güç beslemesi	Faz/Frekans/Gerilim		Hz/V	1~/50/60/220-240/220		

Dış ünite			RXM	35R9	50R	60R
Boyutlar	Birim	YükseklikxGenişlikxDerinlik	mm	552 x840 x350	734 x870 x373	
Ağırlık	Birim		kg	32	49,0	
Ses basıncı seviyesi	Soğutma	Nom.	dBA	49,0	48,0	
	Isıtma	Nom.	dBA	49,0		
Çalışma sıcaklık aralığı	Soğutma	Ortam sıcaklığı Min.~Maks.	°C KT	-10 ~50 / 46		
	Isıtma	Ortam sıcaklığı Min.~Maks.	°C YT	-20~24		
Soğutucu akışkan	Tip			R-32		
	GWP			675	675,0	
	Şarj		kg/TCO2Eq	0,76 /0,52	1,15 /0,780	
Boru bağlantıları	Sıvı	DÇ	mm	6,35		
	Gaz	DÇ	mm	9,50	12,7	
	Boru uzunluğu	DÜ - İÜ Maks.	m	20	30	
		Sistem Şarjsız	m	10	-	
	İlave soğutucu akışkan şarjı		kg/m	0,02 (10 m'yi geçen boru uzunlukları için)		
	Kot farkı	İÜ - DÜ Maks.	m	15	20,0	
Güç beslemesi	Faz/Frekans/Gerilim		Hz/V	1~/50 /220-240		
Akım - 50 Hz	Maksimum sigorta amperi (MFA)		A	-	16	

Florlu sera gazları içerir

SkyAir Alpha-series

SkyAir Advance-series BLUEVOLUTION

Yüksek ESP'li gizli tavan tipi ünite

Geniş alanlar için ideal, 250 Pa'ya kadar çıkan ESP değerleri

- 250 Pa'ya kadar yüksek seviyedeki statik basınç, farklı uzunluklardaki kanal ve ızgara ağına imkan tanır
- Kablolu kumandayla ESP değiştirebilme imkanı, hava debisinin optimizasyonunu sağlar
- Tavana dikkat çekmeyecek şekilde monte edilebilir: dışarıdan yalnızca emiş ve deşarj ızgaraları görülebilir
- Dahili drenaj pompası (625 mm), esnekliği arttırır ve montaj süresini kısaltır (FDA125 için standarttır, FDA200-250 için opsiyoneldir)
- Standart olarak gelen emiş filtresi, montajı kolaylaştırır
- Isıtma modunda 26,4 kW'ya kadar

QR kodlarını taratarak veya tıklayarak daha fazla ayrıntıya ve kesin bilgilere erişebilirsiniz.

FDA-A RZAG-NV1 RZAG-NY1 RZASG-MV1 RZASG-MY1

					Sky Air Alpha serisi		Sky Air Advance serisi	
Verimlilik verileri				**FDA + RZAG / RZASG**	**125A + 125NV1**	**125A + 125NY1**	**125A + 125MV1**	**125A + 125MY1**
Soğutma kapasitesi	Nom.			kW	12,1			
Isıtma kapasitesi	Nom.			kW	13,5			
Alan soğutma	Kapasite		Ptasarım	kW	12,1			
	SEER				6,59		5,03	
	ηs,c			%	261		198	
	Yıllık enerji tüketimi			kWs/yıl	1.102		1.444	
Alan ısıtma (Ilıman iklim)	Kapasite		Ptasarım	kW	9,52		6,00	
	SCOP/A				4,35		3,58	
	ηs,h			%	171		140	
	Yıllık enerji tüketimi			kWs/yıl	3.064		2.346	
İç ünite				**FDA**	**125A**	**125A**	**125A**	**125A**
Boyutlar	Birim	YükseklikxGenişlikxDerinlik		mm	300 x1.400 x700			
Ağırlık	Birim			kg	45			
Gerekli tavan boşluğu >				mm	350			
Hava filtresi	Tip				Reçine ağ			
Dekoratif panel	Model				BYBS125DJW1			
	Renk				Beyaz (10Y9/0.5)			
	Boyutlar	YükseklikxGenişlikxDerinlik		mm	55 x1.500 x500			
	Ağırlık			kg	6,5			
Fan	Hava debisi	Soğutma	Düşük/Yüksek	m^3/dk	28,0 /39,0			
		Isıtma	Düşük/Yüksek	m^3/dk	28,0 /39,0			
	Cihaz dışı statik basınç	Nom./Yüksek		Pa	50 /200			
Ses gücü seviyesi	Soğutma			dBA	66			
Ses basıncı seviyesi	Soğutma	Düşük/Yüksek		dBA	33 /40			
	Isıtma	Düşük/Yüksek		dBA	33 /40			
Kumanda sistemleri	Uzaktan kumanda				BRC4C65 / BRC4C66			
	Kablolu kumanda				BRC1H52W/S/K / BRC1E53A / BRC1E53B / BRC1E53C / BRC1D52			
Güç beslemesi	Faz/Frekans/Gerilim			Hz/V	1~/50/60/220-240/220			
Dış ünite					**RZAG125NV1**	**RZAG125NY1**	**RZASG125MV1**	**RZASG125MY1**
Boyutlar	Birim	YükseklikxGenişlikxDerinlik		mm	870 x1.100 x460		990 x940 x320	
Ağırlık	Birim			kg	95	94	70	
Ses gücü seviyesi	Soğutma			dBA	69		71	
	Isıtma			dBA	68		71	
Ses basıncı seviyesi	Soğutma	Nom.		dBA	49		53	
	Isıtma	Nom.		dBA	52		57	
Çalışma sıcaklık aralığı	Soğutma	Ortam sıcaklığı	Min.~Maks.	°C KT	-20 ~52		-15 ~46	
	Isıtma	Ortam sıcaklığı	Min.~Maks.	°C YT	-20 ~18		-15 ~15,5	
Soğutucu akışkan	Tip/GWP				R-32/675			
	Şarj			kg/TCO2Eq	3,70 /2,50		2,60 /1,76	
Boru bağlantıları	Sıvı/Gaz	DÇ		mm	9,52 /15,9			
	Boru uzunluğu	DÜ - İÜ	Maks.	m	85		50	
		Sistem	Eşdeğer	m	100		70	
			Şarjsız	m	40		30	
	İlave soğutucu akışkan şarjı			kg/m	Montaj kılavuzuna bakın			
	Kot farkı	İÜ - DÜ	Maks.	m	30		30,0	
Güç beslemesi	Faz/Frekans/Gerilim			Hz/V	1~/50 /220-240	3~/50 /380-415	1~/50 /220-240	3~/50 /380-415
Akım - 50 Hz	Maksimum sigorta amperi (MFA)			A	32	16	32	16

Florlu sera gazları içerir

SkyAir Advance-series
BLUEVOLUTION

Yüksek ESP'li gizli tavan tipi ünite

Geniş alanlar için ideal, 250 Pa'ya kadar çıkan ESP değerleri

- 250 Pa'ya kadar yüksek seviyedeki statik basınç, farklı uzunluklardaki kanal ve ızgara ağına imkan tanır
- Kablolu kumandayla ESP değiştirebilme imkanı, hava debisinin optimizasyonunu sağlar
- Tavana dikkat çekmeyecek şekilde monte edilebilir: dışarıdan yalnızca emiş ve deşarj ızgaraları görülebilir
- Opsiyonel drenaj pompası
- Standart olarak gelen emiş filtresi, montajı kolaylaştırır
- Isıtma modunda 26,4 kW'ya kadar

QR kodlarını taratarak veya tıklayarak daha fazla ayrıntıya ve kesin bilgilere erişebilirsiniz.

FDA-A RZA-D

Verimlilik verileri			FDA + RZA	200A + 200D	250A + 250D
Soğutma kapasitesi	Nom.		kW	19,0	22,0
Isıtma kapasitesi	Nom.		kW	22,4	24,0
Alan soğutma	Kapasite	Ptasarım	kW	19,0	22,0
	SEER			6,26	5,38
	ηs,c		%	247	212
	Yıllık enerji tüketimi		kWs/yıl	1.821	2.455
Alan ısıtma (Ilıman iklim)	Kapasite	Ptasarım	kW	11,2	12,1
	SCOP/A			3,59	3,55
	ηs,h		%	141	139
	Yıllık enerji tüketimi		kWs/yıl	4.368	4.765

İç ünite			FDA	200A	250A
Boyutlar	Birim	YükseklikxGenişlikxDerinlik	mm	470 x1.490 x1.100	
Ağırlık	Birim		kg	104	115
Hava filtresi	Tip			Reçine ağ	
Fan	Hava debisi	Soğutma Düşük/Orta/Yüksek	m^3/dk	36,0 /50 /64,0	43,0 /56 /69,0
		Isıtma Düşük/Orta/Yüksek	m^3/dk	36,0 /50,0 /64,0	43,0 /56,0 /69,0
	Cihaz dışı statik basınç	Nom./Yüksek	Pa	62 /250	
Ses gücü seviyesi	Soğutma		dBA	69,0	71,0
Ses basıncı seviyesi	Soğutma	Düşük/Orta/Yüksek	dBA	36,0 /39,0 /43,0	37,0 /40,0 /44,0
	Isıtma	Düşük/Orta/Yüksek	dBA	36,0 /39,0 /43,0	37,0 /40,0 /44,0
Kumanda sistemleri	Kablolu kumanda			BRC1H52W/S/K / BRC1E53A / BRC1E53B / BRC1E53C / BRC1D52	
Güç beslemesi	Faz/Frekans/Gerilim		Hz/V	1~/50/60/220-240/220	

Dış ünite			RZA	200D	250D
Boyutlar	Birim	YükseklikxGenişlikxDerinlik	mm	870 x1.100 x460	
Ağırlık	Birim		kg	117	
Ses gücü seviyesi	Soğutma		dBA	73	76
	Isıtma		dBA	76	79
Ses basıncı seviyesi	Soğutma	Nom.	dBA	53	57
	Isıtma	Nom.	dBA	60	63
Çalışma sıcaklık aralığı	Soğutma	Ortam sıcaklığı Min.~Maks.	°C KT	-20 ~46	
	Isıtma	Ortam sıcaklığı Min.~Maks.	°C YT	-20 ~15	
Soğutucu akışkan	Tip/GWP			R-32/675	
	Şarj		kg/TCO2Eq	5 /3,38	
Boru bağlantıları	Sıvı/Gaz	DÇ	mm	9,52 /22,2	
	Boru uzunluğu	DÜ - İÜ Maks.	m	100	
		Sistem Şarjsız	m	30	
	İlave soğutucu akışkan şarjı		kg/m	Montaj kılavuzuna bakın	
Güç beslemesi	Faz/Frekans/Gerilim		Hz/V	3~/50 /380-415	
Akım - 50 Hz	Maksimum sigorta amperi (MFA)		A	20	

Florlu sera gazları içerir

SkyAir Active-series BLUEVOLUTION

Orta ESP'li gizli tavan tipi ünite

Asma tavanlı konut uygulamaları için idealdir

- Split dış ünitelerle birlikte kullanıldığında küçük perakende, ofis veya konut uygulamaları için idealdir
- Sınıfının en ince ünitesidir; sadece 245 mm (300 mm kurulum yüksekliği) ile dar tavan boşluklarına rahatça monte edilebilir
- 25 dBA'y kadar düşen çalışma sesi seviyesi
- 150 Pa'ya kadar orta seviyedeki cihaz dışı statik basınç, farklı uzunluklardaki esnek kanalların kullanılabilmesini sağlar
- Kablolu kumandayla ESP değiştirebilme imkanı, hava debisinin optimizasyonunu sağlar
- Tavana dikkat çekmeyecek şekilde monte edilebilir: dışarıdan yalnızca emiş ve deşarj ızgaraları görülebilir
- Çoklu bölge kiti bir iç ünitenin birden fazla sayıda, bağımsız olarak kontrol edilen klima bölgesine hizmet vermesine imkan tanır

Optimize besleme havası hacmi

Ünitelerin nominal hava debisini ±%10 aralığında tutmak için en uygun fan eğrisini otomatik olarak seçer

Neden?

Montajın ardından gerçek kanal başlangıçta hesaplanan hava akışı direncinden genellikle farklı olacaktır → gerçek hava akışı nominal değerden çok daha düşük veya yüksek olabilir ve kapasite yetersizliğine veya konforsuz hava sıcaklığına neden olabilir. Otomatik Hava Üfleme Ayarı işlevi ünitenin fan devrini kanala adapte ederek (her bir modelde 10 veya daha fazla fan eğrisi mevcuttur) kurulumu hızlandırır.

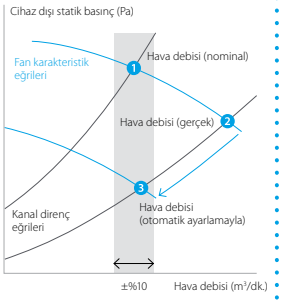

QR kodlarını taratarak veya tıklayarak daha fazla ayrıntıya ve kesin bilgilere erişebilirsiniz.

ADEA-A ARXM-R AZAS-MV1

Verimlilik verileri			ADEA	71A + ARXM71R	100A + AZAS100MV1	125A + AZAS125MV1
Soğutma kapasitesi	Nom.		kW	6,80	9,50	12,10
Isıtma kapasitesi	Nom.		kW	7,50	10,80	13,50
Alan soğutma	Enerji verimliliği sınıfı			A	A	-
	Kapasite	Ptasarım	kW	6,80	9,50	12,10
	SEER			5,35	5,13	4,73
	ηs,c			-		186
	Yıllık enerji tüketimi		kWs/yıl	445	648	1.534
Alan ısıtma (Ilıman iklim)	Enerji verimliliği sınıfı			A		-
	Kapasite	Ptasarım	kW	6,00		
	SCOP/A			3,80	3,81	3,50
	ηs,h			-	-	137
	Yıllık enerji tüketimi		kWs/yıl	2.209	2.206	2.399

İç ünite			ADEA	71A	100A	125A
Boyutlar	Birim	YükseklikxGenişlikxDerinlik	mm	245 x1.000 x800	245 x1.400 x800	
Ağırlık	Birim		kg	35,0	46,0	
Hava filtresi	Tip			Reçine ağ		
Fan	Hava debisi	Soğutma Düşük/Orta/Yüksek	m³/dk	12,5 /15,0 /18,0	23,0 /26,0 /29,0	23,5 /29,0 /34,0
		Isıtma Düşük/Orta/Yüksek	m³/dk	12,5 /15,0 /18,0	23,0 /26,0 /29,0	23,5 /29,0 /34,0
	Cihaz dışı statik basınç	Nom./Yüksek	Pa	30 /150	40 /150	50 /150
Ses gücü seviyesi	Soğutma		dBA	56	58	62
Ses basıncı seviyesi	Soğutma	Düşük/Orta/Yüksek	dBA	25 /28 /30	30 /32 /34	32 /35 /37
	Isıtma	Düşük/Orta/Yüksek	dBA	25 /28 /31	30 /33 /36	32 /35 /38
Kumanda sistemleri	Uzaktan kumanda			BRC4C65 / BRC4C66		
	Kablolu kumanda			BRC1E53A / BRC1E53B / BRC1E53C / BRC1D52		
Güç beslemesi	Faz/Frekans/Gerilim		Hz/V	1~/50 /220-240/220		

Dış ünite				ARXM71R	AZAS100MV1	AZAS125MV1
Boyutlar	Birim	YükseklikxGenişlikxDerinlik	mm	734 x954 x401	990 x940 x320	
Ağırlık	Birim		kg	49,0	70	
Ses gücü seviyesi	Soğutma		dBA	-	70	71
	Isıtma		dBA	-		71
Ses basıncı seviyesi	Soğutma	Nom.	dBA	52,0	53	
	Isıtma	Nom.	dBA	52,0	57	
Çalışma sıcaklık aralığı	Soğutma	Ortam sıcaklığı Min.~Maks.	°C KT	-~-	-5 ~46	
	Isıtma	Ortam sıcaklığı Min.~Maks.	°C YT	-~-	-15 ~15,5	
Soğutucu akışkan	Tip/GWP			R-32/675,0		
	Şarj		kg/TCO2Eq	1,15 /0,780	2,60 /1,76	
Boru bağlantıları	Sıvı/Gaz	DÇ	mm	9,52/15,9		
	Boru uzunluğu	DÜ - İÜ Maks.	m	30		
		Sistem Eşdeğer	m	-	50	
		Şarjsız	m	-	30	
	İlave soğutucu akışkan şarjı		kg/m	0,035 (10 m'yi geçen boru uzunlukları için)	Montaj kılavuzuna bakın	
	Kot farkı	İÜ - DÜ Maks.	m	20,0	30,0	
Güç beslemesi	Faz/Frekans/Gerilim		Hz/V	1~/50 /220-240	1~/50 /220-240	
Akım - 50 Hz	Maksimum sigorta amperi (MFA)		A	-	25	32

Florlu sera gazları içerir

SkyAir Alpha-series BLUEVOLUTION

Duvar tipi ünite

Asma tavanı olmayan ve boş zemin alanı bulunmayan odalar için

- Sky Air Alpha serisi kombinasyonu, sınıfının en yüksek kalitesini, en yüksek verimliliğini ve performansını sunar
- Şık düz ön paneli iç dekora sorunsuz uyar ve temizlemesi çok kolaydır
- Yeni projelere ve yenileme projelerine kolayca monte edilebilir
- Hava, uzaktan kumandadan programlanabilen 5 farklı üfleme açısı sayesinde yukarıya ve aşağıya doğru konforlu şekilde üflenir
- Bakım işlemleri ünitenin ön bölümünden kolayca gerçekleştirilebilir
- En büyük gövde sadece 18 kg ağırlığında olduğundan ve ünitenin altında, solunda veya sağında boru bağlantıları gerçekleştirilebildiğinden dolayı esnek montaj imkanı sunar

QR kodlarını taratarak veya tıklayarak daha fazla ayrıntıya ve kesin bilgilere erişebilirsiniz.

FAA-B RZAG-NV1 RZAG-NY1

Verimlilik verileri				FAA + RZAG	71B + 71NV1	100B + 100NV1	71B + 71NY1	100B + 100NY1
Soğutma kapasitesi	Nom.			kW	6,80	9,50	6,80	9,50
Isıtma kapasitesi	Nom.			kW	7,50	10,8	7,50	10,8
Alan soğutma	Enerji verimliliği sınıfı				A++			
	Kapasite		Ptasarım	kW	6,80	9,50	6,80	9,50
	SEER				6,58	6,42	6,58	6,42
	Yıllık enerji tüketimi			kWs/yıl	362	518	362	518
Alan ısıtma (Ilıman iklim)	Enerji verimliliği sınıfı				A+			
	Kapasite		Ptasarım	kW	4,70	7,80	4,70	7,80
	SCOP/A				4,20	4,01	4,20	4,01
	Yıllık enerji tüketimi			kWs/yıl	1.567	2.723	1.567	2.723

İç ünite				FAA	71B	100B	71B	100B
Boyutlar	Birim	YükseklikxGenişlikxDerinlik		mm	290x1.050x269	340x1.200x262	290x1.050x269	340x1.200x262
Ağırlık	Birim			kg	14,0	18	14,0	18
Fan	Hava debisi	Soğutma	Düşük/Orta/Yüksek	m^3/dk	12,1/13,4/16,2	23,0/21,1/18,7	12,1/13,4/16,2	23,0/21,1/18,7
		Isıtma	Düşük/Orta/Yüksek	m^3/dk	12,7/14,2/16,9	23,0/20,9/18,7	12,7/14,2/16,9	23,0/20,9/18,7
Ses gücü seviyesi	Soğutma			dBA	61,0	65	61,0	65
	Isıtma			dBA	61,0	65	61,0	65
Ses basıncı seviyesi	Soğutma	Düşük/Orta/Yüksek		dBA	40,0/42,0/45,0	41/45/49	40,0/42,0/45,0	41/45/49
	Isıtma	Düşük/Orta/Yüksek		dBA	40,0/42,0/45,0	41/45/49	40,0/42,0/45,0	41/45/49
Kumanda sistemleri	Uzaktan kumanda				BRC7EA631	BRC7EA632	BRC7EA631	BRC7EA632
	Kablolu kumanda				BRC1H52W/S/K, BRC1E53A/B/C, BRC1D52			
Güç beslemesi	Faz/Frekans/Gerilim			Hz/V	1~/50 /220-240			

Dış ünite				RZAG	71NV1	100NV1	71NY1	100NY1
Boyutlar	Birim	YükseklikxGenişlikxDerinlik		mm	870x1.100x460			
Ağırlık	Birim			kg	81	85	81	85
Ses gücü seviyesi	Soğutma			dBA	64	66	64	66
Ses basıncı seviyesi	Soğutma	Nom.		dBA	46	47	46	47
	Isıtma	Nom.		dBA	48	50	48	50
Çalışma sıcaklık aralığı	Soğutma	Ortam sıcaklığı	Min.~Maks.	°C KT	-20~52			
	Isıtma	Ortam sıcaklığı	Min.~Maks.	°C YT	-20~18			
Soğutucu akışkan	Tip/GWP				R-32/675			
	Şarj			kg/TCO2Eq	3,20/2,16			
Boru bağlantıları	Sıvı/Gaz	DÇ		mm	9,52/15,9			
	Boru uzunluğu	DÜ - İÜ	Maks.	m	55	85	55	85
		Sistem	Eşdeğer	m	75	100	75	100
			Şarjsız	m	40			
	İlave soğutucu akışkan şarjı			kg/m	Montaj kılavuzuna bakın			
	Kot farkı	İÜ - DÜ	Maks.	m	30			
Güç beslemesi	Faz/Frekans/Gerilim			Hz/V	1~/50 /220-240		3~/50 /380-415	
Akım - 50 Hz	Maksimum sigorta amperi (MFA)			A	20	32	16	

Florlu sera gazları içerir

SkyAir Advance-series
BLUEVOLUTION

Duvar tipi ünite

Asma tavanı olmayan ve boş zemin alanı bulunmayan odalar için

- Sky Air Advance serisi kombinasyonu her tipte ticari uygulama için parasının tam karşılığını verir
- Şık düz ön paneli iç dekora sorunsuz uyar ve temizlemesi çok kolaydır
- Yeni projelere ve yenileme projelerine kolayca monte edilebilir
- Hava, uzaktan kumandadan programlanabilen 5 farklı üfleme açısı sayesinde yukarıya ve aşağıya doğru konforlu şekilde üflenir
- Bakım işlemleri ünitenin ön bölümünden kolayca gerçekleştirilebilir
- En büyük gövde sadece 18 kg ağırlığında olduğundan ve ünitenin altında, solunda veya sağında boru bağlantıları gerçekleştirilebildiğinden dolayı esnek montaj imkanı sunar

QR kodlarını taratarak veya tıklayarak daha fazla ayrıntıya ve kesin bilgilere erişebilirsiniz.

FAA-B RZASG-MV1 RZASG-MY1

Verimlilik verileri				FAA + RZASG	71B + 71MV1	100B + 100MV1	100B + 100MY1
Soğutma kapasitesi	Nom.			kW	6,80	9,50	
Isıtma kapasitesi	Nom.			kW	7,50	10,8	
Alan soğutma	Enerji verimliliği sınıfı				A++	A+	
	Kapasite		Ptasarım	kW	6,80	9,50	
	SEER				6,41	5,83	
	Yıllık enerji tüketimi			kWs/yıl	371	570	
Alan ısıtma (Ilıman iklim)	Enerji verimliliği sınıfı				A		
	Kapasite		Ptasarım	kW	4,50	6,00	
	SCOP/A				3,90	3,85	
	Yıllık enerji tüketimi			kWs/yıl	1.615	2.182	

İç ünite				FAA	71B	100B
Boyutlar	Birim	YükseklikxGenişlikxDerinlik		mm	290x1.050x269	340x1.200x262
Ağırlık	Birim			kg	14,0	18
Fan	Hava debisi	Soğutma	Düşük/Orta/Yüksek	m^3/dk	12,1/13,4/16,2	23,0/21,1/18,7
		Isıtma	Düşük/Orta/Yüksek	m^3/dk	12,7/14,2/16,9	23,0/20,9/18,7
Ses gücü seviyesi	Soğutma			dBA	61,0	65
	Isıtma			dBA	61,0	65
Ses basıncı seviyesi	Soğutma	Düşük/Orta/Yüksek		dBA	40,0/42,0/45,0	41/45/49
	Isıtma	Düşük/Orta/Yüksek		dBA	40,0/42,0/45,0	41/45/49
Kumanda sistemleri	Uzaktan kumanda				BRC7EA631	BRC7EA632
	Kablolu kumanda				BRC1H52W/S/K, BRC1E53A/B/C, BRC1D52	
Güç beslemesi	Faz/Frekans/Gerilim			Hz/V	1~/50 /220-240	

Dış ünite				RZASG	71MV1	100MV1	100MY1
Boyutlar	Birim	YükseklikxGenişlikxDerinlik		mm	770x900x320	990x940x320	
Ağırlık	Birim			kg	60	70	
Ses gücü seviyesi	Soğutma			dBA	65	70	
Ses basıncı seviyesi	Soğutma	Nom.		dBA	46	53	
	Isıtma	Nom.		dBA	47	57	
Çalışma sıcaklık aralığı	Soğutma	Ortam sıcaklığı	Min.~Maks.	°C KT	-15~46		
	Isıtma	Ortam sıcaklığı	Min.~Maks.	°C YT	-15~15,5		
Soğutucu akışkan	Tip/GWP				R-32/675		
	Şarj			kg/TCO2Eq	2,45/1,65	2,60/1,76	
Boru bağlantıları	Sıvı/Gaz	DÇ		mm	9,52/15,9		
	Boru uzunluğu	DÜ - İÜ	Maks.	m	50		
		Sistem	Eşdeğer	m	70		
			Şarjsız	m	30		
	İlave soğutucu akışkan şarjı			kg/m	Montaj kılavuzuna bakın		
	Kot farkı	İÜ - DÜ	Maks.	m	30,0		
Güç beslemesi	Faz/Frekans/Gerilim			Hz/V	1~/50 /220-240		3~/50 /380-415
Akım - 50 Hz	Maksimum sigorta amperi (MFA)			A	20	25	16

Florlu sera gazları içerir

SkyAir Active-series BLUEVOLUTION

Duvar tipi ünite

Asma tavanı olmayan ve boş zemin alanı bulunmayan odalar için

- Küçük işletmeler ve mağazalar için ideal çözümdür
- Şık düz ön paneli iç dekora sorunsuz uyar ve temizlemesi çok kolaydır
- Yeni projelere ve yenileme projelerine kolayca monte edilebilir
- Hava, uzaktan kumandadan programlanabilen 5 farklı üfleme açısı sayesinde yukarıya ve aşağıya doğru konforlu şekilde üflenir
- Bakım işlemleri ünitenin ön bölümünden kolayca gerçekleştirilebilir
- En büyük gövde sadece 18 kg ağırlığında olduğundan ve ünitenin altında, solunda veya sağında boru bağlantıları gerçekleştirilebildiğinden dolayı esnek montaj imkanı sunar

QR kodlarını taratarak veya tıklayarak daha fazla ayrıntıya ve kesin bilgilere erişebilirsiniz.

FAA-B ARXM-R AZAS-MV1 AZAS-MY1

Verimlilik verileri				FAA	71B + ARXM71R	71B + AZAS71MV1	100B + AZAS100MV1	AZAS100B + 100MY1
Soğutma kapasitesi	Nom.			kW	6,80	6,80	9,50	
Isıtma kapasitesi	Nom./			kW	7,50	7,50	10,8	
Çekilen güç	Soğutma	Nom.		kW	2,00	-		
	Isıtma	Nom.		kW	2,35	-		
Alan soğutma	Enerji verimliliği sınıfı				A+		A	
	Kapasite	Ptasarım		kW	6,80		9,50	
	SEER				5,77		5,25	
	Yıllık enerji tüketimi			kWs/yıl	412		633	
Alan ısıtma (Ilıman iklim)	Enerji verimliliği sınıfı				A			
	Kapasite	Ptasarım		kW	4,50		6,00	
	SCOP/A				3,81			
	Yıllık enerji tüketimi			kWs/yıl	1.652	1.654	2.205	

İç ünite				FAA	71B	100B
Boyutlar	Birim	YükseklikxGenişlikxDerinlik		mm	290x1.050x269	340x1.200x262
Ağırlık	Birim			kg	14,0	18
Fan	Hava debisi	Soğutma	Düşük/Orta/Yüksek	m^3/dk	12,1/13,4/16,2	23,0/21,1/18,7
		Isıtma	Düşük/Orta/Yüksek	m^3/dk	12,7/14,2/16,9	23,0/20,9/18,7
Ses gücü seviyesi	Soğutma			dBA	61,0	65
	Isıtma			dBA	61,0	65
Ses basıncı seviyesi	Soğutma	Düşük/Orta/Yüksek		dBA	40,0/42,0/45,0	41/45/49
	Isıtma	Düşük/Orta/Yüksek		dBA	40,0/42,0/45,0	41/45/49
Kumanda sistemleri	Uzaktan kumanda				BRC7EA631	BRC7EA632
	Kablolu kumanda				BRC1H52W/S/K, BRC1E53A/B/C, BRC1D52	
Güç beslemesi	Faz/Frekans/Gerilim			Hz/V	1~/50 /220-240	

Dış ünite				ARXM	71R	71MV1	100MV1	100MY1
Boyutlar	Birim	YükseklikxGenişlikxDerinlik		mm	734x954x401	770x900x320	990x940x320	
Ağırlık	Birim			kg	49,0	60	70	
Ses gücü seviyesi	Soğutma			dBA	-	65	70	
Ses basıncı seviyesi	Soğutma	Nom.		dBA	52,0	46	53	
	Isıtma	Nom.		dBA	52,0	47	57	
Çalışma sıcaklık aralığı	Soğutma	Ortam sıcaklığı	Min.~Maks.	°C KT	-10~46	-5~46		
	Isıtma	Ortam sıcaklığı	Min.~Maks.	°C YT	-	-15~15,5		
Soğutucu akışkan	Tip/ GWP				R-32/675,0			
	Şarj			kg/TCO2Eq	1,15/0,780	2,45/1,65	2,60/1,76	
Boru bağlantıları	Sıvı/Gaz	DÇ		mm	9,52/15,9			
	Boru uzunluğu	DÜ - İÜ	Maks.	m	30			
		Sistem	Eşdeğer	m	-	50		
			Şarjsız	m	-	30		
	İlave soğutucu akışkan şarjı			kg/m	0,035 (10 m'yi geçen boru uzunlukları için)	Montaj kılavuzuna bakın		
	Kot farkı	İÜ - DÜ	Maks.	m	20,0	30,0		
Güç beslemesi	Faz/Frekans/Gerilim			Hz/V	1~/50 /220-240			3~/50 /380-415
Akım - 50 Hz	Maksimum sigorta amperi (MFA)			A	-	20	25	16

Florlu sera gazları içerir

perfera

SkyAir Alpha-series
BLUEVOLUTION

Duvar tipi ünite

Mükemmel iç ortam hava kalitesine sahip şık duvar tipi tasarım

- Sky Air Alpha serisi kombinasyonu, sınıfının en yüksek kalitesini, en yüksek verimliliğini ve performansını sunar
- Soğutma ve ısıtmada A+++'ya ulaşan sezonsal verimlilik değerleri
- Neredeyse işitilemez: ünite o kadar sessiz çalışır ki, varlığını unutursunuz
- Daikin'ın Flash Streamer teknolojisi sayesinde daha temiz hava: havanın temizliğinden emin bir şekilde derin nefes alabilirsiniz
- 2 bölgeli hareket algılama sensörü: hava, o anda kimsenin olmadığı bir alana doğru üflenir; odada kimse tespit edilmezse, ünite otomatik olarak enerji tasarrufu ayarına geçer. (daha yüksek kapasite alanı)
- Onecta uygulaması: nerede olursanız olun bir uygulama kullanarak, yerel ağınız veya internet üzerinden iç ünitenizi kontrol edin
- İç tasarımla ilgili Avrupa duyarlılıklarına uygun ince, göze batmayan klima ünitesi
- 3-D hava akışı, geniş alanların bile her köşesine sıcak/soğuk havayı ulaştırmak için düşey ve yatay otomatik salınım özelliğini birleştirir

QR kodlarını taratarak veya tıklayarak daha fazla ayrıntıya ve kesin bilgilere erişebilirsiniz.

FTXM-R RZAG-A

Verimlilik verileri				FTXM + RZAG	35R + 35A	50R + 50A	60R + 60A
Soğutma kapasitesi	Min./Nom./Maks.			kW	1,6/3,5/5,0	1,7/5,0/6,0	1,7/6,0/6,8
Isıtma kapasitesi	Min./Nom./Maks.			kW	1,40/4,00/5,30	1,50/6,00/6,50	1,60/7,00/7,50
Alan soğutma	Enerji verimliliği sınıfı				A++		
	Kapasite	Ptasarım		kW	3,50	5,00	6,00
	SEER				7,70	7,41	6,90
	Yıllık enerji tüketimi			kWs/yıl	159	236	304
Alan ısıtma (Ilıman iklim)	Enerji verimliliği sınıfı				A++		A+
	Kapasite	Ptasarım		kW	2,60	4,50	4,60
	SCOP/A				4,60		4,35
	Yıllık enerji tüketimi			kWs/yıl	790	1.369	1.480

İç ünite				FTXM	35R	50R	60R
Boyutlar	Birim	YükseklikxGenişlikxDerinlik		mm	295x778x272	299x998x292	
Ağırlık	Birim			kg	10,0	14,5	
Hava filtresi	Tip				Çıkartılabilir/yıkanabilir		
Fan	Hava debisi	Soğutma	Sessiz çalışma/ Düşük/Orta/Yüksek	m^3/dk	4,2/6,0/7,8/11,3	8,3/11,4/14/15,8	9,1/11,8/14/16,7
		Isıtma	Sessiz çalışma/ Düşük/Orta/Yüksek	m^3/dk	4,9/6,5/8,5/9,8	10,5/12,0/14,2/15,8	11,1/12,4/15,2/16,5
Ses gücü seviyesi	Soğutma			dBA	58	58,0	60,0
	Isıtma			dBA	54	58,0	59,0
Ses basıncı seviyesi	Soğutma	Sessiz çalışma/Düşük/Yüksek		dBA	19/29/45	27,0/36,0/44,0	30,0/37,0/46,0
	Isıtma	Sessiz çalışma/Düşük/Yüksek		dBA	20/28/39	31,0/34,0/43,0	33,0/36,0/45,0
Kumanda sistemleri	Uzaktan kumanda				ARC466A67		
	Kablolu kumanda				BRC073A1		

Dış ünite				RZAG	35A	50A	60A
Boyutlar	Birim	YükseklikxGenişlikxDerinlik		mm	734x870x373		
Ağırlık	Birim			kg	52		
Ses gücü seviyesi	Soğutma			dBA	62,0	63,0	64,0
	Isıtma			dBA	62,0	63,0	64,0
Ses basıncı seviyesi	Soğutma	Nom.		dBA	48,0	49,0	50,0
	Isıtma	Nom.		dBA	48,0	49,0	50,0
Çalışma sıcaklık aralığı	Soğutma	Ortam sıcaklığı	Min.~Maks.	°C KT	-20~52		
	Isıtma	Ortam sıcaklığı	Min.~Maks.	°C YT	-20~24		
Soğutucu akışkan	Tip/GWP				R-32/675,0		
	Şarj			kg/TCO2Eq	1,55/1,05		
Boru bağlantıları		DÇ		mm	6,35 /9,50	6,35 /12,7	
	Boru uzunluğu	DÜ - İÜ	Maks.	m	50		
		Sistem	Şarjsız	m	30		
	İlave soğutucu akışkan şarjı			kg/m	0,02 (30 m'yi geçen boru uzunlukları için)		
	Kot farkı	İÜ - DÜ	Maks.	m	30,0		
Güç beslemesi	Faz/Frekans/Gerilim			Hz/V	1~/50 /220-240		

Florlu sera gazları içerir

SkyAir Alpha-series BLUEVOLUTION

Tavan tipi ünite

Asma tavanı olmayan ve boş zemin alanı bulunmayan geniş odalar için

› Sky Air Advance serisi kombinasyonu her tipte ticari uygulama için parasının tam karşılığını verir
› Coanda etkisi sayesinde geniş odalarda konforlu hava üfleme için idealdir: 100° üfleme açısına kadar

› Tavan yüksekliği 3,8 m'ye kadar çıkan odalar dahi kapasite kaybı olmaksızın çok kolay bir şekilde ısıtılabilir veya soğutulabilir!
› Yeni projelere ve yenileme projelerine kolayca monte edilebilir
› Yalnızca 30 mm yan servis alanına ihtiyaç duyduğundan köşelere ve dar alanlara kolayca monte edilebilir

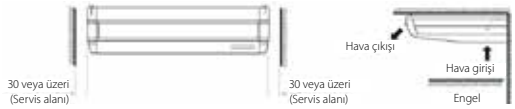

› Özel olarak geliştirilen DC fan motoru sayesinde daha düşük enerji tüketimi
› Maksimum konfor için 5 farklı fan devri seçeneği mevcuttur

QR kodlarını taratarak veya tıklayarak daha fazla ayrıntıya ve kesin bilgilere erişebilirsiniz.

FHA-A(9) RZAG-A RZAG-NV1 RZAG-NY1

Verimlilik verileri			FHA + RZAG	35A9 + 35A	50A9 + 50A	60A9 + 60A	71A9 + 71NV1	100A + 100NV1	125A + 125NV1	140A + 140NV1	71A9 + 71NY1	100A + 100NY1	125A + 125NY1	140A + 140NY1
Soğutma kapasitesi	Min./Nom./Maks.		kW	1,70/3,50/4,50	1,70/5,00/6,00	1,90/6,00/6,80	-/6,80/-	-/9,50/-	-/12,1/-	-/13,4/-	-/6,80/-	-/9,50/-	-/12,1/-	-/13,4/-
Isıtma kapasitesi	Min./Nom./Maks.		kW	1,40/4,00/5,50	1,70/5,80/6,50	1,70/7,00/7,50	-/7,50/-	-/10,8/-	-/13,5/-	-/15,5/-	-/7,50/-	-/10,8/-	-/13,5/-	-/15,5/-
Alan soğutma	Enerji verimliliği sınıfı			A++					-		A++		-	
	Kapasite	Ptasarım	kW	3,50	5,00	6,00	6,80	9,50	12,1	13,4	6,80	9,50	12,1	13,4
	SEER			6,40	6,80	6,60	7,11	6,42	7,14	6,42	7,11	6,42	7,14	6,42
	ηs,c		%	-					283	254	-		283	254
	Yıllık enerji tüketimi		kWs/yıl	191	257	318	335	518	1.017	1.253	335	518	1.017	1.253
Alan ısıtma (Ilıman iklim)	Enerji verimliliği sınıfı			A+				A++	-		A+	A++	-	
	Kapasite	Ptasarım	kW	3,10	4,00	4,60	4,70	7,80	9,52		4,70	7,80	9,52	
	SCOP/A			4,10	4,30	4,20	4,32	4,61	4,20	4,30	4,32	4,61	4,20	4,30
	ηs,h		%	-					165	169	-		165	169
	Yıllık enerji tüketimi		kWs/yıl	1.058	1.302	1.633	1.523	2.369	3.174	3.100	1.523	2.369	3.174	3.100

İç ünite			FHA	35A9	50A9	60A9	71A9	100A	125A	140A	71A9	100A	125A	140A
Boyutlar	Birim	YükseklikxGenişlikxDerinlik	mm	235x960x690		235x1.270x690		235x1.590x690			235x1.270x690	235x1.590x690		
Ağırlık	Birim		kg	24,0	25,0	31,0	32,0	38,0			32,0	38,0		
Hava filtresi	Tip			Reçine ağ										
Fan	Hava debisi	Soğutma Düşük/Orta/Yüksek	m^3/dk	10,0/11,5/14,0	10,0/12,0/15,0	11,5/15,0/19,5	14,0/17,0/20,5	20,0/24,0/28,0	23,0/27,0/31,0	24,0/29,0/34,0	14,0/17,0/20,5	20,0/24,0/28,0	23,0/27,0/31,0	24,0/29,0/34,0
		Isıtma Düşük/Orta/Yüksek	m^3/dk	10,0/11,5/14,0	10,0/12,0/15,0	11,5/15,0/19,5	14,0/17,0/20,5	20,0/24,0/28,0	23,0/27,0/31,0	24,0/29,0/34,0	14,0/17,0/20,5	20,0/24,0/28,0	23,0/27,0/31,0	24,0/29,0/34,0
Ses gücü seviyesi	Soğutma		dBA	53	54		55	60	62	64	55	60	62	64
Ses basıncı seviyesi	Soğutma	Düşük/Orta/Yüksek	dBA	31/34/36	32/35/37	33/35/37	34/36/38	34/38/42	37/41/44	38/42/46	34/36/38	34/38/42	37/41/44	38/42/46
	Isıtma	Orta/Nom./Yüksek	dBA	31/34/36	32/35/37	33/35/37	34/36/38	34/38/42	37/41/44	38/42/46	34/36/38	34/38/42	37/41/44	38/42/46
Kumanda sistemleri	Uzaktan kumanda			BRC7GA53 / BRC7GA56										
	Kablolu kumanda			BRC1H51W/S/K / BRC1E53A/B/C / BRC1D52										
Güç beslemesi	Faz/Frekans/Gerilim		Hz/V	1~/50 /220-240										

Dış ünite			RZAG	35A	50A	60A	71NV1	100NV1	125NV1	140NV1	71NY1	100NY1	125NY1	140NY1
Boyutlar	Birim	YükseklikxGenişlikxDerinlik	mm	734x870x373			870x1.100x460							
Ağırlık	Birim		kg	52			81	85	95		81	85	94	
Ses gücü seviyesi	Soğutma		dBA	62,0	63,0	64,0	64	66	69	70	64	66	69	70
	Isıtma		dBA	62,0	63,0	64,0	-		68	71	-		68	71
Ses basıncı seviyesi	Soğutma	Nom.	dBA	48,0	49,0	50,0	46	47	49	50	46	47	49	50
	Isıtma	Nom.	dBA	48,0	49,0	50,0	48	50	52		48	50	52	
Çalışma sıcaklık aralığı	Soğutma	Ortam sıcaklığı Min.~Maks.	°C KT	-20~52										
	Isıtma	Ortam sıcaklığı Min.~Maks.	°C YT	-20~24			-20~18							
Soğutucu akışkan	Tip/GWP			R-32/675,0			R-32/675							
	Şarj		kg/TCO2Eq	1,55/1,05			3,20/2,16		3,70/2,50		3,20/2,16		3,70/2,50	
Boru bağlantıları	Sıvı/Gaz	DÇ	mm	6,35/9,50	6,35/12,7		9,52/15,9							
	Boru uzunluğu	DÜ - İÜ Maks.	m	50			55	85			55	85		
		Sistem Eşdeğer	m	-			75	100			75	100		
		Şarjsız	m	30			40							
	İlave soğutucu akışkan şarjı		kg/m	0,02 (30 m'yi geçen boru uzunlukları için)			Montaj kılavuzuna bakın							
	Kot farkı	İÜ - DÜ Maks.	m	30,0			30							
Güç beslemesi	Faz/Frekans/Gerilim		Hz/V	1~/50 /220-240							3~/50 /380-415			
Akım - 50 Hz	Maksimum sigorta amperi (MFA)		A	-			20	32			16			

Florlu sera gazları içerir

SkyAir Advance-series
BLUEVOLUTION

Tavan tipi ünite

Asma tavanı olmayan ve boş zemin alanı bulunmayan geniş odalar için

- Sky Air Advance serisi kombinasyonu her tipte ticari uygulama için parasının tam karşılığını verir
- Coanda etkisi sayesinde geniş odalarda konforlu hava üfleme için idealdir: 100° üfleme açısına kadar
- Tavan yüksekliği 3,8 m'ye kadar çıkan odalar dahi kapasite kaybı olmaksızın çok kolay bir şekilde ısıtılabilir veya soğutulabilir!
- Yeni projelere ve yenileme projelerine kolayca monte edilebilir
- Yalnızca 30 mm yan servis alanına ihtiyaç duyduğundan köşelere ve dar alanlara kolayca monte edilebilir
- Maksimum konfor için 5 farklı fan devri seçeneği mevcuttur
- Şık ünite her türlü iç dekora sorunsuz uyum sağlar. Ünite çalışmadığında ve görünür hava giriş paneli bulunmadığında kanatlar tamamen kapanır

QR kodlarını taratarak veya tıklayarak daha fazla ayrıntıya ve kesin bilgilere erişebilirsiniz.

FHA-A(9) RZASG-MV1 RZASG-MY1

Verimlilik verileri			FHA + RZASG	71A9 + 71MV1	100A + 100MV1	125A + 125MV1	140A + 140MV1	100A + 100MY1	125A + 125MY1	140A + 140MY1
Soğutma kapasitesi	Nom.		kW	6,80	9,50	12,1	13,4	9,50	12,1	13,4
Isıtma kapasitesi	Nom.		kW	7,50	10,8	13,5	15,5	10,8	13,5	15,5
Alan soğutma	Enerji verimliliği sınıfı			A+		-		A+	-	
	Kapasite	Ptasarım	kW	6,80	9,50	12,1	13,4	9,50	12,1	13,4
	SEER			5,95	5,83		5,88	5,83		5,88
	ηs,c		%	-		230	232	-	230	232
	Yıllık enerji tüketimi		kWs/yıl	400	570	1.246	1.368	570	1.246	1.368
Alan ısıtma (Ilıman iklim)	Enerji verimliliği sınıfı			A		-		A	-	
	Kapasite	Ptasarım	kW	4,50	6,00		7,80	6,00		7,80
	SCOP/A			3,90	3,91	3,83	3,81	3,91	3,83	3,81
	ηs,h		%	-		150	149	-	150	149
	Yıllık enerji tüketimi		kWs/yıl	1.616	2.148	2.193	2.866	2.148	2.193	2.866

İç ünite				FHA	71A9	100A	125A	140A	100A	125A	140A
Boyutlar	Birim	YükseklikxGenişlikxDerinlik		mm	235x1.270x690	235x1.590x690					
Ağırlık	Birim			kg	32,0	38,0					
Hava filtresi	Tip				Reçine ağ						
Fan	Hava debisi	Soğutma	Düşük/Orta/Yüksek	m^3/dk	14,0/17,0/20,5	20,0/24,0/28,0	23,0/27,0/31,0	24,0/29,0/34,0	20,0/24,0/28,0	23,0/27,0/31,0	24,0/29,0/34,0
		Isıtma	Düşük/Orta/Yüksek	m^3/dk	14,0/17,0/20,5	20,0/24,0/28,0	23,0/27,0/31,0	24,0/29,0/34,0	20,0/24,0/28,0	23,0/27,0/31,0	24,0/29,0/34,0
Ses gücü seviyesi	Soğutma			dBA	55	60	62	64	60	62	64
Ses basıncı seviyesi	Soğutma	Düşük/Orta/Yüksek		dBA	34/36/38	34/38/42	37/41/44	38/42/46	34/38/42	37/41/44	38/42/46
	Isıtma	Orta/Nom./Yüksek		dBA	34/36/38	34/38/42	37/41/44	38/42/46	34/38/42	37/41/44	38/42/46
Kumanda sistemleri	Uzaktan kumanda				BRC7GA53 / BRC7GA56						
	Kablolu kumanda				BRC1E53A7 / BRC1E53B7 / BRC1E53C7 / BRC1D528 / BRC1E51A7						
Güç beslemesi	Faz/Frekans/Gerilim			Hz/V	1~/50 /220-240						

Dış ünite				RZASG	71MV1	100MV1	125MV1	140MV1	100MY1	125MY1	140MY1
Boyutlar	Birim	YükseklikxGenişlikxDerinlik		mm	770x900x320	990x940x320					
Ağırlık	Birim			kg	60	70		78	70		77
Ses gücü seviyesi	Soğutma			dBA	65	70	71	73	70	71	73
	Isıtma			dBA	-		71	73	-	71	73
Ses basıncı seviyesi	Soğutma	Nom.		dBA	46	53		54	53		54
	Isıtma	Nom.		dBA	47	57					
Çalışma sıcaklık aralığı	Soğutma	Ortam sıcaklığı	Min.~Maks.	°C KT	-15~46						
	Isıtma	Ortam sıcaklığı	Min.~Maks.	°C YT	-15~15,5						
Soğutucu akışkan	Tip/GWP				R-32/675						
	Şarj			kg/TCO2Eq	2,45/1,65	2,60/1,76		2,90/1,96	2,60/1,76		2,90/1,96
Boru bağlantıları	Sıvı/Gaz	DÇ		mm	9,52/15,9						
	Boru uzunluğu	DÜ - İÜ	Maks.	m	50						
		Sistem	Eşdeğer	m	70						
			Şarjsız	m	30						
	İlave soğutucu akışkan şarjı			kg/m	Montaj kılavuzuna bakın						
	Kot farkı	İÜ - DÜ	Maks.	m	30,0						
Güç beslemesi	Faz/Frekans/Gerilim			Hz/V	1~/50 /220-240				3~/50 /380-415		
Akım - 50 Hz	Maksimum sigorta amperi (MFA)			A	20	25	32		16		

Florlu sera gazları içerir

Tavan tipi ünite

Asma tavanı olmayan ve boş zemin alanı bulunmayan geniş odalar için

- Split dış ünitelerle birlikte kullanıldığında küçük perakende, ofis ve konut uygulamaları için idealdir
- Coanda etkisi sayesinde geniş odalarda konforlu hava üfleme için idealdir: 100° üfleme açısına kadar
- Tavan yüksekliği 3,8 m'ye kadar çıkan odalar dahi kapasite kaybı olmaksızın çok kolay bir şekilde ısıtılabilir veya soğutulabilir!
- Yeni projelere ve yenileme projelerine kolayca monte edilebilir
- Yalnızca 30 mm yan servis alanına ihtiyaç duyduğundan köşelere ve dar alanlara kolayca monte edilebilir
- Maksimum konfor için 5 farklı fan devri seçeneği mevcuttur
- Şık ünite her türlü iç dekora sorunsuz uyum sağlar. Ünite çalışmadığında ve görünür hava giriş paneli bulunmadığında kanatlar tamamen kapanır

QR kodlarını taratarak veya tıklayarak daha fazla ayrıntıya ve kesin bilgilere erişebilirsiniz.

FHA-A(9) RXM-R RXM-R9

Verimlilik verileri			FHA + RXM	35A9 + 35R9	50A9 + 50R	60A9 + 60R
Soğutma kapasitesi	Nom.		kW	3,40	5,00	5,70
Isıtma kapasitesi	Nom.		kW	4,00	6,00	7,20
Alan soğutma	Enerji verimliliği sınıfı			A++	A+	
	Kapasite	Ptasarım	kW	3,40	5,00	5,70
	SEER			6,24	5,92	6,08
	Yıllık enerji tüketimi		kWs/yıl	191	295	328
Alan ısıtma (Ilıman iklim)	Enerji verimliliği sınıfı			A+	A	
	Kapasite	Ptasarım	kW	3,10	4,35	4,71
	SCOP/A			4,43	3,86	3,87
	Yıllık enerji tüketimi		kWs/yıl	979	1.577	1.704

İç ünite			FHA	35A9	50A9	60A9
Boyutlar	Birim	YükseklikxGenişlikxDerinlik	mm	235x960x690		235x1.270x690
Ağırlık	Birim		kg	24,0	25,0	31,0
Hava filtresi	Tip			Reçine ağ		
Fan	Hava debisi	Soğutma Düşük/Orta/Yüksek	m^3/dk	10,0/11,5/14,0	10,0/12,0/15,0	11,5/15,0/19,5
		Isıtma Düşük/Orta/Yüksek	m^3/dk	10,0/11,5/14,0	10,0/12,0/15,0	11,5/15,0/19,5
Ses gücü seviyesi	Soğutma		dBA	53	54	
Ses basıncı seviyesi	Soğutma	Düşük/Orta/Yüksek	dBA	31/34/36	32/35/37	33/35/37
	Isıtma	Orta/Nom./Yüksek	dBA	31/34/36	32/35/37	33/35/37
Kumanda sistemleri	Uzaktan kumanda			BRC7GA53 / BRC7GA56		
	Kablolu kumanda			BRC1E53A7 / BRC1E53B7 / BRC1E53C7 / BRC1D528 / BRC1E51A7		
Güç beslemesi	Faz/Frekans/Gerilim		Hz/V	1~/50 /220-240		

Dış ünite			RXM	35R9	50R	60R
Boyutlar	Birim	YükseklikxGenişlikxDerinlik	mm	552x840x350	734x954x401	
Ağırlık	Birim		kg	32	49,0	
Ses gücü seviyesi	Soğutma		dBA	61	62	63
	Isıtma		dBA	61	62	63
Ses basıncı seviyesi	Soğutma	Nom.	dBA	49,0	48,0	
	Isıtma	Nom.	dBA	49,0		
Çalışma sıcaklık aralığı	Soğutma	Ortam sıcaklığı Min.~Maks.	°C KT	-10~50/46		
	Isıtma	Ortam sıcaklığı Min.~Maks.	°C YT	-20~24		
Soğutucu akışkan	Tip			R-32		
	GWP			675	675,0	
	Şarj		kg/TCO2Eq	0,76/0,52	1,15/0,780	
Boru bağlantıları	Sıvı	DÇ	mm	6,35	6	
	Gaz	DÇ	mm	9,50	12,7	
	Boru uzunluğu	DÜ - İÜ Maks.	m	20	30	
		Sistem Şarjsız	m	10		
	İlave soğutucu akışkan şarjı		kg/m	0,02 (10 m'yi geçen boru uzunlukları için)		
	Kot farkı	İÜ - DÜ Maks.	m	15	20,0	
Güç beslemesi	Faz/Frekans/Gerilim		Hz/V	1~/50 /220-240		
Akım - 50 Hz	Maksimum sigorta amperi (MFA)		A	13	16	

Florlu sera gazları içerir

SkyAir Alpha-series BLUEVOLUTION

4 yöne üflemeli tavan tipi ünite

Asma tavanı olmayan ve boş zemin alanı bulunmayan yüksek odalar için benzersiz Daikin ünitesi

- Sky Air Advance serisi kombinasyonu her tipte ticari uygulama için parasının tam karşılığını verir
- Tavan yüksekliği 3,5 m'ye kadar çıkan odalar dahi kapasite kaybı olmaksızın çok kolay bir şekilde ısıtılabilir veya soğutulabilir!
- Yeni projelere ve yenileme projelerine kolayca monte edilebilir
- R-32 ve R-410A için tek iç ünite serisi
- Bağımsız kanat kontrolü: ünitenin yerinin değiştirilmesine gerek kalmaksızın her oda planına sorunsuz uyum sağlayacak kadar esnektir!

- 0 ile 60° arasında 5 farklı üfleme açısı uzaktan kumanda ile programlanabilir

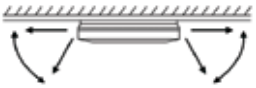

0° ile 60° arası

- Saf beyaz (RAL9010) ve demir grisi (RAL7011) görünümünde, şık ve modern gövdeler her türlü dekora sorunsuz uyum sağlar
- Hava akışının gerekli yüke göre otomatik kontrolü sayesinde optimum konfor garantisi
- 720 mm basınç yüksekliğine sahip standart drenaj pompası esnekliği yükseltirken, montaj süresini kısaltır

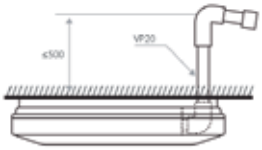

QR kodlarını taratarak veya tıklayarak daha fazla ayrıntıya ve kesin bilgilere erişebilirsiniz.

FUA-A RZAG-NV1 RZAG-NY1

Verimlilik verileri			FUA + RZAG	71A + 71NV1	100A + 100NV1	125A + 125NV1	71A + 71NY1	100A + 100NY1	125A + 125NY1
Soğutma kapasitesi	Nom.		kW	6,80	9,50	12,1	6,80	9,50	12,1
Isıtma kapasitesi	Nom.		kW	7,50	10,8	13,5	7,50	10,8	13,5
Alan soğutma	Enerji verimliliği sınıfı			A++		-	A++		-
	Kapasite	Ptasarım	kW	6,80	9,50	12,1	6,80	9,50	12,1
	SEER			7,02	6,42	6,39	7,02	6,42	6,39
	ηs,c		%	-		253	-		253
	Yıllık enerji tüketimi		kWs/yıl	339	518	1.136	339	518	1.136
Alan ısıtma (Ilıman iklim)	Enerji verimliliği sınıfı			A+		-	A+		-
	Kapasite	Ptasarım	kW	4,70	7,80	9,52	4,70	7,80	9,52
	SCOP/A			4,20	4,50	4,26	4,20	4,50	4,26
	ηs,h		%	-		167	-		167
	Yıllık enerji tüketimi		kWs/yıl	1.567	2.427	3.129	1.567	2.427	3.129

İç ünite			FUA	71A	100A	125A	71A	100A	125A
Boyutlar	Birim	YükseklikxGenişlikxDerinlik	mm	198x950x950					
Ağırlık	Birim		kg	25,0	26,0		25,0	26,0	
Hava filtresi	Tip			Reçine ağ					
Fan	Hava debisi	Soğutma Düşük/Orta/Yüksek	m^3/dk	16,0/19,5/23,0	20,0/25,5/31,0	20,5/26,5/32,5	16,0/19,5/23,0	20,0/25,5/31,0	20,5/26,5/32,5
		Isıtma Düşük/Orta/Yüksek	m^3/dk	16,0/19,5/23,0	20,0/25,5/31,0	20,5/26,5/32,5	16,0/19,5/23,0	20,0/25,5/31,0	20,5/26,5/32,5
Ses gücü seviyesi	Soğutma		dBA	-		65	-		65
Ses basıncı seviyesi	Soğutma	Düşük/Orta/Yüksek	dBA	35/38/41	39/42/46	40/43/47	35/38/41	39/42/46	40/43/47
	Isıtma	Düşük/Orta/Yüksek	dBA	35/38/41	39/42/46	40/43/47	35/38/41	39/42/46	40/43/47
Kumanda sistemleri	Uzaktan kumanda			BRC7C58					
	Kablolu kumanda			BRC1H52W/S/K / BRC1E53A/B/C / BRC1D52					
Güç beslemesi	Faz/Frekans/Gerilim		Hz/V	1~/50/220~240					

Dış ünite			RZAG	71NV1	100NV1	125NV1	71NY1	100NY1	125NY1
Boyutlar	Birim	YükseklikxGenişlikxDerinlik	mm	870x1.100x460					
Ağırlık	Birim		kg	81	85	95	81	85	94
Ses gücü seviyesi	Soğutma		dBA	64	66	69	64	66	69
	Isıtma		dBA	-		68	-		68
Ses basıncı seviyesi	Soğutma	Nom.	dBA	46	47	49	46	47	49
	Isıtma	Nom.	dBA	48	50	52	48	50	52
Çalışma sıcaklık aralığı	Soğutma	Ortam sıcaklığı Min.~Maks.	°C KT	-20~52					
	Isıtma	Ortam sıcaklığı Min.~Maks.	°C YT	-20~18					
Soğutucu akışkan	Tip/GWP			R-32/675					
	Şarj		kg/TCO2Eq	3,20/2,16		3,70/2,50	3,20/2,16		3,70/2,50
Boru bağlantıları	Sıvı/Gaz	DÇ	mm	9,52/15,9					
	Boru uzunluğu	DÜ - İÜ Maks.	m	55	85		55	85	
		Sistem Eşdeğer	m	75	100		75	100	
		Şarjsız	m	40					
	İlave soğutucu akışkan şarjı		kg/m	Montaj kılavuzuna bakın					
	Kot farkı	İÜ - DÜ Maks.	m	30					
Güç beslemesi	Faz/Frekans/Gerilim		Hz/V	1~/50 /220-240			3~/50 /380-415		
Akım - 50 Hz	Maksimum sigorta amperi (MFA)		A	20	32		16		

Florlu sera gazları içerir

SkyAir Advance-series
BLUEVOLUTION

4 yöne üflemeli tavan tipi ünite

Asma tavanı olmayan ve boş zemin alanı bulunmayan yüksek odalar için benzersiz Daikin ünitesi

- Sky Air Advance serisi kombinasyonu her tipte ticari uygulama için parasının tam karşılığını verir
- Tavan yüksekliği 3,5 m'ye kadar çıkan odalar dahi kapasite kaybı olmaksızın çok kolay bir şekilde ısıtılabilir veya soğutulabilir!
- Yeni projelere ve yenileme projelerine kolayca monte edilebilir
- Bağımsız kanat kontrolü: ünitenin yerinin değiştirilmesine gerek kalmaksızın her oda planına sorunsuz uyum sağlayacak kadar esnektir!
- 0 ile 60° arasında 5 farklı üfleme açısı uzaktan kumanda ile programlanabilir
- Saf beyaz (RAL9010) ve demir grisi (RAL7011) görünümünde, şık ve modern gövdeler her türlü dekora sorunsuz uyum sağlar
- Hava akışının gerekli yüke göre otomatik kontrolü sayesinde optimum konfor garantisi
- 720 mm basınç yüksekliğine sahip standart drenaj pompası esnekliği yükseltirken, montaj süresini kısaltır

QR kodlarını taratarak veya tıklayarak daha fazla ayrıntıya ve kesin bilgilere erişebilirsiniz.

FUA-A RZASG-MV1 RZASG-MY1

Verimlilik verileri			FUA + RZASG	71A + 71MV1	100A + 100MV1	125A + 125MV1	100A + 100MY1	125A + 125MY1
Soğutma kapasitesi	Nom.		kW	6,80	9,50	12,1	9,50	12,1
Isıtma kapasitesi	Nom.		kW	7,50	10,8	13,5	10,8	13,5
Alan soğutma	Enerji verimliliği sınıfı			A++	A+	-	A+	-
	Kapasite	Ptasarım	kW	6,80	9,50	12,1	9,50	12,1
	SEER			6,16	5,83	5,49	5,83	5,49
	ηs,c		%	-		217	-	217
	Yıllık enerji tüketimi		kWs/yıl	386	570	1.322	570	1.322
Alan ısıtma (Ilıman iklim)	Enerji verimliliği sınıfı			A	A+	-	A+	-
	Kapasite	Ptasarım	kW	4,50	6,00			
	SCOP/A			3,90	4,01	3,84	4,01	3,84
	ηs,h		%	-		151	-	151
	Yıllık enerji tüketimi		kWs/yıl	1.615	2.095	2.188	2.095	2.188

İç ünite			FUA	71A	100A	125A	100A	125A
Boyutlar	Birim	YükseklikxGenişlikxDerinlik	mm	198x950x950				
Ağırlık	Birim		kg	25,0	26,0			
Hava filtresi	Tip			Reçine ağ				
Fan	Hava debisi	Soğutma Düşük/Orta/Yüksek	m³/dk	16,0/19,5/23,0	20,0/25,5/31,0	20,5/26,5/32,5	20,0/25,5/31,0	20,5/26,5/32,5
		Isıtma Düşük/Orta/Yüksek	m³/dk	16,0/19,5/23,0	20,0/25,5/31,0	20,5/26,5/32,5	20,0/25,5/31,0	20,5/26,5/32,5
Ses gücü seviyesi	Soğutma		dBA	-		65	-	65
Ses basıncı seviyesi	Soğutma	Düşük/Orta/Yüksek	dBA	35/38/41	39/42/46	40/43/47	39/42/46	40/43/47
	Isıtma	Düşük/Orta/Yüksek	dBA	35/38/41	39/42/46	40/43/47	39/42/46	40/43/47
Kumanda sistemleri	Uzaktan kumanda			BRC7C58				
	Kablolu kumanda			BRC1H52W/S/K / BRC1E53A/B/C / BRC1D52				
Güç beslemesi	Faz/Frekans/Gerilim		Hz/V	1~/50/220-240				

Dış ünite			RZASG	71MV1	100MV1	125MV1	100MY1	125MY1
Boyutlar	Birim	YükseklikxGenişlikxDerinlik	mm	770x900x320	990x940x320			
Ağırlık	Birim		kg	60	70			
Ses gücü seviyesi	Soğutma		dBA	65	70	71	70	71
	Isıtma		dBA	-		71	-	71
Ses basıncı seviyesi	Soğutma	Nom.	dBA	46	53			
	Isıtma	Nom.	dBA	47	57			
Çalışma sıcaklık aralığı	Soğutma	Ortam sıcaklığı Min.~Maks.	°C KT	-15~46				
	Isıtma	Ortam sıcaklığı Min.~Maks.	°C YT	-15~15,5				
Soğutucu akışkan	Tip/GWP			R-32/675				
	Şarj		kg/TCO2Eq	2,45/1,65	2,60/1,76			
Boru bağlantıları	Sıvı/Gaz	DÇ	mm	9,52 /15,9				
	Boru uzunluğu	DÜ - İÜ Maks.	m	50				
		Sistem Eşdeğer	m	70				
		Şarjsız	m	30				
	İlave soğutucu akışkan şarjı		kg/m	Montaj kılavuzuna bakın				
	Kot farkı	İÜ - DÜ Maks.	m	30,0				
Güç beslemesi	Faz/Frekans/Gerilim		Hz/V	1~/50 /220-240			3~/50 /380-415	
Akım - 50 Hz	Maksimum sigorta amperi (MFA)		A	20	25	32	16	

Florlu sera gazları içerir

SkyAir Alpha-series BLUEVOLUTION

Döşeme tipi ünite

Yüksek tavanlı ticari alanlar için

- Sky Air Alpha serisi kombinasyonu, sınıfının en yüksek kalitesini, en yüksek verimliliğini ve performansını sunar
- Otomatik fan devri seçimi veya serbest şekilde seçilebilir 3 kademeli fan devri sayesinde daha az sıcaklık dalgalanması
- Ünite üzerindeki hava çıkış bıçaklarının manüel olarak ayarlanmasına izin veren ve daha iyi bir hava dağılımı sağlayan düşey üfleme sayesinde yükseltilen konfor
- Oda planına daha uygun üfleme için yatay olarak seçilebilir üfleme seçeneği (BRC1E*/BRC1H* kablolu kumandayla)

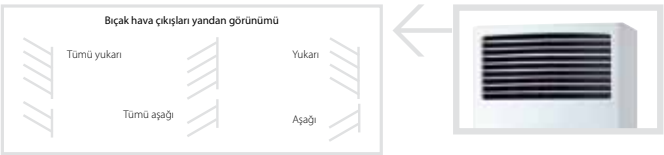

QR kodlarını taratarak veya tıklayarak daha fazla ayrıntıya ve kesin bilgilere erişebilirsiniz.

FVA-A RZAG-NV1 RZAG-NY1

Verimlilik verileri			FVA + RZAG	71A + 71NV1	100A + 100NV1	125A + 125NV1	140A + 140NV1	71A + 71NY1	100A + 100NY1	125A + 125NY1	140A + 140NY1
Soğutma kapasitesi	Nom.		kW	6,80	9,50	12,1	13,4	6,80	9,50	12,1	13,4
Isıtma kapasitesi	Nom.		kW	7,50	10,8	13,5	15,5	7,50	10,8	13,5	15,5
Alan soğutma	Enerji verimliliği sınıfı			A++		-		A++		-	
	Kapasite	Ptasarım	kW	6,80	9,50	12,1	13,4	6,80	9,50	12,1	13,4
	SEER			6,34	6,40	6,41	6,12	6,34	6,40	6,41	6,12
	ηs,c		%	-		253	242	-		253	242
	Yıllık enerji tüketimi		kWs/yıl	376	520	1.133	1.314	376	520	1.133	1.314
Alan ısıtma (Ilıman iklim)	Enerji verimliliği sınıfı			A+		-		A+		-	
	Kapasite	Ptasarım	kW	4,70	7,80	9,52		4,70	7,80	9,52	
	SCOP/A			4,05	4,20	4,15	3,94	4,05	4,20	4,15	3,94
	ηs,h		%	-		163	155	-		163	155
	Yıllık enerji tüketimi		kWs/yıl	1.625	2.600	3.209	3.383	1.625	2.600	3.209	3.383

İç ünite			FVA	71A	100A	125A	140A	71A	100A	125A	140A
Boyutlar	Birim	YükseklikxGenişlikxDerinlik	mm	1.850x600x270	1.850x600x350			1.850x600x270	1.850x600x350		
Ağırlık	Birim		kg	42	50			42	50		
Hava filtresi	Tip			Reçine ağ							
Fan	Hava debisi	Soğutma Düşük/Orta/Yüksek	m^3/dk	14/16/18	22/25/28	24/26/28	26/28/30	14/16/18	22/25/28	24/26/28	26/28/30
		Isıtma Düşük/Orta/Yüksek	m^3/dk	14/16/18	22/25/28	24/26/28	26/28/30	14/16/18	22/25/28	24/26/28	26/28/30
Ses gücü seviyesi	Soğutma		dBA	55	62	63	65	55	62	63	65
Ses basıncı seviyesi	Soğutma	Düşük/Orta/Yüksek	dBA	38/41/43	44/47/50	46/48/51	48/51/53	38/41/43	44/47/50	46/48/51	48/51/53
	Isıtma	Orta/Nom./Yüksek	dBA	38/41/43	44/47/50	46/48/51	48/51/53	38/41/43	44/47/50	46/48/51	48/51/53
Kumanda sistemleri	Kablolu kumanda			BRC1H52W/S/K / BRC1E53A / BRC1E53B / BRC1E53C / BRC1D52							
Güç beslemesi	Faz/Frekans/Gerilim		Hz/V	1~/50/60/220-240/220							

Dış ünite				RZAG	71NV1	100NV1	125NV1	140NV1	71NY1	100NY1	125NY1	140NY1
Boyutlar	Birim	YükseklikxGenişlikxDerinlik		mm	870x1.100x460							
Ağırlık	Birim			kg	81	85	95		81	85	94	
Ses gücü seviyesi	Soğutma			dBA	64	66	69	70	64	66	69	70
	Isıtma			dBA	-		68	71	-		68	71
Ses basıncı seviyesi	Soğutma	Nom.		dBA	46	47	49	50	46	47	49	50
	Isıtma	Nom.		dBA	48	50	52		48	50	52	
Çalışma sıcaklık aralığı	Soğutma	Ortam sıcaklığı	Min.~Maks.	°C KT	-20~52							
	Isıtma	Ortam sıcaklığı	Min.~Maks.	°C YT	-20~18							
Soğutucu akışkan	Tip/GWP				R-32/675							
	Şarj			kg/TCO2Eq	3,20/2,16		3,70/2,50		3,20/2,16		3,70/2,50	
Boru bağlantıları	Sıvı/Gaz	DÇ		mm	9,52/15,9							
	Boru uzunluğu	DÜ - İÜ	Maks.	m	55	85			55	85		
		Sistem	Eşdeğer	m	75	100			75	100		
			Şarjsız	m	40							
	İlave soğutucu akışkan şarjı			kg/m	Montaj kılavuzuna bakın							
	Kot farkı	İÜ - DÜ	Maks.	m	30							
Güç beslemesi	Faz/Frekans/Gerilim			Hz/V	1~/50 /220-240				3~/50 /380-415			
Akım - 50 Hz	Maksimum sigorta amperi (MFA)			A	20	32			16			

Florlu sera gazları içerir

SkyAir Advance-series
BLUEVOLUTION

Döşeme tipi ünite

Yüksek tavanlı ticari alanlar için

- Sky Air Advance serisi kombinasyonu her tipte ticari uygulama için parasının tam karşılığını verir
- Otomatik fan devri seçimi veya serbest şekilde seçilebilir 3 kademeli fan devri sayesinde daha az sıcaklık dalgalanması
- Ünite üzerindeki hava çıkış bıçaklarının manüel olarak ayarlanmasına izin veren ve daha iyi bir hava dağılımı sağlayan düşey üfleme sayesinde yükseltilen konfor
- Oda planına daha uygun üfleme için yatay olarak seçilebilir üfleme seçeneği (BRC1E*/BRC1H* kablolu kumandayla)

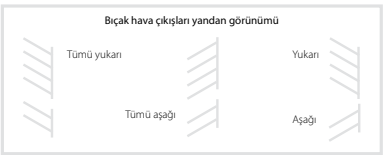

QR kodlarını taratarak veya tıklayarak daha fazla ayrıntıya ve kesin bilgilere erişebilirsiniz.

FVA-A RZASG-MV1 RZASG-MY1

Verimlilik verileri			FVA + RZASG	71A + 71MV1	100A + 100MV1	125A + 125MV1	140A + 140MV1	100A + 100MY1	125A + 125MY1	140A + 140MY1
Soğutma kapasitesi	Nom.		kW	6,80	9,50	12,1	13,4	9,50	12,1	13,4
Isıtma kapasitesi	Nom.		kW	7,50	10,8	13,5	15,5	10,8	13,5	15,5
Alan soğutma	Enerji verimliliği sınıfı			A+		-		A+	-	
	Kapasite	Ptasarım	kW	6,80	9,50	12,1	13,4	9,50	12,1	13,4
	SEER			5,83	5,72	5,52	5,63	5,72	5,52	5,63
	ηs,c		%	-		218	222	-	218	222
	Yıllık enerji tüketimi		kWs/yıl	408	581	1.314	1.428	581	1.314	1.428
Alan ısıtma (Ilıman iklim)	Enerji verimliliği sınıfı			A+	A	-		A	-	
	Kapasite	Ptasarım	kW	4,50	6,00		7,80	6,00		7,80
	SCOP/A			4,04	3,83	3,64	3,81	3,83	3,64	3,81
	ηs,h		%	-		143	149	-	143	149
	Yıllık enerji tüketimi		kWs/yıl	1.559	2.193	2.308	2.866	2.193	2.308	2.866

İç ünite				FVA	71A	100A	125A	140A	100A	125A	140A
Boyutlar	Birim	YükseklikxGenişlikxDerinlik		mm	1.850x600x270	1.850x600x350					
Ağırlık	Birim			kg	42	50					
Hava filtresi	Tip				Reçine ağ						
Fan	Hava debisi	Soğutma	Düşük/Orta/Yüksek	m^3/dk	14/16/18	22/25/28	24/26/28	26/28/30	22/25/28	24/26/28	26/28/30
		Isıtma	Düşük/Orta/Yüksek	m^3/dk	14/16/18	22/25/28	24/26/28	26/28/30	22/25/28	24/26/28	26/28/30
Ses gücü seviyesi	Soğutma			dBA	55	62	63	65	62	63	65
Ses basıncı seviyesi	Soğutma	Düşük/Orta/Yüksek		dBA	38/41/43	44/47/50	46/48/51	48/51/53	44/47/50	46/48/51	48/51/53
	Isıtma	Orta/Nom./Yüksek		dBA	38/41/43	44/47/50	46/48/51	48/51/53	44/47/50	46/48/51	48/51/53
Kumanda sistemleri	Kablolu kumanda				BRC1H52W/S/K / BRC1E53A / BRC1E53B / BRC1E53C / BRC1D52						
Güç beslemesi	Faz/Frekans/Gerilim			Hz/V	1~/50/60/220-240/220						

Dış ünite				RZASG	71MV1	100MV1	125MV1	140MV1	100MY1	125MY1	140MY1
Boyutlar	Birim	YükseklikxGenişlikxDerinlik		mm	770x900x320	990x940x320					
Ağırlık	Birim			kg	60	70		78	70		77
Ses gücü seviyesi	Soğutma			dBA	65	70	71	73	70	71	73
	Isıtma			dBA	-		71	73	-	71	73
Ses basıncı seviyesi	Soğutma	Nom.		dBA	46	53		54	53		54
	Isıtma	Nom.		dBA	47	57					
Çalışma sıcaklık aralığı	Soğutma	Ortam sıcaklığı	Min.~Maks.	°C KT	-15~46						
	Isıtma	Ortam sıcaklığı	Min.~Maks.	°C YT	-15~15,5						
Soğutucu akışkan	Tip/GWP				R-32/675						
	Şarj			kg/TCO2Eq	2,45/1,65	2,60/1,76		2,90/1,96	2,60/1,76		2,90/1,96
Boru bağlantıları	Sıvı/Gaz	DÇ		mm	9,52/15,9						
	Boru uzunluğu	DÜ - İÜ	Maks.	m	50						
		Sistem	Eşdeğer	m	70						
			Şarjsız	m	30						
	İlave soğutucu akışkan şarjı			kg/m	Montaj kılavuzuna bakın						
	Kot farkı	İÜ - DÜ	Maks.	m	30,0						
Güç beslemesi	Faz/Frekans/Gerilim			Hz/V	1~/50 /220-240				3~/50 /380-415		
Akım - 50 Hz	Maksimum sigorta amperi (MFA)			A	20	25	32		16		

Florlu sera gazları içerir

SkyAir Alpha-series BLUEVOLUTION

Gizli döşeme tipi ünite

Duvara gizlenecek şekilde tasarlanmıştır

- Sky Air Alpha serisi kombinasyonu, sınıfının en yüksek kalitesini, en yüksek verimliliğini ve performansını sunar
- Duvara dikkat çekmeyecek şekilde monte edilebilir: dışarıdan yalnızca emiş ve deşarj ızgaraları görülebilir
- Derinlik yalnızca 200 mm olduğundan çok küçük bir montaj alanı gerektirir
- Yüksek olmamasından dolayı (620 mm) pencere altına uyumlu şekilde monte edilebilir
- Yüksek ESP esnek montaja izin verir

QR kodlarını taratarak veya tıklayarak daha fazla ayrıntıya ve kesin bilgilere erişebilirsiniz.

FNA-A9 RZAG-A

Verimlilik verileri			FNA + RZAG	35A9 + 35A	50A9 + 50A	60A9 + 60A
Soğutma kapasitesi	Min./Nom./Maks.		kW	1,6/3,5/4,5	1,7/5,0/6,0	1,7/6,0/6,5
Isıtma kapasitesi	Min./Nom./Maks.		kW	1,40/4,00/5,00	1,70/5,00/6,00	1,70/7,00/7,50
Alan soğutma	Enerji verimliliği sınıfı			A+		
	Kapasite	Ptasarım	kW	3,50	5,00	6,00
	SEER			5,90		5,70
	Yıllık enerji tüketimi		kWs/yıl	208	297	368
Alan ısıtma (Ilıman iklim)	Enerji verimliliği sınıfı			A		
	Kapasite	Ptasarım	kW	3,50	4,30	4,50
	SCOP/A			3,90		
	Yıllık enerji tüketimi		kWs/yıl	1.255	1.542	1.616

İç ünite			FNA	35A9	50A9	60A9
Boyutlar	Birim	YükseklikxGenişlikxDerinlik	mm	620/720x790x200	620/720x1.190x200	
Ağırlık	Birim		kg	23,0	30,0	
Hava filtresi	Tip			Reçine ağ		
Fan	Hava debisi	Soğutma Düşük/Yüksek	m^3/dk	7,3/8,7	13,5/16,0	
		Isıtma Düşük/Yüksek	m^3/dk	7,3/8,7	13,5/16,0	
	Cihaz dışı statik basınç	Nom./Yüksek	Pa	30/48	40/49	
Ses gücü seviyesi	Soğutma		dBA	53,0	56,0	
Ses basıncı seviyesi	Soğutma	Düşük/Orta/Yüksek	dBA	28,0/31,0/33,0	30,0/33,0/36,0	
	Isıtma	Düşük/Nom./Yüksek	dBA	28,0/31,0/33,0	30,0/33,0/36,0	
Kumanda sistemleri	Uzaktan kumanda			BRC4C65		
	Kablolu kumanda			BRC1H52W/S/K / BRC1E53A / BRC1E53B / BRC1E53C / BRC1D52		
Güç beslemesi	Faz/Frekans/Gerilim		Hz/V	1~/50/60/220-240/220		

Dış ünite			RZAG	35A	50A	60A
Boyutlar	Birim	YükseklikxGenişlikxDerinlik	mm	734x870x373		
Ağırlık	Birim		kg	52		
Ses gücü seviyesi	Soğutma		dBA	62,0	63,0	64,0
	Isıtma		dBA	62,0	63,0	64,0
Ses basıncı seviyesi	Soğutma	Nom.	dBA	48,0	49,0	50,0
	Isıtma	Nom.	dBA	48,0	49,0	50,0
Çalışma sıcaklık aralığı	Soğutma	Ortam sıcaklığı Min.~Maks.	°C KT	-20~52		
	Isıtma	Ortam sıcaklığı Min.~Maks.	°C YT	-20~24		
Soğutucu akışkan	Tip/GWP			R-32/675,0		
	Şarj		kg/TCO2Eq	1,55/1,05		
Boru bağlantıları	Sıvı/Gaz	DÇ	mm	6,35/9,50	6,35/12,7	
	Boru uzunluğu	DÜ - İÜ Maks.	m	50		
		Sistem Şarjsız	m	30		
	İlave soğutucu akışkan şarjı		kg/m	0,02 (30 m'yi geçen boru uzunlukları için)		
	Kot farkı	İÜ - DÜ Maks.	m	30,0		
Güç beslemesi	Faz/Frekans/Gerilim		Hz/V	1~/50 /220-240		

Florlu sera gazları içerir

Gizli döşeme tipi ünite

Duvara gizlenecek şekilde tasarlanmıştır

- Split dış ünitelerle birlikte kullanıldığında küçük perakende, ofis ve konut uygulamaları için idealdir
- Duvara dikkat çekmeyecek şekilde monte edilebilir: dışarıdan yalnızca emiş ve deşarj ızgaraları görülebilir
- Derinlik yalnızca 200 mm olduğundan çok küçük bir montaj alanı gerektirir
- Yüksek olmamasından dolayı (620 mm) pencere altına uyumlu şekilde monte edilebilir
- Yüksek ESP esnek montaja izin verir

QR kodlarını taratarak veya tıklayarak daha fazla ayrıntıya ve kesin bilgilere erişebilirsiniz.

FNA-A9 RXM-R RXM-R9

Verimlilik verileri			FNA + RXM	25A9 + 25R9	35A9 + 35R9	50A9 + 50R	60A9 + 60R
Soğutma kapasitesi	Nom.		kW	2,60	3,40	5,00	6,00
Isıtma kapasitesi	Nom.		kW	3,20	4,00	5,80	7,00
Alan soğutma	Enerji verimliliği sınıfı			A+			A
	Kapasite	Ptasarım	kW	2,60	3,40	5,00	6,00
	SEER			5,68	5,70	5,77	5,56
	Yıllık enerji tüketimi		kWs/yıl	160	209	303	378
Alan ısıtma (Ilıman iklim)	Enerji verimliliği sınıfı			A+			
	Kapasite	Ptasarım	kW	2,80	2,90	4,00	4,60
	SCOP/A			4,24	4,05	4,09	4,16
	Yıllık enerji tüketimi		kWs/yıl	924	1.002	1.368	1.547

İç ünite			FNA	25A9	35A9	50A9	60A9
Boyutlar	Birim	YükseklikxGenişlikxDerinlik	mm	620 (1) / 720 x790 x200		620 (1) / 720 x1.190 x200	
Ağırlık	Birim		kg	23,0		30,0	
Hava filtresi	Tip			Reçine ağ			
Fan	Hava debisi	Soğutma Düşük/Yüksek	m^3/dk	7,3 /8,7		13,5 /16,0	
		Isıtma Düşük/Yüksek	m^3/dk	7,3 /8,7		13,5 /16,0	
	Cihaz dışı statik basınç	Nom./Yüksek	Pa	30 /48		40 /49	
Ses gücü seviyesi	Soğutma		dBA	53,0		56,0	
Ses basıncı seviyesi	Soğutma	Düşük/Orta/Yüksek	dBA	28,0 /31,0 /33,0		30,0 /33,0 /36,0	
	Isıtma	Düşük/Nom./Yüksek	dBA	28,0 /31,0 /33,0		30,0 /33,0 /36,0	
Kumanda sistemleri	Uzaktan kumanda			BRC4C65			
	Kablolu kumanda			BRC1H52W/S/K / BRC1E53A / BRC1E53B / BRC1E53C / BRC1D52			
Güç beslemesi	Faz/Frekans/Gerilim		Hz/V	1~/50/60/220-240/220			

Dış ünite			RXM	25R9	35R9	50R	60R
Boyutlar	Birim	YükseklikxGenişlikxDerinlik	mm	552 x840 x350		734 x954 x401	
Ağırlık	Birim		kg	32		49,0	
Ses basıncı seviyesi	Soğutma	Nom.	dBA	46,0	49,0	48,0	
	Isıtma	Nom.	dBA	47,0	49,0		
Çalışma sıcaklık aralığı	Soğutma	Ortam sıcaklığı Min.~Maks.	°C KT	-10 ~50 / 46		-10 ~50 / 46	
Soğutucu akışkan	Tip			R-32			
	GWP			675		675,0	
	Şarj		kg/TCO2Eq	0,76 /0,52		1,15 /0,780	
Boru bağlantıları	Sıvı	DÇ	mm	6,35		6	
	Gaz	DÇ	mm	9,50		12,7	
	Boru uzunluğu	DÜ - İÜ Maks.	m	20		30	
		Sistem Şarjsız	m	10			
	İlave soğutucu akışkan şarjı		kg/m	0,02 (10 m'yi geçen boru uzunlukları için)			
	Kot farkı	İÜ - DÜ Maks.	m	15		20,0	
Güç beslemesi	Faz/Frekans/Gerilim		Hz/V	1~/50 /220-240			
Akım - 50 Hz	Maksimum sigorta amperi (MFA)		A	13		16	

(1) Montaj ayakları dahil | Florlu sera gazları içerir

SKY AIR ALPHA SERİSİ - DÜŞÜK YÜKSEKLİKLİ ÜNİTE

SKY AIR ALPHA SERİSİ (RZAG-N) VE GELİŞMİŞ SERİ (RZA-D)
İÇİN DÜŞÜK ÇALIŞMA SESİ MUHAFAZASI

Dış üniteler

Geniş bir dizi sektör lideri teknolojili dış üniteleri

Dış ünitelere genel bakış 58
Dış ünitelerin avantajlarına genel bakış 59

SkyAir A-series 59

Düşük çalışma sesi muhafazası 60

Replacement teknolojisi 66

Değişken Soğutucu Akışkan Sıcaklığı 68

R-32 BLUEVOLUTION serisi 78

RZAG-A SkyAir Alpha-series 78

RZAG-NV1/NY1 SkyAir Alpha-series 78

RZASG-MV1/MY1 SkyAir Advance-series 79

RZA-D SkyAir Advance-series 80

ARXM-R/AZAS-MV1/MY1 SkyAir Active-series 81

Rooftop 82

Neden Daikin Rooftop serisini tercih etmeliyim? 82
UATYA-BBAY1 84
UATYA-BFC2Y1 84
UATYA-BFC3Y1 85
UATYA-BRS4 85

Bire bir çözüm

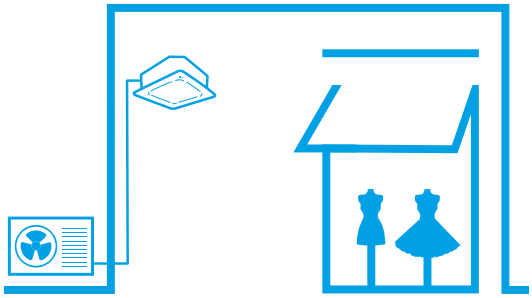

İkili, üçlü, dörtlü çözüm

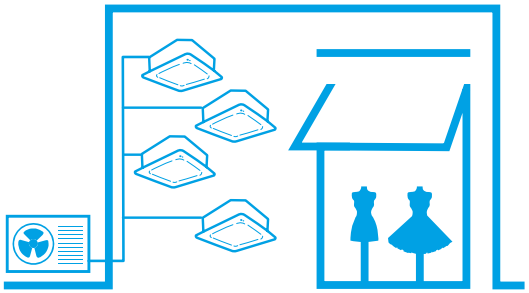

Multi çözüm

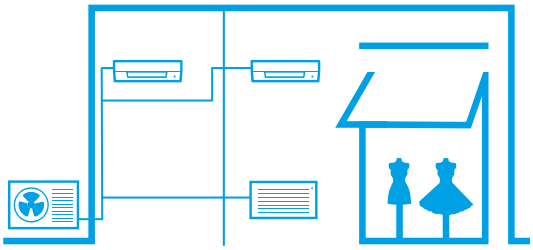

Dış ünitelere genel bakış

Düşük yükseklikli.
Yüksek değerli.

BLUEVOLUTION

R-32 SkyAir A-series

Bire bir, ikili, üçlü ve dörtlü uygulama

Sistem	Tip	Model	Ürün adı	35	50	60	71	100	125	140	200	250
				3,5 kW	5,0 kW	6,0 kW	6,8 kW	9,5 kW	12,1 kW	13,4 kW		
Hava soğutmalı	Isı pompası	**SkyAir Alpha-series** R-32 A++ (A+++ - D) - Ticari uygulamalar için endüstri lideri teknoloji - Altyapı soğutma için özel çözüm - Değişken Soğutucu Akışkan Sıcaklığı (RZAG71-100-125-140 serisi) - 85 m'ye (RZAG35-50-60 için 50 m'ye) kadar çıkan maksimum boru uzunluğu - Replacement teknolojisi - Hem ısıtmada hem soğutmada -20°C'ye kadar geniş çalışma aralığı - Bire bir, ikili, üçlü ve dörtlü uygulama (RZAG71-100-125-140 serisi)	RZAG-A RZAG-NV1/NY1									
		SkyAir Advance-series R-32 A+ (A+++ - D) - Ticari uygulamalar için teknoloji ve konfor bir arada - Dış üniteler kompaktır ve kolayca monte edilebilir - 50 m'ye kadar maksimum boru uzunluğu (RZA-D için 100 m'ye kadar) - Replacement teknolojisi - Soğutma ve ısıtmada -15°C'ye kadar çalışma sıcaklık aralığı (RZA-D için -20°C'ye kadar) - Bire bir, ikili, üçlü ve dörtlü uygulama	RZASG-MV1/MY1									
			RZA-D									
		SkyAir Active-series R-32 A (A+++ - D) - Yoğun iş ortamları ile küçük mağazalar için ideal çözümdür - Dış üniteler kompaktır ve kolayca monte edilebilir - 30 m'ye kadar maksimum boru uzunluğu - Replacement teknolojisi - Kolay monte edilebilen dış üniteler: çatıya, terasa veya duvara - Bire bir uygulamalara özel olarak sunulmaktadır	ARXM-R AZAS-MV1/MY1									

Dış ünitelerin avantajlarına genel bakış

			SkyAir Alpha-series		SkyAir Advance-series		SkyAir Active-series
			RZAG-A	RZAG-NV1/NY1	RZASG-MV1/MY1	RZA-D	AZAS-MV1/MY1
Simgeleri önemsiyoruz	Sezonsal verimlilik - Akıllı enerji kullanımı	Sezonsal verimlilik klimaların tüm bir ısıtma veya soğutma sezonu boyunca ne kadar verimli çalıştığını daha gerçekçi bir şekilde gösterir.	A++ (A+++ - D)	A++ (A+++ - D)	A+ (A+++ - D)	-	A (A+++ - D)
	Inverter teknolojisi	Inverter kompresörler, kompresör devrini sürekli olarak gerçek talebe göre ayarlar. Daha az güç tüketen başlatma ve durdurma işlemleri, enerji tüketimini (%30'a kadar) azaltır ve daha sabit sıcaklıklar sağlar	●	●	●	●	●
	Replacement teknolojisi	Mevcut sistemin en ekonomik şekilde hızlı ve kaliteli şekilde değiştirilmesi.	●	●	●	●	●
Konfor	Gece sessiz	Dış ünitenin çalışma sesini otomatik olarak azaltır.	●	●	●	●	●
	Otomatik soğutma-ısıtma geçişi	Ayarlanan sıcaklığa ulaşılması için, soğutma veya ısıtma modunu otomatik olarak seçer.	●	●	●	●	●
Diğer işlevler	Değişken soğutma sıcaklığı	Akıllı sistem, uygulama ihtiyaçlarına daha iyi uyacak şekilde ek konforla en yüksek enerji tasarrufunu sağlar.		●			
	İkili/üçlü/dörtlü uygulama	1 dış üniteye 2, 3 veya 4 iç ünite bağlanabilir. Tüm iç üniteler tek bir uzaktan kumandadan aynı modda (soğutma veya ısıtma) çalıştırılır.		●	●	●	
	Swing kompresör	Dış üniteler, düşük çalışma sesi ve yüksek güvenilirlikle bilinen bir swing kompresörle donatılmıştır.	●	●	●	●	●
	-20°C'ye kadar çalışma garantisi	Daikin, her türlü iklim koşulu ve hatta çalışma sıcaklık aralığının -20°C'ye kadar düştüğü sert kış koşulları için uygundur.	●	●		●	
	Altyapı soğutma	Son derece hassas altyapı soğutma uygulamaları, özel altyapı soğutma ayarları ve asimetrik kombinasyon olanağı sisteminin güvenilirliğini artırır.	●	●			
	Düşük çalışma sesi muhafazası	Daikin tarafından geliştirilen ve test edilen özel düşük çalışma sesi muhafazası, ses gücünü -10 dB(A)'ya kadar düşürür.		○		○	

SkyAir A serisinin teknik avantajlarına genel bakış

SkyAir A-series

	SkyAir Alpha-series		SkyAir Advance-series		SkyAir Active-series
	RZAG-A	RZAG-NV1/NY1	RZASG-MV1/MY1	RZA-D	AZAS-MV1/MY1
Tüm seride kompakt tekli fan gövdesi	●	●	●	●	●
Maksimum boru uzunluğu	50 m	85 m	50 m	100 m	30 m
Pivot ön plaka		●	●	●	●
7 bölgeli ekran		●	●	●	●
Fabrikada daha fazla soğutucu akışkan şarjı	●	●			
Entegre kaçak kontrolü		●			
Soğutucu akışkan alt plaka geçişi		●			
Özel olarak geliştirilen R-32 swing kompresör	●	●	●	●	●
Soğutucu akışkan soğutmalı PCB		●	●	●	●
Intelligent Tablet controller - Onecta uygulaması	○	○	○	○	○

● standart, ○ opsiyonel

Düşük çalışma sesi muhafazası

EKLN140A

– 10 dB(A)!

Ses gücünün **10 dB(A)'ya kadar azaltılması** sayesinde Sky Air ve VRV sistemleriyle katı çalışma **sesi gereksinimlerini** karşılarken esnekliğinizi yükseltin.

- ☑ Sky Air ve VRV ısı pompaları için özel olarak tasarlandı
- ☑ Kapasite, verimlilik ve ses gücü için fabrikada test edilmiş ve garantili veriler (ISO 3744'e göre)
- ☑ Minimum kapasite azaltma
- ☑ Fabrikada test edilen veriler sayesinde ilave hesaplama gerekli değildir, bu da tasarım iş yükünü azaltır

Denenmiş ve test edilmiştir: bu değerlere güvenebilirsiniz

İşinizi daha hızlı bitirmek ister misiniz? Güvenilir sonuçlar ister misiniz? Müşterilerinizin siparişlerini tam olarak istedikleri şekilde almalarını ister misiniz?

Düşük çalışma sesi muhafazamız olası sorunları ortadan kaldırarak çalışma yükünüzü büyük oranda azaltır:

› **Uyumluluk içermez** – muhafazaya almak istediğiniz dış üniteyle birlikte kullanımı test edilmiştir
› **Sürpriz yok** – ISO 3744 uyarınca ölçülen ve garanti edilen sesi gücü azaltma performansı
› **Hesaplama yok** – kapasite ve verimlilik için test edilen performans değerleri

Akustik odada ses gücü seviyesi ölçümü

Ses muhafazası				EKLN140A
Gövde	Renk			Antrasit (RAL 7016)
	Malzeme			Çelik levha
Boyutlar	Birim	Yükseklik	mm	1.100
		Genişlik	mm	1.400
		Derinlik	mm	1.500
	Paket ünite	Yükseklik	mm	1.017
		Genişlik	mm	1.517
		Derinlik	mm	917
Ağırlık	Birim		kg	152
	Paket ünite		kg	186
Şunlarla birlikte kullanılabilir:	Sky Air Alpha serisi			RZAG-NV1/NY1
	Sky Air Advance serisi			RZA-D
	VRV 5 S Serisi			RXYSA-AV1/AY1

Avantajları

Şunlar için özel Daikin seçeneği:
- Sky Air Alpha serisi
- Sky Air Advance serisi
- VRV 5 S Serisi

Tam optimize edilmiş ve Daikin fabrikasında test edilmiştir
- Garantili performans seviyeleri (çalışma sesi, kapasite, verimlilik)

Ses gücü seviyelerinde -10 dB(A)'ya kadar dış ünite çalışma sesi düşürme
- Yerel çalışma sesi gereksinimlerini karşılamanızı sağlar
- Dış ünitelerin uygulanması için daha yüksek esneklik
- Tüm ses spektrumunda çalışma sesini düşürür

Minimum kapasite azaltma
- Hava akışında kısa devrenin önlenmesi için ayrı hava girişi ve deşarjı
- Fabrikada test edilen veriler sayesinde ilave hesaplama gerekli değildir

Kolayca entegre edilir
- Antrasit (RAL 7016), yüksek estetik kaplama
- Sky Air Alpha/Advance ve VRV 5 S serisi gövdelerin mükemmel uyumu için mekanik olarak tasarlanmıştır
- Kendi kendini taşır; herhangi bir düz yüzeye monte edilebilir

Hızlı ve kolay montaj ve servis
- Hava koşullarına %100 dayanıklı
- Birçok sistem bileşenine erişim için kolay açılma

Dayanıklı
- Tüm bileşenleri 3 yıl garantilidir
- Paslanmaz çelikten imal edilmiş ve dayanıklı, çift kat toz kaplama uygulanmıştır, korozyona maksimum direnç sağlar

Isı pompalarının test edilen verilere dayalı olarak uygulanması için daha fazla esneklik

Ses gücü seviyelerinin (–10 dB(A)'ya kadar) tüm ses spektrumunda düşürülmesi esnekliği önemli ölçüde artırmaktadır. Düşük çalışma sesi muhafazasına sahip aşağıdaki örnekte ısı pompası, 32 dB(A) eşiğine göre (ilgili yerel yönetmeliklere bakın) komşu binaların 5,5 m yakınına kadar monte edilebilir. Daikin'ın sunduğu hassas çalışma sesi ve kapasite verileri sayesinde, sunduğunuz çözümden emin olabilirsiniz.

Daikin çalışma sesi muhafazası olmadan en yakın komşu binaya **15 m'lik bir mesafe bırakmanız gerekmektedir.**

Daikin ses muhafazasıyla en yakın komşunuza **5,5 m'ye kadar kurulum gerçekleştirebilirsiniz.**

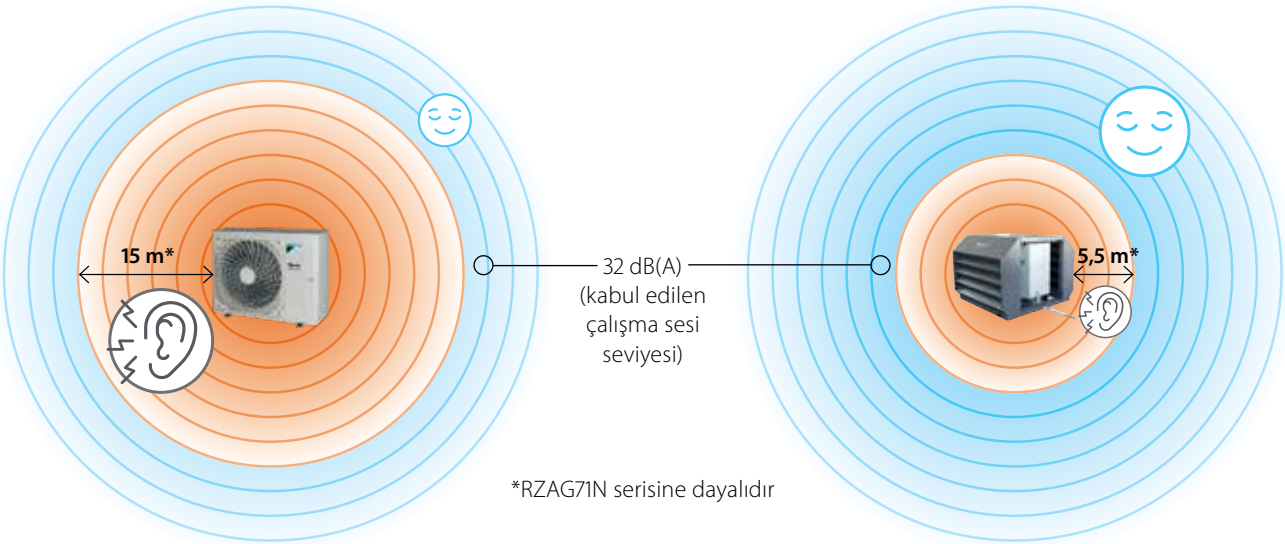

*RZAG71N serisine dayalıdır

Çalışmanızı kolaylaştıracak şekilde test edilmiştir!

Daikin ile çifte kazanç

Doğrulanmış veriler

Ses muhafazası tüm uygun dış ünitelerle birlikte kapsamlı şekilde test edilmektedir. Şunlar için ölçülen veriler sunmaktadır:

› ISO 3744 uyarınca ses gücü (ısıtma/soğutma)
› 1 m mesafede ses basıncı (ısıtma/soğutma)
› Düşük çalışma sesi için ses basıncı
› Ses muhafazası entegrasyon kaybı
› Oktav bandı spektrasında ve A ağırlıklı ses seviyesinde verilen tüm veriler

QR kodlarını taratarak veya tıklayarak daha fazla ayrıntıya ve kesin bilgilere erişebilirsiniz.

EKLN-A

Ses gücü düşürme değerleri

Seri	Dış ünite adı	Soğutma ses gücü		Isıtma ses gücü	
		Ses azaltma	Çalışma sesi muhafazasıyla nominal ses	Ses azaltma	Çalışma sesi muhafazasıyla nominal ses
Sky Air Alpha serisi	RZAG71NV1/NY1	-9 dB(A)	55	-7 dB(A)	57
	RZAG100NV1/NY1	-8 dB(A)	58	-8 dB(A)	60
	RZAG125NV1/NY1	-10 dB(A)	59	-10 dB(A)	59
	RZAG140NV1/NY1	-9 dB(A)	61	-9 dB(A)	62
Sky Air Advance serisi	RZA200D	-7 dB(A)	66	-5 dB(A)	72
	RZA250D	-6 dB(A)	70	-5 dB(A)	75
VRV 5 S Serisi	RXYSA4AV1/AY1	-7 dB(A)	60	-7 dB(A)	61
	RXYSA5AV1/AY1	-8 dB(A)	60	-9 dB(A)	60
	RXYSA6AV1/AY1	-8 dB(A)	61	-9 dB(A)	61

Verimlilik ve kapasite etkisi

Seri ve dış ünite adı	Sadece dış ünite		Çalışma sesi muhafazasıyla		Sadece dış ünite		Çalışma sesi muhafazasıyla		Sadece dış ünite		Çalışma sesi muhafazasıyla		Düzeltme faktörü maksimum kapasite	
	SEER/η s,c	SCOP/η s,h	SEER/η s,c	SCOP/η s,h	SEER/η s,c	SCOP/η s,h	SEER/η s,c	SCOP/η s,h	SEER/η s,c	SCOP/η s,h	SEER/η s,c	SCOP/η s,h	Soğutma	Isıtma
Sky Air Alpha serisi	+ FCAHG71/100/125/140A				+ FCAG71/100/125/140B				+ FBA71/100/125/140A					
RZAG71NV1/NY1	7,90/–	4,56/–	6,72/–	4,10/–	6,83/–	4,22/–	5,81/–	3,80/–	6,50/–	4,20/–	5,53/–	3,78/–	85 %	%90
RZAG100NV1/NY1	7,70/–	4,75/–	6,62/–	4,44/–	7,14/–	4,53/–	6,07/–	4,14/–	6,47/–	4,36/–	5,50/–	4,01/–	86 %	
RZAG125NV1/NY1	8,02/318	4,53/178	6,96/275	4,26/167	7,14/283	4,34/171	6,26/247	4,15/163	6,56/259	4,37/172	5,92/234	4,12/162	%90	
RZAG140NV1/NY1	7,93/314	4,44/175	6,84/271	4,21/165	6,80/269	4,34/171	5,83/230	4,17/164	6,42/254	4,34/171	5,62/222	4,14/162		
Sky Air Advance serisi	+ FDA200/250A				+ 4 x FCAG50/60B				+ 4 x FBA50/60A					
RZA200D	6,26/247	3,59/141	5,90/233	3,17/124	7,16/283	4,10/161	6,52/258	3,56/140	6,51/257	4,20/165	5,90/233	3,65/143	%84	%80
RZA250D	5,38/212	3,55/139	4,91/193	3,14/123	6,95/275	4,10/161	6,18/244	3,56/139	6,69/264	4,33/170	5,95/235	3,78/148		
VRV 5 S Serisi	+ FXSA**													
RXYSA4AV1	8,2/324	5,1/200	7,2/284	4,9/193									%95	
RXYSA4AY1	7,9/312	4,9/193	6,9/273	4,7/186										
RXYSA5AV1	7,7/306	4,7/186	6,7/264	4,5/178										
RXYSA5AY1	7,4/295	4,5/179	6,4/254	4,4/172										
RXYSA6AV1	7,6/301	4,7/184	6,5/257	4,5/176										
RXYSA6AY1	7,3/290	4,5/177	6,3/248	4,3/170										

**4 HP: + 3 x FXSA25A + 1 x FXSA32A 5 HP: + 4 x FXSA32A 6 HP: + 2 x FXSA32A + 2 x FXSA40A

Ses gücü seviyeleri – soğutma ve ısıtma, ISO 3744 uyarınca

› dB(A) = A ağırlıklı ses gücü seviyesi (IEC uyarınca A ölçeği)
› Referans ses yoğunluğu: 0 dB = $\cdot 10^{-12}$ W·

RZAG125N
RZAG125N + EKLN140A

Soğutmada ses gücü seviyesi örneği

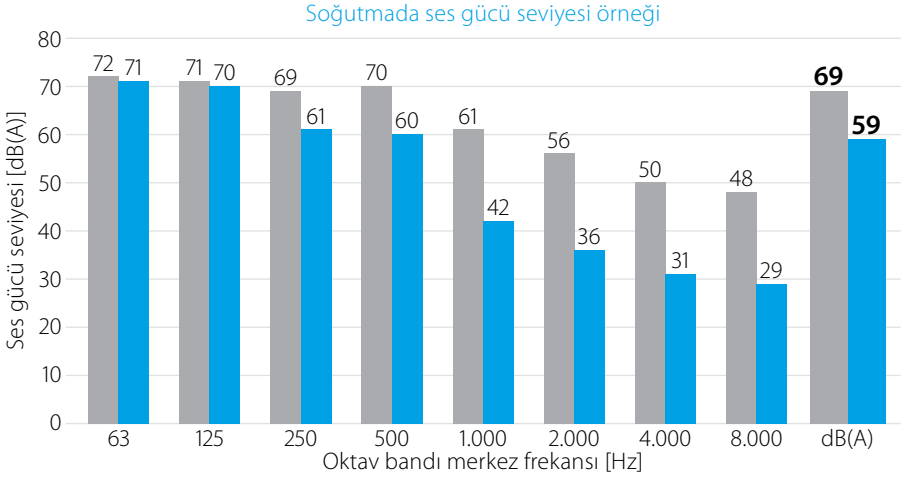

Ses basıncı seviyeleri – soğutma ve ısıtma

› Veriler serbest alan koşulunda geçerlidir
› Veriler nominal çalışma koşullarında geçerlidir
› dB(A) = A ağırlıklı ses basıncı seviyesi (IEC uyarınca A ölçeği)
› Referans ses basıncı 0 dB = 20 µPa
› Deşarj tarafındaki mikrofon konumu; eşyadan 1 m uzaklıkta; zeminden 1,5 m yukarıda

RZAG125N
RZAG125N + EKLN140A

Soğutmada ses basıncı seviyesi örneği

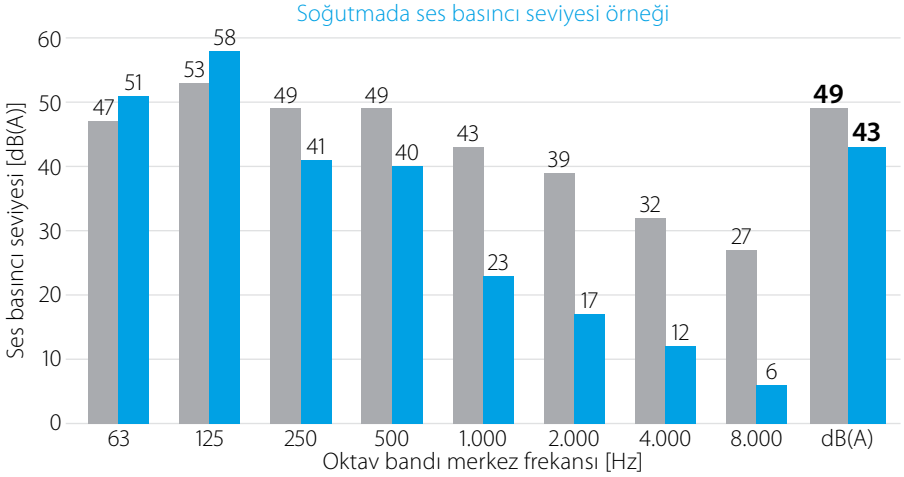

Ses basıncı seviyeleri – düşük çalışma sesi (seviye 3)

› Veriler serbest alan koşulunda geçerlidir
› Veriler nominal çalışma koşullarında geçerlidir
› dB(A) = A ağırlıklı ses basıncı seviyesi (IEC uyarınca A ölçeği)
› Referans ses basıncı 0 dB = 20 µPa
› Deşarj tarafındaki mikrofon konumu; eşyadan 1 m uzaklıkta; zeminden 1,5 m yukarıda

RZAG125N
RZAG125N + EKLN140A

Düşük çalışma sesli çalışmayla soğutmada ses basıncı seviyesi örneği

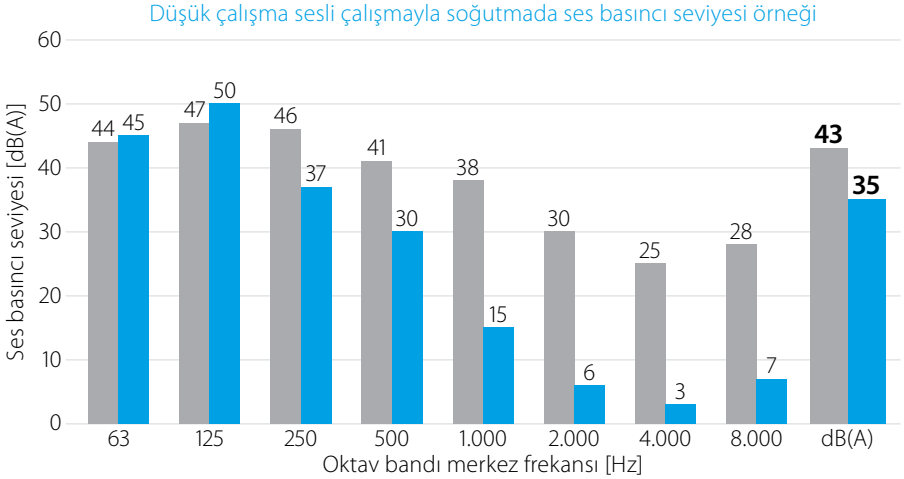

Entegrasyon kaybı değerleri

› Kalibre edilen ses kaynağıyla bağımsız muhafazanın entegrasyon kaybı ölçümü

Ses gücü seviyesi [dB(A)]
Referans sesi kaynağı (RSS): B&K Tipi 4204 RSS

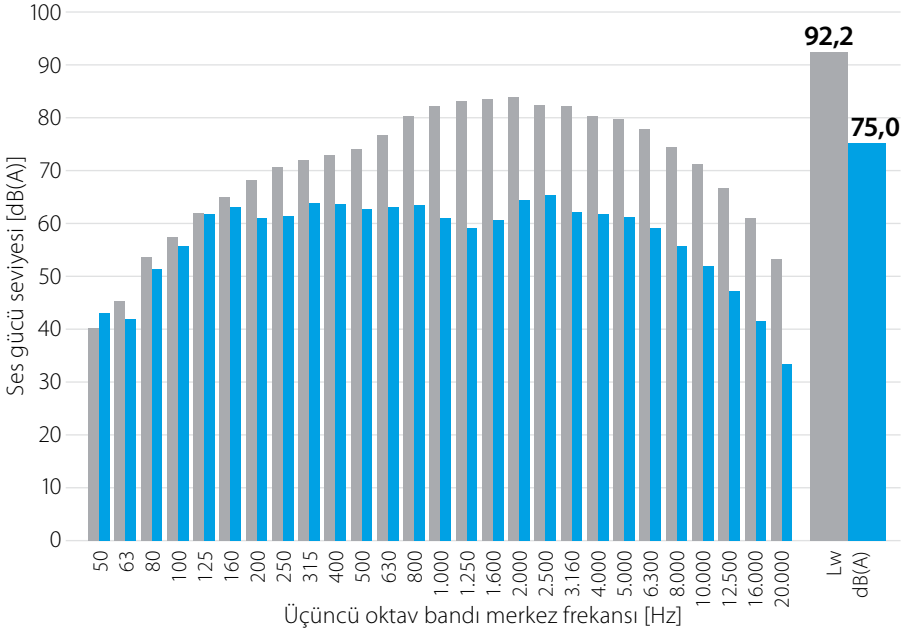

SkyAir Advance-series

SkyAir Alpha-series

Düşük yükseklikli. Yüksek değerli.

Benzersiz, düşük yükseklikli tek fanlı seri

SkyAir Alpha serisi
RZAG71-100-125-140NV1/NY1

SkyAir Advance serisi
RZA200-250D

Taşınması kolay kompakt ünite

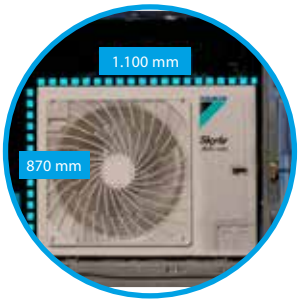

Pazar lideri servis kabiliyeti ve taşıma kolaylığı

Tüm önemli bileşenlerine hızlı ve kolayca erişilebilir

- Tek vidalı erişimi
- Geniş erişim alanı

Kolay taşıma için yerleştirilen yeni kol

BLUEVOLUTION

Çok uzun boru uzunluğu

› RZAG-NV1/NY1 için 85m'ye kadar
› RZA-D için 100m'ye kadar

-20°C'ye kadar geniş çalışma sıcaklık aralığı

› -20°C ile +52°C arası soğutma çalışması (RZA-D için +46°C)
› -20°C'ye kadar ısıtma çalışması

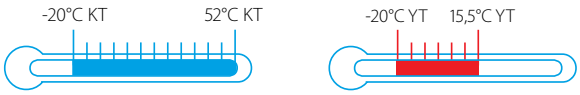

Önceden şarj edilmiş boruyla 40m'ye kadar daha hızlı montaj

› Uygulamaların %60'ına kadar olanı ilave soğutucu akışkan şarjı olmadan monte edilebilir
› RZAG-NV1/NY1 için 40m ön şarj
› RZA-D için 30 m ön şarj

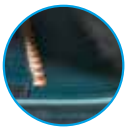

3 sıralı ısı eşanjörü

› 14kW'a kadar kompakt gövdelerin kullanılabilmesi için benzersiz 3 sıralı ısı eşanjörü

Yeni ve daha büyük fan tasarımı

› Düşük hava hızıyla yüksek hava hacmi sağlar
› Ses emisyonlarını düşürür

Alt plaka ve ısı eşanjörü soğutucu akışkan geçişi

› Drenaj deliklerinde buz önlenir
› -20°C'ye kadar çalışma garantisi

Hataların ve sistem ayarlarının görüntülenmesi için yeni 7 bölgeli ekran

Soğutucu akışkan soğutmalı PCB

Sezonsal verimlilik için optimize edilen swing kompresör

Replacement teknolojisi

R-22 ve R-410A sistemleri yükseltmenin hızlı ve kaliteli yolu

Kârınızı artıracak avantajları

İşletmenizi optimum düzeye çıkarın

Daha kısa montaj süresi

Daha hızlı montaj sayesinde daha kısa sürede daha fazla proje bitirin. Tüm sistemin yeni borularla baştan sona değiştirilmesinden daha karlıdır.

Daha düşük montaj maliyetleri

Montaj maliyetlerinin düşürülmesi, müşterilerinize düşük maliyetli bir çözüm sunabilmeniz ve böylece rekabet gücünüzü yükseltmeniz anlamına gelir.

Daikin dışındaki sistemleri de değiştirin

NON DAIKIN → DAIKIN

Değişiklik hem Daikin sistemleri, hem diğer üreticiler tarafından imal edilen sistemler için kolayca gerçekleştirilebilir.

Birden üçe kadar saymak kadar kolay

Replacement teknolojisinin sunduğu basit çözüm, daha kısa sürede daha fazla müşteri için daha fazla proje tamamlamanızı ve onlara en iyi fiyatı sunmanızı garanti eder! Herkes kazanır.

Bu avantajlar müşterinizi ikna etmeye yetecektir

- ☑ Beklenmeyen arızaları önlemek için
- ☑ İşletme maliyetlerini azaltmak için
- ☑ Çevreyi korumak için
- ☑ Konforu yükseltmek için

Bakır borularınız nesiller boyu kullanılabilir

Klima sistemlerimizde kullanılan, Daikin tarafından test edilmiş iklimlendirme sistemleri montajdan sonra 60 yılı aşkın süre kullanılabilir.

Nasıl çalışır?

Daikin düşük maliyetli yükseltme çözümü

! İç üniteleri değiştirin

İç üniteleri tekrar kullanmak istiyorsanız, uyumluluklarını kontrol etmek için bayinize danışın.

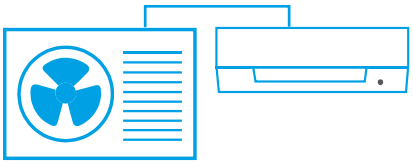

✓ Dış üniteleri değiştirin

Daikin replacement çözümleri hakkında daha fazlasını için bkz. www.daikin.eu/en_us/knowledge-center/replacement-technology.html

Eşsiz teknolojiler

› Partiküllerin maksimum düzeyde azaltılması için benzersiz hepta filtreleme özelliği sayesinde temizleme gerektirmeyen borular yeniden kullanılabilir

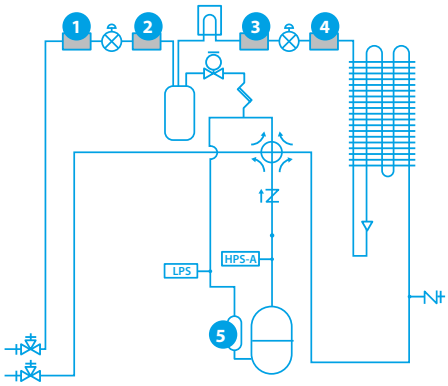

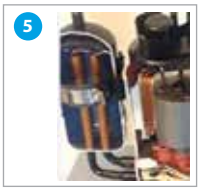

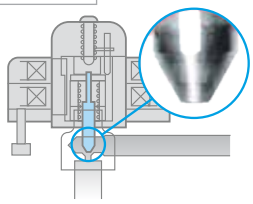

› Korozyona karşı yüksek dayanıklılıkta, yeni genleşme vanası iğne malzemesi
› Sistemin maksimum düzeyde korunması için yeni yağ tipi

Sky Air A serisi dış ünitelerle birlikte yeni, basitleştirilmiş replacement prosedürü

R-32

Nasıl çalışır?

1 Boruların yeniden kullanılıp kullanılamayacağını değerlendirin

☑ Boru kurulumunun standartlara uygun olarak gerçekleştirildiğini, çatlak veya hasar bulunmadığını ve sıvı ve gaz borularının ayrı yalıtımlara sahip olduğunu kontrol edin.

☑ Boru kalınlığını doğrulayın

Dış çap (mm)	Malzeme	Kalınlık (mm)
6,4	o	0,8
9,5	o	0,8
12,7	o	0,8
15,9	o	1,0
19,1	1/2H	1,0

o: tavlanmış - 1/2H: yarı sert

☑ Boru çapını doğrulayın

	Sıvı	6,4			9,5					12,7			
	Gaz	9,5	12,7	15,9	12,7	15,9	19,1	22,2	25,4	15,9	19,1	22,2	25,4
Sky Air	3,5 kW	✓	x	x	x	x	x	x	x	x	x	x	x
	5,0 kW	Δ	✓	o	Δ	Δ	x	x	x	x	x	x	x
	6,0 kW	Δ	✓	o	Δ	Δ	x	x	x	Δ	x	x	x
	7,1 kW	x	Δ	Δ	x	✓	x	x	x	Δ	x	x	x
	10,0-14,0 kW	x	x	Δ	x	✓	o	x	x	Δ	Δ	x	x
	20,0-25,0 kW	x	x	x	x	x	x	✓	o	x	x	Δ	Δ

✓ Olası (Standart koşul)
o Mümkün (Şarjsız uzunluk ve toplam uzunluk üstünde hiçbir etkisi yoktur)
Δ Mümkün (Şarjsız uzunluk ve toplam uzunluk üstünde etkisi vardır)
x Mümkün değil

☑ Boru uzunluğunu doğrulayın

	Sıvı borusu (mm)	35	50	60	71	100	125-140	200-250
Şarjsız (eşdeğer)	6,4	30 (40) m	30 (40) m	30 (40) m	10 / (15) m			Yok
	9,5	-	15 (20) m	15 (20) m	40 / (50) m			Yok
	12,7	-	-	10 (15) m	15 / (20) m			Yok
Maks. toplam uzunluk (eşdeğer)	6,4	50 (65) m	50 (65) m	50 (65) m	10 / (15) m			Yok
	9,5	-	25 (35) m	25 (35) m	55 / (75) m	85 / (100) m		100 m
	12,7	-	-	10 (15) m	25 / (35) m	35 / (45) m		50 m

☑ Herhangi bir çalışma geçmişinin boruların yeniden kullanılabilmesini etkileyip etkilemediğini kontrol edin (boru uzunluğu 35m'ye kadar olan sistemlerde yeni bir Sky Air A serisi modelle daima mevcut borular yeniden kullanılabilir)

Değiştirilecek sistem	Sistem koşulu	Boru uzunluğu	
			R-32 Sky Air A serisi
R-22 (madeni yağ)	Ünite çalışıyor (boşaltma gerçekleştirilebilir)	Kısıtlama yok	✓
	Boşaltma işlemi mümkün değil veya kompresör arızası	35 m'nin altında	✓
		35 m'nin üstünde	o
R-410A (sentetik yağ)	Ünite çalışıyor (boşaltma gerçekleştirilebilir)	Kısıtlama yok	✓
	Boşaltma işlemi mümkün değil veya kompresör arızası	35 m'nin altında	✓
		35 m'nin üstünde	o
R-32 (sentetik yağ)	Ünite çalışıyor (boşaltma gerçekleştirilebilir)	Kısıtlama yok	✓
	Boşaltma işlemi mümkün değil veya kompresör arızası	35 m'nin altında	✓
		35 m'nin üstünde	o

✓ **Temizlenmeden** boruların yeniden kullanımı
o Saha borularının temizlenmesi veya saha borularının değiştirilmesi gerekir

☑ Konik bağlantı MUTLAKA yeni dış üniteyle birlikte verilen konik somun kullanılarak yeniden yapılmalıdır

2 Kabloların yeniden kullanılıp kullanılamayacağını değerlendirin

☑ Kabloların mevcut standardı ve yeni ünitenin teknik özelliklerini karşıladığını ve hasar veya çizik bulunmadığını kontrol edin

not: Genel kurulum kılavuzları ve gereksinimleri için lütfen ilgili dış ünite modelinin montaj kılavuzunu kontrol edin

Değişken Soğutucu Akışkan Sıcaklığı

Üstün müşteri deneyimi

Variable Refrigerant Temperature

- ☑ **Hava deşarj sıcaklığını yükseltir ve soğuk hava etkisini ortadan kaldırır!**
- ☑ **Artan müşteri konforu ve daha düşük enerji tüketimi!**

› Gerçek iç ortam sıcaklığı (Tgiriş) ile ayar noktası (Tayar) arasındaki boşluk azaldıkça sistem, buharlaşma sıcaklığını (Te) otomatik olarak yükseltir, konfor artar ve daha kararlı bir çalışma sağlanır

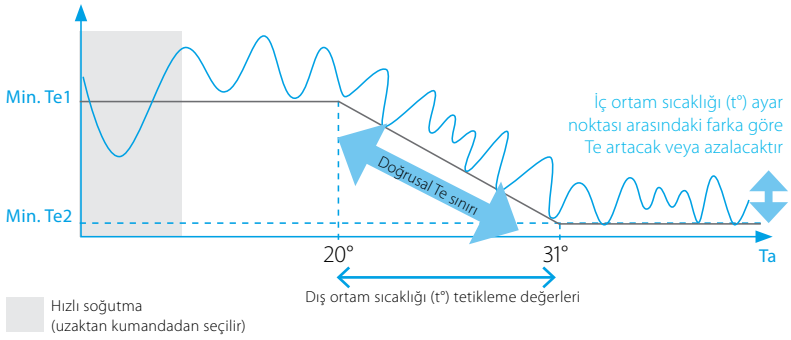

Uygulama örneği: JBC, Vilvoorde

- ☑ **Karşılaştırmanın kolaylaştırılması için aynı bölgeye iki adet bire bir sistem monte edilmiştir**

- ☑ **Daha yüksek enerji verimliliği: %20'ye kadar daha düşük enerji tüketimi**

5 aylık çalışma döneminde ortalama enerji tüketimi

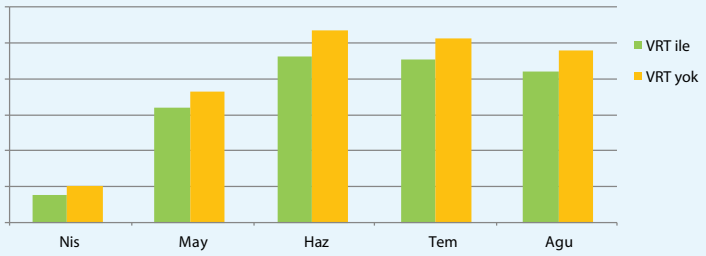

- ☑ **Daha yüksek konfor: daha yüksek deşarj sıcaklıkları**

› Daha kararlı ve devamlı çalışma
› 3~4°C artan ortalama deşarj sıcaklıkları

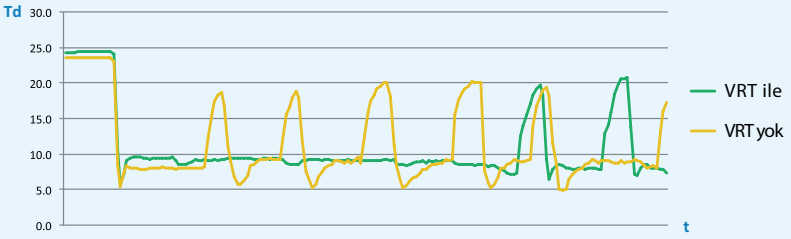

Altyapı soğutma

Daikin, soğutma konusunda bir dünya lideridir Özel soğutma alanında 90 yılı aşan inovasyon ve mühendislik uzmanlığıyla Daikin, altyapı soğutma ortamlarının zorlu gereksinimlerini karşılamak üzere **güvenilir**, **verimli** ve **esnek** bir çözüm olan Sky Air çözümünü sunmaktadır.

RELIABLE, CONTINUOUS OPERATION 24/7 365

GÜVENİLİR

Garantili sistem çalışması:
- Büyük boyutlu iç üniteler soğutma kapasitesini güçlendirir ve iç ünite tarafında donmaları önler
- Geniş çalışma aralığı: -20°C'ye kadar inen ve +52°C'ye kadar çıkan soğutma çalışma aralığı

VERİMLİ

Optimum yatırım geri dönüş süresi:
- Yüksek verimli doğrudan genleşmeli soğutma sistemleri kullanarak işletme maliyetlerini azaltır
- Diğer DX sistemlerine ve su soğutmalı soğutma gruplarına kıyasla daha düşük işletme maliyetleri.
- Monofaze sistemler için ücretsiz soğutma seçeneği ile mekanik soğutma ve enerji tüketimini azaltır

ESNEK

- Ölçeklenebilir kapasite
- Geliştirilmiş altyapı kontrolü ve yönetimi
- Zemin alanı kullanılmadığından daha düşük fiziksel alan
- Uygulama tercihlerine uygun şekilde geniş iç ünite aralığı

BENZERSİZ

Özel sistem kombinasyonları

Avantajları

1. İç ünite sisteminin ısı transferi kapasitesini artırır
2. Daha yüksek buharlaşma sıcaklıklarıyla (Te) çalışabilmesi sistemin devre dışı kaldığı süreyi kısaltır ve devamlı çalışmayı mümkün hale getirir
3. İç ve dış ünite sistemi kombinasyonları için resmi enerji etiketleri standardize edilmiş ve güvenilir performans verileri sağlar

BENZERSİZ

Sistem seçimi için 2 adımlı çözüm

Avantajları

1. Daikin, kapsamlı testlere dayalı olarak ayrıntılı kapasite tabloları sağlayarak sistem seçim prosedürünü kolay ve güvenli hale getirir.
2. Son kullanıcı gereksinimlerini sağlayan en iyi ürün kombinasyonunu seçin

BENZERSİZ

Verimli soğutma

Avantajları

1. Bedelsiz soğutma: soğuk ortam havası kullanılarak optimum enerji verimliliği
2. Sınıfının en iyisi enerji verimliliğiyle en geniş iç ünite sistem aralığı
3. Geniş iç ve dış ünite çalışma sıcaklık aralığı, aşırı koşullarda dahi güvenilir performans

BENZERSİZ

Esnek kontrol

Avantajları

1. Görev dönüşümü kontrolü, otomatik yedekleme etkinleştirme ve uzak alarmlarla desteklenen optimum destek
2. Genişletilmiş kompresör sınırları için garanti edilen devamlı çalışma
3. Özel altyapı soğutma ortamı koşullarına uyum sağlayacak kumanda ayarları
4. Daha az sayıda başlatma/durdurma döngüsü

Daha fazlasını altyapı soğutma broşürümüzde bulabilirsiniz

Tüm teknik bilgilere erişmek için kodu tıklayın veya taratın

Kapasitesi yükseltilmiş iç ünite sistemleri

Altyapı soğutma için daha düşük işletme maliyetleriyle yüksek güvenirlik

Normal konfor soğutma uygulamaları için kullanılan split klima sistemleri genellikle benzer kapasitelere sahip iç ünite sistemlerini veya dış ünite sisteminin kapasitesinden düşük kapasitelere sahip multi iç ünite sistemlerini kombine eder. İç ünite sisteminin soğutma kapasitesi, daha yüksek nem koşulları ve normal yaşam ortamlarında yaygın olarak karşılaşılan değişen iç ortam sıcaklığı gereksinimleri için yeterli olduğundan bu kombinasyon mümkündür.

Ancak, bu tasarım mantığının altyapı soğutma ortamlarına uygulanması riskli durumlara yol açabilir, sistemin genel güvenirliğini bozabilir ve sistemin sık sık 15 dakika süreyle devre dışı kalmasına neden olabilir.

Altyapı soğutma ortamları için iç ünite sistemleri, devamlı ısı transferi için gelişmiş kabiliyetlere ihtiyaç duyar, çünkü kuru havayı soğutarak enerji almak için daha fazla çalışmaları gerekir. Daikin bunun için asimetrik kombinasyonlar önermekte ve sunmaktadır (kapasitesi yükseltilmiş iç ünite kombinasyonları: ör. 71 sınıfı dış ünite + 100 sınıfı iç ünite).

Böylece, daha yüksek kapasitelere sahip iç ünite sistemlerini dış ünite sistemiyle güvenilir bir şekilde kombine edebilirsiniz. Bu da teknoloji veya sunucu odası ortamlarındaki ısı transferini yükseltir.

Altyapı soğutma uygulaması sistemi çözümleri

%20-40 duyulur kapasite artışı

KLASIK ÇÖZÜM

Simetrik iç-dış ünite sistemi kombinasyonu

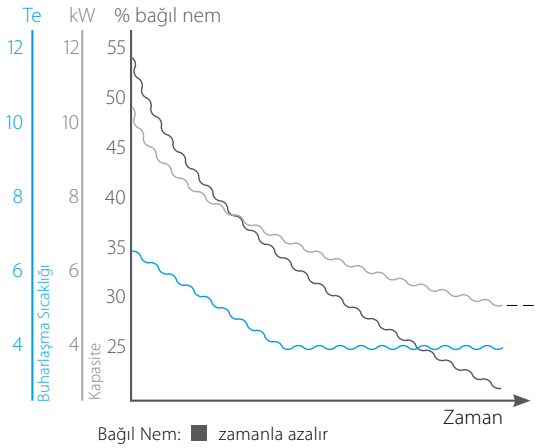

Bağıl Nem: zamanla azalır
Kapasite: düşük
Buharlaşma sıcaklığı: düşen kapasiteyi telafi etmek için düşer
çok düşük Te değeri, donma korumasının etkinleşmesine neden olabilir, bu da sistemin devre dışı kalmasına yol açar

ÖZEL ÇÖZÜM

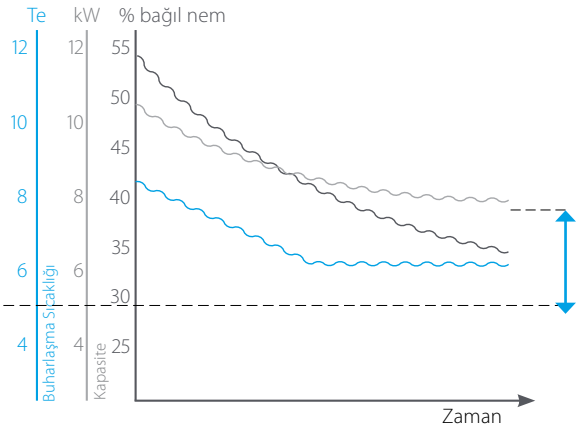

Gelişmiş çözüm

- Kapasitesi yükseltilmiş iç üniteler düşük bağıl nem değerlerinde ısı transferi kapasitesini yükseltir.
- Sistemin daha yüksek Te değeriyle çalışmasına izin vererek devamlı çalışmayı garanti eder ve istenmeyen nem giderme işlemlerini önler

Düşük nem + Düşük ortam sıcaklığı

İşletme maliyetlerinde **%18** tasarruf

Dış ortam sıcaklığı Ta	-5°C
Ayar noktası	22°C
Nem	%35
İç ortam yaş termometre sıcaklığı	13°C

EER

klasik çözüm
RZAG71 + **FAA71**

Toplam Kapasite (TC)	5,63 kW
Duyulur Isı Kapasitesi (SHC)	4,28 kW
Çekilen Güç (PI)	2 kW
Çekilen Güç Katsayısı (CPI)	0,39
Düzeltilen PI	0,78 kW
EER*	5,5

özel sistem kombinasyonu çözümü
RZAG71 + **FAA100**

Toplam Kapasite (TC)	**6,02 kW**
Duyulur Isı Kapasitesi (SHC)	**6,02 kW**
Çekilen Güç (PI)	**1,72 kW**
Çekilen Güç Katsayısı (CPI)	**0,45**
Düzeltilen PI	**0,77 kW**
EER*	**7,82**

Duyulur Isı Kapasitesi özel sistem kombinasyonuyla **%20-40** oranında artar.

*EER = (SHC/Düzeltilmiş PI)

Sistem seçimi için 2 adımlı çözüm

Altyapı soğutma için yüksek güvenirlik

BENZERSİZ

Altyapı soğutma sisteminizi 2 adımda seçin

Odada nem meydana gelmez (ör.: Sunucu odası)

BT odasının iç ortam sıcaklığının 22°C olması gerekiyor. Yıl boyunca 7 kW duyulur soğutma talebine sahip ve gizli soğutma talebi (nem üretimi yok) bulunmuyor. Müşteri, sunucu odasında tavan tipi bir iç ünite tercih ediyor.

İç ortam sıcaklığı = 22°C KT
Duyulur soğutma talebi (SHC) = 7 kW
Gizli soğutma talebi (LC) = 0 kW*
Toplam soğutma talebi (TC) = SHC + LC = 7 kW
Dış ortam sıcaklığı çalışma aralığı = -20°C ~ +40°C
En sıkı dış ünite kapasite koşulu = -20°C

ÇÖZÜM

10 kW dış ünite sistemiyle kapasitesi yükseltilmiş iç ünite sistemi kombinasyonu.

RZAG100 + FHA140
Toplam kapasite = 7,48 kW
Duyulur kapasite = 7,48 kW
Çekilen güç = 0,42 x 1,96 = 0,82 kW

* Gizli soğutma talebi yoksa TC = SHC olduğu koşulları arayın, çünkü daha fazla nem giderme işlemi gerçekleşmeyecek ve bu nedenle iç ortam sabitlenecektir. TC > SHC olduğunda ve nem üretimi gerçekleşmediğinde iç ortam nem seviyesi kademeli olarak düşecektir.

ADIM 1

Talep edilen iç ortam koşullarını ve gerekli soğutma talebini (Duyulur ve Toplam kapasite) belirleyin.

ADIM 2

Aşağıdaki tablodan sistem kombinasyonunu seçin; burada sistemin duyulur ve toplam kapasitesi, istenen iç ve dış ortam sıcaklıklarında soğutma talebini karşılar.

Odada nem kaynağı varsa (ör.: Laboratuvar)

Laboratuvarın iç ortam sıcaklığı 22°C'dir. 9 kW duyulur soğutma talebi ve odada bir miktar nem üretimi mevcuttur (tahmini iç ortam nem seviyesi %42). Müşteri, laboratuvar için duvar tipi iç ünite tercih etmektedir.

İç ortam sıcaklığı = 22°C KT
İç Ortam Bağıl Nem (BN%) = %42**
Duyulur soğutma talebi (SHC) = 9 kW
Gizli soğutma talebi (LC) = 0,9 kW
Toplam soğutma talebi (TC) = SHC + LC = 9,9 kW
Dış ortam sıcaklığı çalışma aralığı = -20°C ~ +40°C
En sıkı dış ünite kapasite koşulu = -20°C

ÇÖZÜM

12,5 kW dış ünite sistemiyle kapasitesi yükseltilmiş iç ünite sistemi kombinasyonu.

RZAG125 + FAA71x2
Toplam kapasite = 10,39 kW
Duyulur kapasite = 9,34 kW
Çekilen güç = 0,46 x 2,65 = 1,22 kW

** %42BN'deki sistem kapasitesi (14,2°C YT), 13°C YT (%35) ile 15°C YT (%48) arasında enterpolasyon yapılarak bulunabilir.

Kapasitesi yükseltilmiş iç ünite sistemleri için kombinasyon tablosu

Altyapı soğutma kombinasyon tablosu

		FTXM-N				FAA-B		FHA-A(9)							FBA-A(9)							FDXM-F9			FUA-A			FNA-A9			FVA-A				FFA-A9			FCAHG-H				FCAG-B						
kapasite sınıfı		35	50	60	71	71	100	35	50	60	71	100	125	140	35	50	60	71	100	125	140	35	50	60	71	100	125	35	50	60	71	100	125	140	35	50	60	71	100	125	140	35	50	60	71	100	125	140
RZAG35A			P						P							P							P						P							P								P					
RZAG50A				P						P							P							P						P								P								P			
RZAG60A					P						P							P																												P			
RZAG71	RZAG71						P	3	2			P			3	2			P			3	2			P						P			3	2			P			3	2			P		
RZAG100	RZAG100					2		4	3		2			P	4	3		2			P	4	3		2						2			P	4	3		2			P	4	3		2			P
RZAG125	RZAG125					2		4	3		2			P	4	3		2			P	4	3		2						2			P	4	3		2			P	4	3		2			P
RZAG140	RZAG140					2		4	3		2			P	4	3		2			P	4	3		2						2			P	4	3		2			P	4	3		2			P

P = Bire Bir, 2 = İkili, 3 = Üçlü, 4 = Dörtlü; Altyapı soğutma seçenekleri hakkında daha fazla bilgi için altyapı soğutma kataloğuna bakın.

Olası kombinasyonlar: P = Bire bir 2 = İkili 3 = Üçlü 4 = Dörtlü

Notlar: R-410A kombinasyonları için lütfen dış ünite sayfalarına bakın.

Performans karakteristikleri

en yaygın iç ünitelerle kapasitesi yükseltilmiş iç ünite kombinasyonları için

3,5 kW dış ünite sistemiyle kapasitesi yükseltilmiş iç ünite

RZAG35A / FTXM50N

İç ortam sıcaklığı			Dış ortam sıcaklığı [°C KT]																																															
			-20			-15			-10			-5			0			5			10			15			20			25			30			35			40		
BN [%]	°C YT	°C KT	TC	SHC	PI	TC	SHC	PI	TC	SHC	PI	TC	SHC	PI	TC	SHC	PI	TC	SHC	PI	TC	SHC	PI	TC	SHC	PI	TC	SHC	PI	TC	SHC	PI	TC	SHC	PI	TC	SHC	PI	TC	SHC	PI
%	°C	°C	kW	kW	kW	kW	kW	kW	kW	kW	kW	kW	kW	kW	kW	kW	kW	kW	kW	kW	kW	kW	kW	kW	kW	kW	kW	kW	kW	kW	kW	kW	kW	kW	kW	kW	kW	kW	kW	kW	kW	kW	kW	kW	kW	kW	kW	kW	kW
41,8	11	18	2,91	2,91	0,26	2,91	2,91	0,28	2,91	2,91	0,30	2,91	2,91	0,33	2,91	2,91	0,36	2,91	2,91	0,39	2,91	2,91	0,42	2,91	2,91	0,49	2,91	2,91	0,57	2,91	2,91	0,64	2,91	2,91	0,72	2,85	2,85	0,80	2,69	2,69	0,86
57,0	13	18	3,51	2,70	0,34	3,51	2,70	0,37	3,51	2,70	0,40	3,51	2,70	0,43	3,51	2,70	0,47	3,51	2,70	0,50	3,51	2,70	0,50	3,51	2,70	0,56	3,51	2,70	0,62	3,34	2,62	0,68	3,18	2,54	0,74	3,02	2,46	0,80	2,85	2,38	0,86
31,4	11	20	2,90	2,90	0,26	2,90	2,90	0,28	2,90	2,90	0,30	2,90	2,90	0,33	2,90	2,90	0,36	2,90	2,90	0,39	2,90	2,90	0,42	2,90	2,90	0,49	2,90	2,90	0,57	2,90	2,90	0,64	2,90	2,90	0,72	2,85	2,85	0,80	2,69	2,69	0,86
44,9	13	20	3,51	3,15	0,34	3,51	3,15	0,37	3,51	3,15	0,40	3,51	3,15	0,43	3,51	3,15	0,47	3,51	3,15	0,50	3,51	3,15	0,50	3,51	3,15	0,56	3,51	3,15	0,62	3,34	3,07	0,68	3,18	3,00	0,74	3,02	2,92	0,80	2,85	2,84	0,86
52,0	14	20	3,59	2,90	0,44	3,59	2,90	0,47	3,59	2,90	0,50	3,59	2,90	0,50	3,59	2,90	0,50	3,59	2,90	0,50	3,59	2,90	0,50	3,59	2,90	0,56	3,59	2,90	0,62	3,42	2,83	0,68	3,26	2,75	0,74	3,10	2,68	0,80	2,93	2,60	0,86
22,9	11	22	2,89	2,89	0,25	2,89	2,89	0,28	2,89	2,89	0,30	2,89	2,89	0,33	2,89	2,89	0,36	2,89	2,89	0,39	2,89	2,89	0,42	2,89	2,89	0,49	2,89	2,89	0,56	2,89	2,89	0,64	2,89	2,89	0,72	2,85	2,85	0,80	2,69	2,69	0,86
34,8	13	22	3,51	3,51	0,34	3,51	3,51	0,37	3,51	3,51	0,40	3,51	3,51	0,43	3,51	3,51	0,47	3,51	3,51	0,50	3,51	3,51	0,50	3,51	3,51	0,56	3,51	3,51	0,62	3,34	3,34	0,68	3,18	3,18	0,74	3,02	3,02	0,80	2,85	2,85	0,86
47,6	15	22	3,67	3,11	0,50	3,67	3,11	0,50	3,67	3,11	0,50	3,67	3,11	0,50	3,67	3,11	0,50	3,67	3,11	0,50	3,67	3,11	0,50	3,67	3,11	0,56	3,67	3,11	0,62	3,50	3,04	0,68	3,34	2,96	0,74	3,18	2,89	0,80	3,01	2,82	0,86
54,3	16	22	3,75	2,86	0,51	3,75	2,86	0,51	3,75	2,86	0,51	3,75	2,86	0,51	3,75	2,86	0,51	3,75	2,86	0,51	3,75	2,86	0,51	3,75	2,86	0,57	3,75	2,86	0,62	3,58	2,78	0,68	3,42	2,71	0,74	3,26	2,64	0,80	3,10	2,57	0,86
21,2	12	24	3,42	3,42	0,29	3,42	3,42	0,31	3,42	3,42	0,34	3,42	3,42	0,37	3,42	3,42	0,40	3,42	3,42	0,43	3,42	3,42	0,47	3,42	3,42	0,54	3,42	3,42	0,62	3,26	3,26	0,68	3,10	3,10	0,74	2,94	2,94	0,80	2,77	2,77	0,86
32,1	14	24	3,59	3,59	0,44	3,59	3,59	0,47	3,59	3,59	0,50	3,59	3,59	0,50	3,59	3,59	0,50	3,59	3,59	0,50	3,59	3,59	0,50	3,59	3,59	0,56	3,59	3,59	0,62	3,42	3,42	0,68	3,26	3,26	0,74	3,10	3,10	0,80	2,93	2,93	0,86
43,8	16	24	3,75	3,31	0,51	3,75	3,31	0,51	3,75	3,31	0,51	3,75	3,31	0,51	3,75	3,31	0,51	3,75	3,31	0,51	3,75	3,31	0,51	3,75	3,31	0,57	3,75	3,31	0,62	3,58	3,24	0,68	3,42	3,17	0,74	3,26	3,10	0,80	3,10	3,03	0,86
50,0	17	24	3,83	3,06	0,51	3,83	3,06	0,51	3,83	3,06	0,51	3,83	3,06	0,51	3,83	3,06	0,51	3,83	3,06	0,51	3,83	3,06	0,51	3,83	3,06	0,57	3,83	3,06	0,63	3,66	2,99	0,69	3,50	2,92	0,75	3,34	2,85	0,81	3,18	2,78	0,87
21,5	14	27	3,59	3,59	0,44	3,59	3,59	0,47	3,59	3,59	0,50	3,59	3,59	0,50	3,59	3,59	0,50	3,59	3,59	0,50	3,59	3,59	0,50	3,59	3,59	0,56	3,59	3,59	0,62	3,42	3,42	0,68	3,26	3,26	0,74	3,10	3,10	0,80	2,93	2,93	0,86
26,3	15	27	3,67	3,67	0,50	3,67	3,67	0,50	3,67	3,67	0,50	3,67	3,67	0,50	3,67	3,67	0,50	3,67	3,67	0,50	3,67	3,67	0,50	3,67	3,67	0,56	3,67	3,67	0,62	3,50	3,50	0,68	3,34	3,34	0,74	3,18	3,18	0,80	3,01	3,01	0,86
31,3	16	27	3,75	3,75	0,51	3,75	3,75	0,51	3,75	3,75	0,51	3,75	3,75	0,51	3,75	3,75	0,51	3,75	3,75	0,51	3,75	3,75	0,51	3,75	3,75	0,57	3,75	3,75	0,62	3,58	3,58	0,68	3,42	3,42	0,74	3,26	3,26	0,80	3,10	3,10	0,86

3D122105A

RZAG35A / FHA50A9

İç ünite			Dış ortam sıcaklığı [°C KT]																																															
			-20			-15			-10			-5			0			5			10			15			20			25			30			35			40		
BN [%]	°C YT	°C KT	TC	SHC	PI	TC	SHC	PI	TC	SHC	PI	TC	SHC	PI	TC	SHC	PI	TC	SHC	PI	TC	SHC	PI	TC	SHC	PI	TC	SHC	PI	TC	SHC	PI	TC	SHC	PI	TC	SHC	PI	TC	SHC	PI
%	°C	°C	kW	kW	-	kW	kW	-	kW	kW	-	kW	kW	-	kW	kW	-	kW	kW	-	kW	kW	-	kW	kW	-	kW	kW	-	kW	kW	-	kW	kW	-	kW	kW	-	kW	kW	-
41,8	11	18	2,82	2,82	0,21	2,82	2,82	0,24	2,82	2,82	0,26	2,82	2,82	0,29	2,82	2,82	0,31	2,82	2,82	0,34	2,82	2,82	0,41	2,82	2,82	0,48	2,82	2,82	0,55	2,82	2,82	0,63	2,82	2,82	0,71	2,82	2,82	0,80	2,69	2,69	0,87
57,0	13		3,51	2,67	0,28	3,51	2,67	0,31	3,51	2,67	0,34	3,51	2,67	0,37	3,51	2,67	0,40	3,51	2,67	0,44	3,51	2,67	0,51	3,51	2,67	0,57	3,51	2,67	0,63	3,34	2,59	0,69	3,18	2,51	0,75	3,02	2,43	0,81	2,85	2,35	0,87
31,4	11	20	2,81	2,81	0,21	2,81	2,81	0,24	2,81	2,81	0,26	2,81	2,81	0,28	2,81	2,81	0,31	2,81	2,81	0,34	2,81	2,81	0,41	2,81	2,81	0,47	2,81	2,81	0,55	2,81	2,81	0,63	2,81	2,81	0,71	2,81	2,81	0,80	2,69	2,69	0,87
44,9	13		3,51	3,11	0,28	3,51	3,11	0,31	3,51	3,11	0,34	3,51	3,11	0,37	3,51	3,11	0,40	3,51	3,11	0,44	3,51	3,11	0,51	3,51	3,11	0,57	3,51	3,11	0,63	3,34	3,03	0,69	3,18	2,95	0,75	3,02	2,87	0,81	2,85	2,79	0,87
52,0	14		3,59	2,87	0,35	3,59	2,87	0,38	3,59	2,87	0,42	3,59	2,87	0,45	3,59	2,87	0,45	3,59	2,87	0,45	3,59	2,87	0,51	3,59	2,87	0,57	3,59	2,87	0,63	3,42	2,79	0,69	3,26	2,71	0,75	3,10	2,64	0,81	2,93	2,56	0,87
22,9	11	22	2,81	2,81	0,21	2,81	2,81	0,23	2,81	2,81	0,26	2,81	2,81	0,28	2,81	2,81	0,31	2,81	2,81	0,34	2,81	2,81	0,40	2,81	2,81	0,47	2,81	2,81	0,55	2,81	2,81	0,63	2,81	2,81	0,71	2,81	2,81	0,80	2,69	2,69	0,87
34,8	13		3,51	3,51	0,28	3,51	3,51	0,31	3,51	3,51	0,34	3,51	3,51	0,37	3,51	3,51	0,40	3,51	3,51	0,44	3,51	3,51	0,51	3,51	3,51	0,57	3,51	3,51	0,63	3,34	3,34	0,69	3,18	3,18	0,75	3,02	3,02	0,81	2,85	2,85	0,87
47,6	15		3,67	3,07	0,45	3,67	3,07	0,45	3,67	3,07	0,45	3,67	3,07	0,45	3,67	3,07	0,45	3,67	3,07	0,45	3,67	3,07	0,51	3,67	3,07	0,57	3,67	3,07	0,63	3,50	2,99	0,69	3,34	2,92	0,75	3,18	2,84	0,82	3,01	2,77	0,88
54,3	16		3,75	2,82	0,51	3,75	2,82	0,51	3,75	2,82	0,51	3,75	2,82	0,51	3,75	2,82	0,51	3,75	2,82	0,51	3,75	2,82	0,51	3,75	2,82	0,57	3,75	2,82	0,64	3,58	2,75	0,70	3,42	2,67	0,76	3,26	2,60	0,82	3,10	2,53	0,88
21,2	12	24	3,33	3,33	0,25	3,33	3,33	0,27	3,33	3,33	0,30	3,33	3,33	0,33	3,33	3,33	0,36	3,33	3,33	0,39	3,33	3,33	0,46	3,33	3,33	0,54	3,33	3,33	0,61	3,26	3,26	0,69	3,10	3,10	0,75	2,94	2,94	0,81	2,77	2,77	0,87
32,1	14		3,59	3,59	0,35	3,59	3,59	0,38	3,59	3,59	0,42	3,59	3,59	0,45	3,59	3,59	0,45	3,59	3,59	0,45	3,59	3,59	0,51	3,59	3,59	0,57	3,59	3,59	0,63	3,42	3,42	0,69	3,26	3,26	0,75	3,10	3,10	0,81	2,93	2,93	0,87
43,8	16		3,75	3,26	0,51	3,75	3,26	0,51	3,75	3,26	0,51	3,75	3,26	0,51	3,75	3,26	0,51	3,75	3,26	0,51	3,75	3,26	0,51	3,75	3,26	0,57	3,75	3,26	0,64	3,58	3,19	0,70	3,42	3,12	0,76	3,26	3,05	0,82	3,10	2,98	0,88
50,0	17		3,83	3,01	0,52	3,83	3,01	0,52	3,83	3,01	0,52	3,83	3,01	0,52	3,83	3,01	0,52	3,83	3,01	0,52	3,83	3,01	0,52	3,83	3,01	0,58	3,83	3,01	0,64	3,66	2,94	0,70	3,50	2,87	0,76	3,34	2,81	0,82	3,18	2,74	0,88
21,5	14	27	3,59	3,59	0,35	3,59	3,59	0,38	3,59	3,59	0,42	3,59	3,59	0,45	3,59	3,59	0,45	3,59	3,59	0,45	3,59	3,59	0,51	3,59	3,59	0,57	3,59	3,59	0,63	3,42	3,42	0,69	3,26	3,26	0,75	3,10	3,10	0,81	2,93	2,93	0,87
26,3	15		3,67	3,67	0,45	3,67	3,67	0,45	3,67	3,67	0,45	3,67	3,67	0,45	3,67	3,67	0,45	3,67	3,67	0,45	3,67	3,67	0,51	3,67	3,67	0,57	3,67	3,67	0,63	3,50	3,50	0,69	3,34	3,34	0,75	3,18	3,18	0,82	3,01	3,01	0,88
31,3	16		3,75	3,75	0,51	3,75	3,75	0,51	3,75	3,75	0,51	3,75	3,75	0,51	3,75	3,75	0,51	3,75	3,75	0,51	3,75	3,75	0,51	3,75	3,75	0,57	3,75	3,75	0,64	3,58	3,58	0,70	3,42	3,42	0,76	3,26	3,26	0,82	3,10	3,10	0,88

3D120440

RZAG35A / FBA50A9

İç ünite			Dış ortam sıcaklığı [°C KT]																																															
			-20			-15			-10			-5			0			5			10			15			20			25			30			35			40		
BN [%]	°C YT	°C KT	TC	SHC	PI	TC	SHC	PI	TC	SHC	PI	TC	SHC	PI	TC	SHC	PI	TC	SHC	PI	TC	SHC	PI	TC	SHC	PI	TC	SHC	PI	TC	SHC	PI	TC	SHC	PI	TC	SHC	PI	TC	SHC	PI
%	°C	°C	kW	kW	-	kW	kW	-	kW	kW	-	kW	kW	-	kW	kW	-	kW	kW	-	kW	kW	-	kW	kW	-	kW	kW	-	kW	kW	-	kW	kW	-	kW	kW	-	kW	kW	-
41,8	11	18	3,34	3,34	0,25	3,34	3,34	0,27	3,34	3,34	0,30	3,34	3,34	0,33	3,34	3,34	0,36	3,34	3,34	0,39	3,34	3,34	0,46	3,34	3,34	0,52	3,34	3,34	0,58	3,18	3,18	0,63	3,02	3,02	0,69	2,85	2,85	0,74	2,69	2,69	0,80
57,0	13		3,51	2,92	0,41	3,51	2,92	0,41	3,51	2,92	0,41	3,51	2,92	0,41	3,51	2,92	0,41	3,51	2,92	0,41	3,51	2,92	0,47	3,51	2,92	0,52	3,51	2,92	0,58	3,34	2,85	0,64	3,18	2,77	0,69	3,02	2,69	0,75	2,85	2,62	0,80
31,4	11	20	3,34	3,34	0,25	3,34	3,34	0,27	3,34	3,34	0,30	3,34	3,34	0,33	3,34	3,34	0,36	3,34	3,34	0,39	3,34	3,34	0,46	3,34	3,34	0,52	3,34	3,34	0,58	3,18	3,18	0,63	3,02	3,02	0,69	2,85	2,85	0,74	2,69	2,69	0,80
44,9	13		3,51	3,48	0,41	3,51	3,48	0,41	3,51	3,48	0,41	3,51	3,48	0,41	3,51	3,48	0,41	3,51	3,48	0,41	3,51	3,48	0,47	3,51	3,48	0,52	3,51	3,48	0,58	3,34	3,34	0,64	3,18	3,18	0,69	3,02	3,02	0,75	2,85	2,85	0,80
52,0	14		3,59	3,18	0,47	3,59	3,18	0,47	3,59	3,18	0,47	3,59	3,18	0,47	3,59	3,18	0,47	3,59	3,18	0,47	3,59	3,18	0,47	3,59	3,18	0,53	3,59	3,18	0,58	3,42	3,11	0,64	3,26	3,03	0,69	3,10	2,96	0,75	2,93	2,89	0,81
22,9	11	22	3,34	3,34	0,24	3,34	3,34	0,27	3,34	3,34	0,30	3,34	3,34	0,33	3,34	3,34	0,36	3,34	3,34	0,39	3,34	3,34	0,46	3,34	3,34	0,52	3,34	3,34	0,58	3,18	3,18	0,63	3,02	3,02	0,69	2,85	2,85	0,74	2,69	2,69	0,80
34,8	13		3,51	3,51	0,41	3,51	3,51	0,41	3,51	3,51	0,41	3,51	3,51	0,41	3,51	3,51	0,41	3,51	3,51	0,41	3,51	3,51	0,47	3,51	3,51	0,52	3,51	3,51	0,58	3,34	3,34	0,64	3,18	3,18	0,69	3,02	3,02	0,75	2,85	2,85	0,80
47,6	15		3,67	3,44	0,47	3,67	3,44	0,47	3,67	3,44	0,47	3,67	3,44	0,47	3,67	3,44	0,47	3,67	3,44	0,47	3,67	3,44	0,47	3,67	3,44	0,53	3,67	3,44	0,58	3,50	3,37	0,64	3,34	3,29	0,70	3,18	3,18	0,75	3,01	3,01	0,81
54,3	16		3,75	3,13	0,47	3,75	3,13	0,47	3,75	3,13	0,47	3,75	3,13	0,47	3,75	3,13	0,47	3,75	3,13	0,47	3,75	3,13	0,47	3,75	3,13	0,53	3,75	3,13	0,58	3,58	3,06	0,64	3,42	2,99	0,70	3,26	2,92	0,75	3,10	2,86	0,81
21,2	12	24	3,42	3,42	0,29	3,42	3,42	0,32	3,42	3,42	0,35	3,42	3,42	0,38	3,42	3,42	0,41	3,42	3,42	0,41	3,42	3,42	0,47	3,42	3,42	0,52	3,42	3,42	0,58	3,26	3,26	0,63	3,10	3,10	0,69	2,94	2,94	0,75	2,77	2,77	0,80
32,1	14		3,59	3,59	0,47	3,59	3,59	0,47	3,59	3,59	0,47	3,59	3,59	0,47	3,59	3,59	0,47	3,59	3,59	0,47	3,59	3,59	0,47	3,59	3,59	0,53	3,59	3,59	0,58	3,42	3,42	0,64	3,26	3,26	0,69	3,10	3,10	0,75	2,93	2,93	0,81
43,8	16		3,75	3,69	0,47	3,75	3,69	0,47	3,75	3,69	0,47	3,75	3,69	0,47	3,75	3,69	0,47	3,75	3,69	0,47	3,75	3,69	0,47	3,75	3,69	0,53	3,75	3,69	0,58	3,58	3,58	0,64	3,42	3,42	0,70	3,26	3,26	0,75	3,10	3,10	0,81
50,0	17		3,83	3,38	0,47	3,83	3,38	0,47	3,83	3,38	0,47	3,83	3,38	0,47	3,83	3,38	0,47	3,83	3,38	0,47	3,83	3,38	0,47	3,83	3,38	0,53	3,83	3,38	0,59	3,66	3,32	0,64	3,50	3,25	0,70	3,34	3,18	0,75	3,18	3,12	0,81
21,5	14	27	3,59	3,59	0,47	3,59	3,59	0,47	3,59	3,59	0,47	3,59	3,59	0,47	3,59	3,59	0,47	3,59	3,59	0,47	3,59	3,59	0,47	3,59	3,59	0,53	3,59	3,59	0,58	3,42	3,42	0,64	3,26	3,26	0,69	3,10	3,10	0,75	2,93	2,93	0,81
26,3	15		3,67	3,67	0,47	3,67	3,67	0,47	3,67	3,67	0,47	3,67	3,67	0,47	3,67	3,67	0,47	3,67	3,67	0,47	3,67	3,67	0,47	3,67	3,67	0,53	3,67	3,67	0,58	3,50	3,50	0,64	3,34	3,34	0,70	3,18	3,18	0,75	3,01	3,01	0,81
31,3	16		3,75	3,75	0,47	3,75	3,75	0,47	3,75	3,75	0,47	3,75	3,75	0,47	3,75	3,75	0,47	3,75	3,75	0,47	3,75	3,75	0,47	3,75	3,75	0,53	3,75	3,75	0,58	3,58	3,58	0,64	3,42	3,42	0,70	3,26	3,26	0,75	3,10	3,10	0,81

3D120440

Semboller

TC: Maksimum toplam soğutma kapasitesi [kW]
SHC: Duyulur ısı kapasitesi [kW]
CPI: Çekilen güç katsayısı
PI: Çekilen güç [kW] Kompresör + iç ve dış ünite fan motorları
RH: Bağıl nem [%]

5 kW dış ünite sistemiyle kapasitesi yükseltilmiş iç ünite

RZAG50A / FTXM60N

İç ortam sıcaklığı			Dış ortam sıcaklığı [°C KT]																																						
			-20			-15			-10			-5			0			5			10			15			20			25			30			35			40		
BN [%]	°EYT	°EKT	TC	SHC	PI	TC	SHC	PI	TC	SHC	PI	TC	SHC	PI	TC	SHC	PI	TC	SHC	PI	TC	SHC	PI	TC	SHC	PI	TC	SHC	PI	TC	SHC	PI	TC	SHC	PI	TC	SHC	PI	TC	SHC	PI
%	°C	°C	kW	kW	-	kW	kW	-	kW	kW	-	kW	kW	-	kW	kW	-	kW	kW	-	kW	kW	-	kW	kW	-	kW	kW	-	kW	kW	-	kW	kW	-	kW	kW	-	kW	kW	-
41,8	11	18	3,27	3,27	0,44	3,27	3,27	0,47	3,27	3,27	0,51	3,27	3,27	0,56	3,27	3,27	0,62	3,27	3,27	0,68	3,27	3,27	0,75	3,27	3,27	0,85	3,27	3,27	0,94	3,27	3,27	1,03	3,27	3,27	1,13	3,27	3,27	1,22	3,27	3,27	1,31
57,0	13		4,54	3,33	0,46	4,54	3,33	0,50	4,54	3,33	0,55	4,54	3,33	0,60	4,54	3,33	0,65	4,54	3,33	0,71	4,54	3,33	0,76	4,54	3,33	0,86	4,54	3,33	0,95	4,54	3,33	1,04	4,54	3,33	1,13	4,31	3,21	1,22	4,08	3,10	1,32
31,4	11		3,26	3,26	0,44	3,26	3,26	0,47	3,26	3,26	0,51	3,26	3,26	0,56	3,26	3,26	0,62	3,26	3,26	0,68	3,26	3,26	0,75	3,26	3,26	0,85	3,26	3,26	0,94	3,26	3,26	1,03	3,26	3,26	1,13	3,26	3,26	1,22	3,26	3,26	1,31
44,9	13	20	4,52	3,84	0,46	4,52	3,84	0,50	4,52	3,84	0,55	4,52	3,84	0,60	4,52	3,84	0,65	4,52	3,84	0,71	4,52	3,84	0,76	4,52	3,84	0,86	4,52	3,84	0,95	4,52	3,84	1,04	4,52	3,84	1,13	4,31	3,73	1,22	4,08	3,61	1,32
52,0	14		5,12	3,80	0,47	5,12	3,80	0,52	5,12	3,80	0,56	5,12	3,80	0,61	5,12	3,80	0,66	5,12	3,80	0,72	5,12	3,80	0,77	5,12	3,80	0,86	5,12	3,80	0,95	4,89	3,68	1,04	4,66	3,57	1,13	4,42	3,45	1,23	4,19	3,34	1,32
22,9	11		3,25	3,25	0,44	3,25	3,25	0,47	3,25	3,25	0,51	3,25	3,25	0,56	3,25	3,25	0,62	3,25	3,25	0,68	3,25	3,25	0,75	3,25	3,25	0,85	3,25	3,25	0,94	3,25	3,25	1,03	3,25	3,25	1,13	3,25	3,25	1,22	3,25	3,25	1,31
34,8	13	22	4,51	4,34	0,46	4,51	4,34	0,50	4,51	4,34	0,55	4,51	4,34	0,60	4,51	4,34	0,65	4,51	4,34	0,71	4,51	4,34	0,76	4,51	4,34	0,86	4,51	4,34	0,95	4,51	4,34	1,04	4,51	4,34	1,13	4,31	4,24	1,22	4,08	4,08	1,32
47,6	15		5,24	4,02	0,48	5,24	4,02	0,53	5,24	4,02	0,58	5,24	4,02	0,63	5,24	4,02	0,68	5,24	4,02	0,72	5,24	4,02	0,77	5,24	4,02	0,86	5,24	4,02	0,95	5,00	3,91	1,05	4,77	3,80	1,14	4,54	3,69	1,23	4,31	3,58	1,32
54,3	16		5,35	3,73	0,63	5,35	3,73	0,68	5,35	3,73	0,73	5,35	3,73	0,77	5,35	3,73	0,77	5,35	3,73	0,77	5,35	3,73	0,77	5,35	3,73	0,87	5,35	3,73	0,96	5,12	3,62	1,05	4,89	3,51	1,14	4,65	3,41	1,23	4,42	3,30	1,32
21,2	12		3,86	3,86	0,45	3,86	3,86	0,49	3,86	3,86	0,53	3,86	3,86	0,58	3,86	3,86	0,64	3,86	3,86	0,70	3,86	3,86	0,76	3,86	3,86	0,85	3,86	3,86	0,95	3,86	3,86	1,04	3,86	3,86	1,13	3,86	3,86	1,22	3,86	3,86	1,31
32,1	14	24	5,12	4,83	0,47	5,12	4,83	0,51	5,12	4,83	0,56	5,12	4,83	0,61	5,12	4,83	0,66	5,12	4,83	0,72	5,12	4,83	0,77	5,12	4,83	0,86	5,12	4,83	0,95	4,89	4,71	1,04	4,66	4,60	1,13	4,42	4,42	1,23	4,19	4,19	1,32
43,8	16		5,35	4,25	0,63	5,35	4,25	0,68	5,35	4,25	0,73	5,35	4,25	0,77	5,35	4,25	0,77	5,35	4,25	0,77	5,35	4,25	0,77	5,35	4,25	0,87	5,35	4,25	0,96	5,12	4,14	1,05	4,89	4,03	1,14	4,65	3,92	1,23	4,42	3,82	1,32
50,0	17		5,47	3,95	0,78	5,47	3,95	0,78	5,47	3,95	0,78	5,47	3,95	0,78	5,47	3,95	0,78	5,47	3,95	0,78	5,47	3,95	0,78	5,47	3,95	0,87	5,47	3,95	0,96	5,24	3,85	1,05	5,00	3,74	1,14	4,77	3,64	1,23	4,54	3,54	1,33
21,5	14		5,12	5,12	0,47	5,12	5,12	0,51	5,12	5,12	0,56	5,12	5,12	0,61	5,12	5,12	0,66	5,12	5,12	0,72	5,12	5,12	0,77	5,12	5,12	0,86	5,12	5,12	0,95	4,89	4,89	1,04	4,66	4,66	1,13	4,42	4,42	1,23	4,19	4,19	1,32
26,3	15	27	5,24	5,24	0,48	5,24	5,24	0,53	5,24	5,24	0,58	5,24	5,24	0,63	5,24	5,24	0,68	5,24	5,24	0,72	5,24	5,24	0,77	5,24	5,24	0,86	5,24	5,24	0,95	5,00	5,00	1,05	4,77	4,77	1,14	4,54	4,54	1,23	4,31	4,31	1,32
31,3	16		5,35	5,02	0,63	5,35	5,02	0,68	5,35	5,02	0,72	5,35	5,02	0,77	5,35	5,02	0,77	5,35	5,02	0,77	5,35	5,02	0,77	5,35	5,02	0,87	5,35	5,02	0,96	5,12	4,91	1,05	4,89	4,80	1,14	4,65	4,65	1,23	4,42	4,42	1,32

3D122107 A

RZAG50A / FHA60A9

İç ünite			Dış ortam sıcaklığı [°C KT]																																						
			-20			-15			-10			-5			0			5			10			15			20			25			30			35			40		
BN [%]	°CYT	°CKT	TC	SHC	PI	TC	SHC	PI	TC	SHC	PI	TC	SHC	PI	TC	SHC	PI	TC	SHC	PI	TC	SHC	PI	TC	SHC	PI	TC	SHC	PI	TC	SHC	PI	TC	SHC	PI	TC	SHC	PI	TC	SHC	PI
%	°C	°C	kW	kW	-	kW	kW	-	kW	kW	-	kW	kW	-	kW	kW	-	kW	kW	-	kW	kW	-	kW	kW	-	kW	kW	-	kW	kW	-	kW	kW	-	kW	kW	-	kW	kW	-
42,0	11	18	4,03	4,03	0,32	4,03	4,03	0,35	4,03	4,03	0,39	4,03	4,03	0,43	4,03	4,03	0,47	4,03	4,03	0,51	4,03	4,03	0,61	4,03	4,03	0,71	4,03	4,03	0,82	4,03	4,03	0,93	4,03	4,03	1,04	4,03	4,03	1,15	3,85	3,85	1,25
57,0	13		5,01	3,81	0,40	5,01	3,81	0,44	5,01	3,81	0,49	5,01	3,81	0,53	5,01	3,81	0,58	5,01	3,81	0,63	5,01	3,81	0,73	5,01	3,81	0,82	5,01	3,81	0,90	4,77	3,69	0,99	4,54	3,58	1,08	4,31	3,47	1,16	4,08	3,36	1,25
31,0	11		4,02	4,02	0,32	4,02	4,02	0,35	4,02	4,02	0,39	4,02	4,02	0,43	4,02	4,02	0,47	4,02	4,02	0,51	4,02	4,02	0,61	4,02	4,02	0,71	4,02	4,02	0,82	4,02	4,02	0,93	4,02	4,02	1,04	4,02	4,02	1,15	3,85	3,85	1,25
45,0	13	20	5,01	4,44	0,40	5,01	4,44	0,44	5,01	4,44	0,49	5,01	4,44	0,53	5,01	4,44	0,58	5,01	4,44	0,63	5,01	4,44	0,73	5,01	4,44	0,82	5,01	4,44	0,90	4,77	4,33	0,99	4,54	4,21	1,08	4,31	4,10	1,16	4,08	3,99	1,25
52,0	14		5,12	4,10	0,50	5,12	4,10	0,55	5,12	4,10	0,60	5,12	4,10	0,64	5,12	4,10	0,64	5,12	4,10	0,64	5,12	4,10	0,73	5,12	4,10	0,82	5,12	4,10	0,91	4,89	3,99	0,99	4,66	3,88	1,08	4,42	3,77	1,17	4,19	3,66	1,25
23,0	11		4,01	4,01	0,32	4,01	4,01	0,35	4,01	4,01	0,39	4,01	4,01	0,43	4,01	4,01	0,47	4,01	4,01	0,51	4,01	4,01	0,61	4,01	4,01	0,71	4,01	4,01	0,82	4,01	4,01	0,93	4,01	4,01	1,04	4,01	4,01	1,15	3,85	3,85	1,25
35,0	13	22	5,01	5,01	0,40	5,01	5,01	0,44	5,01	5,01	0,48	5,01	5,01	0,53	5,01	5,01	0,58	5,01	5,01	0,63	5,01	5,01	0,73	5,01	5,01	0,82	5,01	5,01	0,90	4,77	4,77	0,99	4,54	4,54	1,08	4,31	4,31	1,16	4,08	4,08	1,25
48,0	15		5,24	4,38	0,65	5,24	4,38	0,65	5,24	4,38	0,65	5,24	4,38	0,65	5,24	4,38	0,65	5,24	4,38	0,65	5,24	4,38	0,73	5,24	4,38	0,82	5,24	4,38	0,91	5,00	4,27	1,00	4,77	4,17	1,08	4,54	4,06	1,17	4,31	3,96	1,26
54,0	16		5,35	4,03	0,74	5,35	4,03	0,74	5,35	4,03	0,74	5,35	4,03	0,74	5,35	4,03	0,74	5,35	4,03	0,74	5,35	4,03	0,74	5,35	4,03	0,82	5,35	4,03	0,91	5,12	3,92	1,00	4,89	3,82	1,08	4,65	3,72	1,17	4,42	3,62	1,26
21,0	12		4,76	4,76	0,36	4,76	4,76	0,40	4,76	4,76	0,44	4,76	4,76	0,48	4,76	4,76	0,52	4,76	4,76	0,57	4,76	4,76	0,67	4,76	4,76	0,78	4,76	4,76	0,89	4,66	4,66	0,99	4,43	4,43	1,07	4,19	4,19	1,16	3,96	3,96	1,25
32,0	14	24	5,12	5,12	0,50	5,12	5,12	0,55	5,12	5,12	0,60	5,12	5,12	0,64	5,12	5,12	0,64	5,12	5,12	0,64	5,12	5,12	0,73	5,12	5,12	0,82	5,12	5,12	0,91	4,89	4,89	0,99	4,66	4,66	1,08	4,42	4,42	1,17	4,19	4,19	1,25
44,0	16		5,35	4,66	0,74	5,35	4,66	0,74	5,35	4,66	0,74	5,35	4,66	0,74	5,35	4,66	0,74	5,35	4,66	0,74	5,35	4,66	0,74	5,35	4,66	0,82	5,35	4,66	0,91	5,12	4,56	1,00	4,89	4,46	1,08	4,65	4,35	1,17	4,42	4,25	1,26
50,0	17		5,47	4,30	0,74	5,47	4,30	0,74	5,47	4,30	0,74	5,47	4,30	0,74	5,47	4,30	0,74	5,47	4,30	0,74	5,47	4,30	0,74	5,47	4,30	0,83	5,47	4,30	0,91	5,24	4,20	1,00	5,00	4,11	1,09	4,77	4,01	1,17	4,54	3,91	1,26
22,0	14		5,12	5,12	0,50	5,12	5,12	0,55	5,12	5,12	0,60	5,12	5,12	0,64	5,12	5,12	0,64	5,12	5,12	0,64	5,12	5,12	0,73	5,12	5,12	0,82	5,12	5,12	0,91	4,89	4,89	0,99	4,66	4,66	1,08	4,42	4,42	1,17	4,19	4,19	1,25
26,0	15	27	5,24	5,24	0,65	5,24	5,24	0,65	5,24	5,24	0,65	5,24	5,24	0,65	5,24	5,24	0,65	5,24	5,24	0,65	5,24	5,24	0,73	5,24	5,24	0,82	5,24	5,24	0,91	5,00	5,00	1,00	4,77	4,77	1,08	4,54	4,54	1,17	4,31	4,31	1,26
31,0	16		5,35	5,35	0,74	5,35	5,35	0,74	5,35	5,35	0,74	5,35	5,35	0,74	5,35	5,35	0,74	5,35	5,35	0,74	5,35	5,35	0,74	5,35	5,35	0,82	5,35	5,35	0,91	5,12	5,12	1,00	4,89	4,89	1,08	4,65	4,65	1,17	4,42	4,42	1,26

3D120441

RZAG50A / FBA60A9

İç ünite			Dış ortam sıcaklığı [°C KT]																																						
			-20			-15			-10			-5			0			5			10			15			20			25			30			35			40		
BN [%]	°CYT	°CKT	TC	SHC	PI	TC	SHC	PI	TC	SHC	PI	TC	SHC	PI	TC	SHC	PI	TC	SHC	PI	TC	SHC	PI	TC	SHC	PI	TC	SHC	PI	TC	SHC	PI	TC	SHC	PI	TC	SHC	PI	TC	SHC	PI
%	°C	°C	kW	kW	-	kW	kW	-	kW	kW	-	kW	kW	-	kW	kW	-	kW	kW	-	kW	kW	-	kW	kW	-	kW	kW	-	kW	kW	-	kW	kW	-	kW	kW	-	kW	kW	-
41,8	11	18	4,05	4,05	0,33	4,05	4,05	0,36	4,05	4,05	0,40	4,05	4,05	0,44	4,05	4,05	0,48	4,05	4,05	0,53	4,05	4,05	0,63	4,05	4,05	0,73	4,05	4,05	0,84	4,05	4,05	0,95	4,05	4,05	1,07	4,05	4,05	1,19	3,85	3,85	1,28
57,0	13		5,01	3,81	0,41	5,01	3,81	0,46	5,01	3,81	0,50	5,01	3,81	0,55	5,01	3,81	0,60	5,01	3,81	0,65	5,01	3,81	0,75	5,01	3,81	0,84	5,01	3,81	0,93	4,77	3,70	1,02	4,54	3,59	1,11	4,31	3,47	1,20	4,08	3,36	1,29
31,4	11		4,03	4,03	0,33	4,03	4,03	0,36	4,03	4,03	0,40	4,03	4,03	0,44	4,03	4,03	0,48	4,03	4,03	0,53	4,03	4,03	0,62	4,03	4,03	0,73	4,03	4,03	0,84	4,03	4,03	0,95	4,03	4,03	1,07	4,03	4,03	1,19	3,85	3,85	1,28
44,9	13	20	5,01	4,45	0,41	5,01	4,45	0,46	5,01	4,45	0,50	5,01	4,45	0,55	5,01	4,45	0,60	5,01	4,45	0,65	5,01	4,45	0,75	5,01	4,45	0,84	5,01	4,45	0,93	4,77	4,34	1,02	4,54	4,22	1,11	4,31	4,11	1,20	4,08	4,00	1,29
52,0	14		5,12	4,10	0,52	5,12	4,10	0,57	5,12	4,10	0,62	5,12	4,10	0,66	5,12	4,10	0,66	5,12	4,10	0,66	5,12	4,10	0,75	5,12	4,10	0,84	5,12	4,10	0,93	4,89	3,99	1,02	4,66	3,88	1,11	4,42	3,77	1,20	4,19	3,67	1,29
22,9	11		4,02	4,02	0,33	4,02	4,02	0,36	4,02	4,02	0,40	4,02	4,02	0,44	4,02	4,02	0,48	4,02	4,02	0,52	4,02	4,02	0,62	4,02	4,02	0,73	4,02	4,02	0,84	4,02	4,02	0,95	4,02	4,02	1,07	4,02	4,02	1,19	3,85	3,85	1,28
34,8	13	22	5,01	5,01	0,41	5,01	5,01	0,46	5,01	5,01	0,50	5,01	5,01	0,55	5,01	5,01	0,60	5,01	5,01	0,65	5,01	5,01	0,75	5,01	5,01	0,84	5,01	5,01	0,93	4,77	4,77	1,02	4,54	4,54	1,11	4,31	4,31	1,20	4,08	4,08	1,29
47,6	15		5,24	4,39	0,67	5,24	4,39	0,67	5,24	4,39	0,67	5,24	4,39	0,67	5,24	4,39	0,67	5,24	4,39	0,67	5,24	4,39	0,76	5,24	4,39	0,85	5,24	4,39	0,94	5,00	4,28	1,03	4,77	4,17	1,12	4,54	4,07	1,21	4,31	3,97	1,30
54,3	16		5,35	4,03	0,76	5,35	4,03	0,76	5,35	4,03	0,76	5,35	4,03	0,76	5,35	4,03	0,76	5,35	4,03	0,76	5,35	4,03	0,76	5,35	4,03	0,85	5,35	4,03	0,94	5,12	3,93	1,03	4,89	3,83	1,12	4,65	3,73	1,21	4,42	3,63	1,30
21,2	12		4,78	4,78	0,37	4,78	4,78	0,41	4,78	4,78	0,45	4,78	4,78	0,49	4,78	4,78	0,54	4,78	4,78	0,59	4,78	4,78	0,69	4,78	4,78	0,80	4,78	4,78	0,92	4,66	4,66	1,02	4,43	4,43	1,11	4,19	4,19	1,20	3,96	3,96	1,29
32,1	14	24	5,12	5,12	0,52	5,12	5,12	0,57	5,12	5,12	0,62	5,12	5,12	0,66	5,12	5,12	0,66	5,12	5,12	0,66	5,12	5,12	0,75	5,12	5,12	0,84	5,12	5,12	0,93	4,89	4,89	1,02	4,66	4,66	1,11	4,42	4,42	1,20	4,19	4,19	1,29
43,8	16		5,35	4,67	0,76	5,35	4,67	0,76	5,35	4,67	0,76	5,35	4,67	0,76	5,35	4,67	0,76	5,35	4,67	0,76	5,35	4,67	0,76	5,35	4,67	0,85	5,35	4,67	0,94	5,12	4,57	1,03	4,89	4,46	1,12	4,65	4,36	1,21	4,42	4,26	1,30
50,0	17		5,47	4,31	0,76	5,47	4,31	0,76	5,47	4,31	0,76	5,47	4,31	0,76	5,47	4,31	0,76	5,47	4,31	0,76	5,47	4,31	0,76	5,47	4,31	0,85	5,47	4,31	0,94	5,24	4,21	1,03	5,00	4,11	1,12	4,77	4,02	1,21	4,54	3,92	1,30
21,5	14		5,12	5,12	0,52	5,12	5,12	0,57	5,12	5,12	0,61	5,12	5,12	0,66	5,12	5,12	0,66	5,12	5,12	0,66	5,12	5,12	0,75	5,12	5,12	0,84	5,12	5,12	0,93	4,89	4,89	1,02	4,66	4,66	1,11	4,42	4,42	1,20	4,19	4,19	1,29
26,3	15	27	5,24	5,24	0,67	5,24	5,24	0,67	5,24	5,24	0,67	5,24	5,24	0,67	5,24	5,24	0,67	5,24	5,24	0,67	5,24	5,24	0,76	5,24	5,24	0,85	5,24	5,24	0,94	5,00	5,00	1,03	4,77	4,77	1,12	4,54	4,54	1,21	4,31	4,31	1,30
31,3	16		5,35	5,35	0,76	5,35	5,35	0,76	5,35	5,35	0,76	5,35	5,35	0,76	5,35	5,35	0,76	5,35	5,35	0,76	5,35	5,35	0,76	5,35	5,35	0,85	5,35	5,35	0,94	5,12	5,12	1,03	4,89	4,89	1,12	4,65	4,65	1,21	4,42	4,42	1,30

3D120433

6 kW dış ünite sistemiyle kapasitesi yükseltilmiş iç ünite

RZAG60A / FTXM71N

İç ünite			Dış ortam sıcaklığı [°C KT]																																						
			-20			-15			-10			-5			0			5			10			15			20			25			30			35			40		
BN [%]	°EYT	°EKT	TC	SHC	PI	TC	SHC	PI	TC	SHC	PI	TC	SHC	PI	TC	SHC	PI	TC	SHC	PI	TC	SHC	PI	TC	SHC	PI	TC	SHC	PI	TC	SHC	PI	TC	SHC	PI	TC	SHC	PI	TC	SHC	PI
%	°C	°C	kW	kW	-	kW	kW	-	kW	kW	-	kW	kW	-	kW	kW	-	kW	kW	-	kW	kW	-	kW	kW	-	kW	kW	-	kW	kW	-	kW	kW	-	kW	kW	-	kW	kW	-
41,8	11	18	3,91	3,91	0,46	3,91	3,91	0,50	3,91	3,91	0,55	3,91	3,91	0,60	3,91	3,91	0,65	3,91	3,91	0,71	3,91	3,91	0,78	3,91	3,91	0,92	3,91	3,91	1,07	3,91	3,91	1,22	3,91	3,91	1,39	3,91	3,91	1,56	3,91	3,91	1,72
57,0	13		5,43	3,98	0,57	5,43	3,98	0,62	5,43	3,98	0,68	5,43	3,98	0,74	5,43	3,98	0,80	5,43	3,98	0,87	5,43	3,98	0,94	5,43	3,98	1,09	5,43	3,98	1,25	5,43	3,98	1,40	5,43	3,98	1,56	5,17	3,85	1,69	4,89	3,71	1,81
31,4	11	20	3,90	3,90	0,46	3,90	3,90	0,50	3,90	3,90	0,55	3,90	3,90	0,60	3,90	3,90	0,65	3,90	3,90	0,71	3,90	3,90	0,78	3,90	3,90	0,92	3,90	3,90	1,07	3,90	3,90	1,22	3,90	3,90	1,39	3,90	3,90	1,55	3,90	3,90	1,72
44,9	13		5,41	4,59	0,57	5,41	4,59	0,62	5,41	4,59	0,68	5,41	4,59	0,74	5,41	4,59	0,80	5,41	4,59	0,87	5,41	4,59	0,94	5,41	4,59	1,09	5,41	4,59	1,24	5,41	4,59	1,40	5,41	4,59	1,56	5,17	4,47	1,69	4,89	4,33	1,81
52,0	14		6,15	4,55	0,62	6,15	4,55	0,68	6,15	4,55	0,74	6,15	4,55	0,80	6,15	4,55	0,87	6,15	4,55	0,94	6,15	4,55	1,01	6,15	4,55	1,16	6,15	4,55	1,31	5,87	4,41	1,44	5,59	4,28	1,56	5,31	4,14	1,69	5,03	4,00	1,82
22,9	11	22	3,89	3,89	0,46	3,89	3,89	0,50	3,89	3,89	0,55	3,89	3,89	0,59	3,89	3,89	0,65	3,89	3,89	0,71	3,89	3,89	0,77	3,89	3,89	0,91	3,89	3,89	1,06	3,89	3,89	1,22	3,89	3,89	1,39	3,89	3,89	1,55	3,89	3,89	1,72
34,8	13		5,40	5,20	0,57	5,40	5,20	0,62	5,40	5,20	0,68	5,40	5,20	0,74	5,40	5,20	0,80	5,40	5,20	0,87	5,40	5,20	0,94	5,40	5,20	1,09	5,40	5,20	1,24	5,40	5,20	1,40	5,40	5,20	1,56	5,17	5,08	1,69	4,89	4,89	1,81
47,6	15		6,29	4,82	0,66	6,29	4,82	0,72	6,29	4,82	0,78	6,29	4,82	0,85	6,29	4,82	0,92	6,29	4,82	1,00	6,29	4,82	1,06	6,29	4,82	1,19	6,29	4,82	1,32	6,01	4,69	1,44	5,73	4,55	1,57	5,45	4,42	1,69	5,17	4,29	1,82
54,3	16		6,42	4,47	0,86	6,42	4,47	0,93	6,42	4,47	1,00	6,42	4,47	1,07	6,42	4,47	1,07	6,42	4,47	1,07	6,42	4,47	1,07	6,42	4,47	1,19	6,42	4,47	1,32	6,14	4,34	1,45	5,86	4,21	1,57	5,59	4,08	1,70	5,31	3,96	1,83
21,2	12	24	4,62	4,62	0,52	4,62	4,62	0,56	4,62	4,62	0,61	4,62	4,62	0,67	4,62	4,62	0,73	4,62	4,62	0,79	4,62	4,62	0,86	4,62	4,62	1,00	4,62	4,62	1,16	4,62	4,62	1,32	4,62	4,62	1,48	4,62	4,62	1,64	4,62	4,62	1,80
32,1	14		6,15	5,79	0,62	6,15	5,79	0,68	6,15	5,79	0,73	6,15	5,79	0,80	6,15	5,79	0,87	6,15	5,79	0,94	6,15	5,79	1,01	6,15	5,79	1,16	6,15	5,79	1,31	5,87	5,64	1,44	5,59	5,51	1,56	5,31	5,31	1,69	5,03	5,03	1,82
43,8	16		6,42	5,09	0,86	6,42	5,09	0,93	6,42	5,09	1,00	6,42	5,09	1,07	6,42	5,09	1,07	6,42	5,09	1,07	6,42	5,09	1,07	6,42	5,09	1,19	6,42	5,09	1,32	6,14	4,96	1,45	5,86	4,83	1,57	5,59	4,70	1,70	5,31	4,57	1,83
50,0	17		6,56	4,74	1,01	6,56	4,74	1,07	6,56	4,74	1,07	6,56	4,74	1,07	6,56	4,74	1,07	6,56	4,74	1,07	6,56	4,74	1,07	6,56	4,74	1,20	6,56	4,74	1,32	6,28	4,61	1,45	6,00	4,48	1,58	5,72	4,36	1,70	5,44	4,24	1,83
21,5	14	27	6,15	6,15	0,62	6,15	6,15	0,67	6,15	6,15	0,73	6,15	6,15	0,80	6,15	6,15	0,86	6,15	6,15	0,93	6,15	6,15	1,01	6,15	6,15	1,16	6,15	6,15	1,31	5,87	5,87	1,44	5,59	5,59	1,56	5,31	5,31	1,69	5,03	5,03	1,82
26,3	15		6,29	6,29	0,66	6,29	6,29	0,72	6,29	6,29	0,78	6,29	6,29	0,85	6,29	6,29	0,92	6,29	6,29	0,99	6,29	6,29	1,06	6,29	6,29	1,19	6,29	6,29	1,32	6,01	6,01	1,44	5,73	5,73	1,57	5,45	5,45	1,69	5,17	5,17	1,82
31,3	16		6,42	6,01	0,86	6,42	6,01	0,93	6,42	6,01	1,00	6,42	6,01	1,07	6,42	6,01	1,07	6,42	6,01	1,07	6,42	6,01	1,07	6,42	6,01	1,19	6,42	6,01	1,32	6,14	5,88	1,45	5,86	5,75	1,57	5,59	5,59	1,70	5,31	5,31	1,83

3D122109 A

RZAG60A / FHA71A9

İç ünite			Dış ortam sıcaklığı [°C KT]																																						
			-20			-15			-10			-5			0			5			10			15			20			25			30			35			40		
BN [%]	°CYT	°CKT	TC	SHC	PI	TC	SHC	PI	TC	SHC	PI	TC	SHC	PI	TC	SHC	PI	TC	SHC	PI	TC	SHC	PI	TC	SHC	PI	TC	SHC	PI	TC	SHC	PI	TC	SHC	PI	TC	SHC	PI	TC	SHC	PI
%	°C	°C	kW	kW	-	kW	kW	-	kW	kW	-	kW	kW	-	kW	kW	-	kW	kW	-	kW	kW	-	kW	kW	-	kW	kW	-	kW	kW	-	kW	kW	-	kW	kW	-	kW	kW	-
42,0	11	18	4,61	4,61	0,41	4,61	4,61	0,45	4,61	4,61	0,50	4,61	4,61	0,55	4,61	4,61	0,61	4,61	4,61	0,67	4,61	4,61	0,80	4,61	4,61	0,93	4,61	4,61	1,05	4,61	4,61	1,15	4,61	4,61	1,25	4,61	4,61	1,35	4,61	4,61	1,46
57,0	13		6,01	4,50	0,47	6,01	4,50	0,51	6,01	4,50	0,57	6,01	4,50	0,62	6,01	4,50	0,68	6,01	4,50	0,74	6,01	4,50	0,85	6,01	4,50	0,95	6,01	4,50	1,05	5,73	4,36	1,16	5,45	4,22	1,26	5,17	4,08	1,36	4,89	3,95	1,46
31,0	11	20	4,59	4,59	0,41	4,59	4,59	0,45	4,59	4,59	0,50	4,59	4,59	0,55	4,59	4,59	0,61	4,59	4,59	0,67	4,59	4,59	0,80	4,59	4,59	0,93	4,59	4,59	1,05	4,59	4,59	1,15	4,59	4,59	1,25	4,59	4,59	1,35	4,59	4,59	1,46
45,0	13		6,01	5,22	0,47	6,01	5,22	0,51	6,01	5,22	0,57	6,01	5,22	0,62	6,01	5,22	0,68	6,01	5,22	0,74	6,01	5,22	0,85	6,01	5,22	0,95	6,01	5,22	1,05	5,73	5,08	1,16	5,45	4,94	1,26	5,17	4,81	1,36	4,89	4,67	1,46
52,0	14		6,15	4,82	0,54	6,15	4,82	0,59	6,15	4,82	0,64	6,15	4,82	0,70	6,15	4,82	0,75	6,15	4,82	0,75	6,15	4,82	0,85	6,15	4,82	0,96	6,15	4,82	1,06	5,87	4,69	1,16	5,59	4,56	1,26	5,31	4,42	1,36	5,03	4,29	1,47
23,0	11	22	4,58	4,58	0,41	4,58	4,58	0,45	4,58	4,58	0,50	4,58	4,58	0,55	4,58	4,58	0,61	4,58	4,58	0,67	4,58	4,58	0,80	4,58	4,58	0,93	4,58	4,58	1,05	4,58	4,58	1,15	4,58	4,58	1,25	4,58	4,58	1,35	4,58	4,58	1,46
35,0	13		6,01	5,94	0,47	6,01	5,94	0,51	6,01	5,94	0,57	6,01	5,94	0,62	6,01	5,94	0,68	6,01	5,94	0,74	6,01	5,94	0,85	6,01	5,94	0,95	6,01	5,94	1,05	5,73	5,73	1,16	5,45	5,45	1,26	5,17	5,17	1,36	4,89	4,89	1,46
48,0	15		6,29	5,15	0,70	6,29	5,15	0,76	6,29	5,15	0,76	6,29	5,15	0,76	6,29	5,15	0,76	6,29	5,15	0,76	6,29	5,15	0,86	6,29	5,15	0,96	6,29	5,15	1,06	6,01	5,02	1,16	5,73	4,89	1,26	5,45	4,76	1,37	5,17	4,63	1,47
54,0	16		6,42	4,74	0,86	6,42	4,74	0,86	6,42	4,74	0,86	6,42	4,74	0,86	6,42	4,74	0,86	6,42	4,74	0,86	6,42	4,74	0,86	6,42	4,74	0,96	6,42	4,74	1,06	6,14	4,62	1,17	5,86	4,49	1,27	5,59	4,37	1,37	5,31	4,25	1,47
21,0	12	24	5,44	5,44	0,44	5,44	5,44	0,48	5,44	5,44	0,53	5,44	5,44	0,59	5,44	5,44	0,64	5,44	5,44	0,70	5,44	5,44	0,83	5,44	5,44	0,94	5,44	5,44	1,05	5,44	5,44	1,15	5,31	5,31	1,26	5,03	5,03	1,36	4,75	4,75	1,46
32,0	14		6,15	6,15	0,54	6,15	6,15	0,59	6,15	6,15	0,64	6,15	6,15	0,70	6,15	6,15	0,75	6,15	6,15	0,75	6,15	6,15	0,85	6,15	6,15	0,96	6,15	6,15	1,06	5,87	5,87	1,16	5,59	5,59	1,26	5,31	5,31	1,36	5,03	5,03	1,47
44,0	16		6,42	5,47	0,86	6,42	5,47	0,86	6,42	5,47	0,86	6,42	5,47	0,86	6,42	5,47	0,86	6,42	5,47	0,86	6,42	5,47	0,86	6,42	5,47	0,96	6,42	5,47	1,06	6,14	5,34	1,17	5,86	5,22	1,27	5,59	5,09	1,37	5,31	4,97	1,47
50,0	17		6,56	5,06	0,86	6,56	5,06	0,86	6,56	5,06	0,86	6,56	5,06	0,86	6,56	5,06	0,86	6,56	5,06	0,86	6,56	5,06	0,86	6,56	5,06	0,97	6,56	5,06	1,07	6,28	4,93	1,17	6,00	4,81	1,27	5,72	4,70	1,37	5,44	4,58	1,47
22,0	14	27	6,15	6,15	0,48	6,15	6,15	0,54	6,15	6,15	0,59	6,15	6,15	0,65	6,15	6,15	0,70	6,15	6,15	0,75	6,15	6,15	0,85	6,15	6,15	0,96	6,15	6,15	1,06	5,87	5,87	1,16	5,59	5,59	1,26	5,31	5,31	1,36	5,03	5,03	1,47
26,0	15		6,29	6,29	0,65	6,29	6,29	0,70	6,29	6,29	0,76	6,29	6,29	0,76	6,29	6,29	0,76	6,29	6,29	0,76	6,29	6,29	0,86	6,29	6,29	0,96	6,29	6,29	1,06	6,01	6,01	1,16	5,73	5,73	1,26	5,45	5,45	1,37	5,17	5,17	1,47
31,0	16		6,42	6,42	0,86	6,42	6,42	0,86	6,42	6,42	0,86	6,42	6,42	0,86	6,42	6,42	0,86	6,42	6,42	0,86	6,42	6,42	0,86	6,42	6,42	0,96	6,42	6,42	1,06	6,14	6,14	1,17	5,86	5,86	1,27	5,59	5,59	1,37	5,31	5,31	1,47

3D120442

RZAG60A / FBA71A9

İç ünite			Dış ortam sıcaklığı [°C KT]																																						
			-20			-15			-10			-5			0			5			10			15			20			25			30			35			40		
BN [%]	°CYT	°CKT	TC	SHC	PI	TC	SHC	PI	TC	SHC	PI	TC	SHC	PI	TC	SHC	PI	TC	SHC	PI	TC	SHC	PI	TC	SHC	PI	TC	SHC	PI	TC	SHC	PI	TC	SHC	PI	TC	SHC	PI	TC	SHC	PI
%	°C	°C	kW	kW	-	kW	kW	-	kW	kW	-	kW	kW	-	kW	kW	-	kW	kW	-	kW	kW	-	kW	kW	-	kW	kW	-	kW	kW	-	kW	kW	-	kW	kW	-	kW	kW	-
41,8	11	18	4,05	4,05	0,39	4,05	4,05	0,42	4,05	4,05	0,47	4,05	4,05	0,52	4,05	4,05	0,57	4,05	4,05	0,64	4,05	4,05	0,77	4,05	4,05	0,92	4,05	4,05	1,06	4,05	4,05	1,16	4,05	4,05	1,27	4,05	4,05	1,37	4,05	4,05	1,47
57,0	13		5,61	4,12	0,45	5,61	4,12	0,49	5,61	4,12	0,54	5,61	4,12	0,60	5,61	4,12	0,65	5,61	4,12	0,71	5,61	4,12	0,83	5,61	4,12	0,95	5,61	4,12	1,07	5,61	4,12	1,17	5,45	4,03	1,27	5,17	3,89	1,37	4,89	3,76	1,48
31,4	11	20	4,03	4,03	0,39	4,03	4,03	0,42	4,03	4,03	0,47	4,03	4,03	0,52	4,03	4,03	0,57	4,03	4,03	0,64	4,03	4,03	0,77	4,03	4,03	0,92	4,03	4,03	1,06	4,03	4,03	1,16	4,03	4,03	1,27	4,03	4,03	1,37	4,03	4,03	1,47
44,9	13		5,60	4,75	0,44	5,60	4,75	0,49	5,60	4,75	0,54	5,60	4,75	0,59	5,60	4,75	0,65	5,60	4,75	0,71	5,60	4,75	0,83	5,60	4,75	0,95	5,60	4,75	1,07	5,60	4,75	1,17	5,45	4,67	1,27	5,17	4,53	1,37	4,89	4,39	1,48
52,0	14		6,15	4,60	0,47	6,15	4,60	0,52	6,15	4,60	0,57	6,15	4,60	0,63	6,15	4,60	0,68	6,15	4,60	0,74	6,15	4,60	0,86	6,15	4,60	0,97	6,15	4,60	1,07	5,87	4,47	1,17	5,59	4,33	1,27	5,31	4,19	1,38	5,03	4,06	1,48
22,9	11	22	4,02	4,02	0,38	4,02	4,02	0,42	4,02	4,02	0,47	4,02	4,02	0,52	4,02	4,02	0,57	4,02	4,02	0,64	4,02	4,02	0,77	4,02	4,02	0,92	4,02	4,02	1,06	4,02	4,02	1,16	4,02	4,02	1,27	4,02	4,02	1,37	4,02	4,02	1,47
34,8	13		5,59	5,38	0,44	5,59	5,38	0,49	5,59	5,38	0,54	5,59	5,38	0,59	5,59	5,38	0,65	5,59	5,38	0,71	5,59	5,38	0,83	5,59	5,38	0,95	5,59	5,38	1,07	5,59	5,38	1,17	5,45	5,31	1,27	5,17	5,17	1,37	4,89	4,89	1,48
47,6	15		6,29	4,89	0,49	6,29	4,89	0,54	6,29	4,89	0,60	6,29	4,89	0,65	6,29	4,89	0,71	6,29	4,89	0,76	6,29	4,89	0,87	6,29	4,89	0,97	6,29	4,89	1,07	6,01	4,75	1,17	5,73	4,62	1,28	5,45	4,49	1,38	5,17	4,36	1,48
54,3	16		6,42	4,52	0,66	6,42	4,52	0,71	6,42	4,52	0,77	6,42	4,52	0,77	6,42	4,52	0,77	6,42	4,52	0,77	6,42	4,52	0,87	6,42	4,52	0,97	6,42	4,52	1,07	6,14	4,39	1,18	5,86	4,27	1,28	5,59	4,14	1,38	5,31	4,01	1,49
21,2	12	24	4,78	4,78	0,42	4,78	4,78	0,46	4,78	4,78	0,50	4,78	4,78	0,56	4,78	4,78	0,61	4,78	4,78	0,68	4,78	4,78	0,81	4,78	4,78	0,94	4,78	4,78	1,06	4,78	4,78	1,17	4,78	4,78	1,27	4,78	4,78	1,37	4,75	4,75	1,47
32,1	14		6,15	5,88	0,47	6,15	5,88	0,52	6,15	5,88	0,57	6,15	5,88	0,63	6,15	5,88	0,68	6,15	5,88	0,74	6,15	5,88	0,86	6,15	5,88	0,97	6,15	5,88	1,07	5,87	5,74	1,17	5,59	5,59	1,27	5,31	5,31	1,38	5,03	5,03	1,48
43,8	16		6,42	5,16	0,66	6,42	5,16	0,71	6,42	5,16	0,77	6,42	5,16	0,77	6,42	5,16	0,77	6,42	5,16	0,77	6,42	5,16	0,87	6,42	5,16	0,97	6,42	5,16	1,07	6,14	5,03	1,18	5,86	4,90	1,28	5,59	4,78	1,38	5,31	4,65	1,49
50,0	17		6,56	4,80	0,87	6,56	4,80	0,87	6,56	4,80	0,87	6,56	4,80	0,87	6,56	4,80	0,87	6,56	4,80	0,87	6,56	4,80	0,87	6,56	4,80	0,97	6,56	4,80	1,08	6,28	4,67	1,18	6,00	4,55	1,28	5,72	4,42	1,39	5,44	4,30	1,49
21,5	14	27	6,15	6,15	0,47	6,15	6,15	0,52	6,15	6,15	0,57	6,15	6,15	0,62	6,15	6,15	0,68	6,15	6,15	0,74	6,15	6,15	0,85	6,15	6,15	0,97	6,15	6,15	1,07	5,87	5,87	1,17	5,59	5,59	1,27	5,31	5,31	1,38	5,03	5,03	1,48
26,3	15		6,29	6,29	0,49	6,29	6,29	0,54	6,29	6,29	0,60	6,29	6,29	0,65	6,29	6,29	0,71	6,29	6,29	0,76	6,29	6,29	0,87	6,29	6,29	0,97	6,29	6,29	1,07	6,01	6,01	1,17	5,73	5,73	1,28	5,45	5,45	1,38	5,17	5,17	1,48
31,3	16		6,42	6,12	0,66	6,42	6,12	0,71	6,42	6,12	0,77	6,42	6,12	0,77	6,42	6,12	0,77	6,42	6,12	0,77	6,42	6,12	0,87	6,42	6,12	0,97	6,42	6,12	1,07	6,14	5,99	1,18	5,86	5,86	1,28	5,59	5,59	1,38	5,31	5,31	1,49

3D120434

Notlar

1. Gösterilen değerler, net kapasitelerdir ve iç ünite fan motoru ısısı için bir kesinti içerir.
2. Kapasiteler şu koşullara dayalıdır:
   › Dış ortam havası: %85 BN
   › İlgili soğutucu akışkan boru uzunluğu: 5,0 m
   › Seviye farkı: 0 m
3. CPI, 1,00 anma değerine kıyasla bir yüzde değeridir
4. Altyapı soğutma uygulamaları için 16(26)-2-03 uzaktan kumanda ayarının kullanılması önerilir
5. Bu değer için hata oranı, %5'in altındadır ve iç ünite tipine bağlıdır
6. Her bir model için anma çekilen güç (PI) değerleri yukarıdaki tabloda listelenmiştir

Tüm RZAG-A kapasite tablolarına erişmek için kodu tıklayın veya taratın

7 kW dış ünite sistemiyle kapasitesi yükseltilmiş iç ünite

RZAG71NV1 / RZAG71NY1

İç ünite			Dış ortam sıcaklığı [°C KT]																																						
			-20			-15			-10			-5			0			5			10			15			20			25			30			35			40		
			TC	SHC	CPI	TC	SHC	CPI	TC	SHC	CPI	TC	SHC	CPI	TC	SHC	CPI	TC	SHC	CPI	TC	SHC	CPI	TC	SHC	CPI	TC	SHC	CPI	TC	SHC	CPI	TC	SHC	CPI	TC	SHC	CPI	TC	SHC	CPI
BN [%]	°C YT	°C KT	kW	kW	-	kW	kW	-	kW	kW	-	kW	kW	-	kW	kW	-	kW	kW	-	kW	kW	-	kW	kW	-	kW	kW	-	kW	kW	-	kW	kW	-	kW	kW	-	kW	kW	-
41,8	11	18	4,81	4,67	0,32	4,81	4,67	0,34	4,81	4,67	0,36	4,81	4,67	0,37	4,81	4,67	0,39	4,81	4,67	0,41	4,81	4,67	0,43	4,81	4,67	0,46	4,81	4,67	0,48	5,90	5,90	0,98	.85	5,85	1,09	5,80	5,80	1,19	5,76	5,76	1,30
57,0	13		6,02	5,05	0,33	6,02	5,05	0,37	6,02	5,05	0,41	6,02	5,05	0,45	6,02	5,05	0,50	6,02	5,05	0,52	6,02	5,05	0,55	6,02	5,05	0,57	6,02	5,05	0,64	7,49	5,89	0,99	7,23	5,75	1,10	6,96	5,61	1,20	6,70	5,47	1,31
31,4	11	20	4,81	4,81	0,32	4,81	4,81	0,34	4,81	4,81	0,36	4,81	4,81	0,37	4,81	4,81	0,39	4,81	4,81	0,41	4,81	4,81	0,43	4,81	4,81	0,46	4,81	4,81	0,48	5,90	5,90	0,98	5,85	5,85	1,09	5,80	5,80	1,19	5,76	5,76	1,30
44,9	13		6,02	6,02	0,33	6,02	6,02	0,37	6,02	6,02	0,41	6,02	6,02	0,45	6,02	6,02	0,50	6,02	6,02	0,52	6,02	6,02	0,55	6,02	6,02	0,57	6,02	6,02	0,64	7,49	7,00	0,99	7,23	6,81	1,10	6,96	6,60	1,20	6,70	6,37	1,31
52,0	14		6,62	5,76	0,34	6,62	5,76	0,38	6,62	5,76	0,44	6,62	5,76	0,50	6,62	5,76	0,55	6,62	5,76	0,58	6,62	5,76	0,60	6,62	5,76	0,63	6,62	5,76	0,72	8,15	6,56	0,99	7,74	6,36	1,10	7,34	6,15	1,20	6,93	5,93	1,31
22,9	11	22	4,81	4,81	0,32	4,81	4,81	0,34	4,81	4,81	0,36	4,81	4,81	0,37	4,81	4,81	0,39	4,81	4,81	0,41	4,81	4,81	0,43	4,81	4,81	0,46	4,81	4,81	0,48	5,90	5,90	0,98	5,85	5,85	1,09	5,80	5,80	1,19	5,76	5,76	1,30
34,8	13		6,02	6,02	0,33	6,02	6,02	0,37	6,02	6,02	0,41	6,02	6,02	0,45	6,02	6,02	0,50	6,02	6,02	0,52	6,02	6,02	0,55	6,02	6,02	0,57	6,02	6,02	0,64	7,49	7,49	0,99	7,23	7,23	1,10	6,96	6,96	1,20	6,70	6,70	1,31
47,6	15		7,22	6,06	0,34	7,22	6,06	0,39	7,22	6,06	0,46	7,22	6,06	0,54	7,22	6,06	0,61	7,22	6,06	0,63	7,22	6,06	0,66	7,22	6,06	0,69	7,22	6,06	0,79	8,41	7,00	1,00	7,99	6,80	1,11	7,58	6,60	1,21	7,16	6,37	1,32
54,3	16		7,82	5,71	0,35	7,82	5,71	0,41	7,82	5,71	0,49	7,82	5,71	0,58	7,82	5,71	0,66	7,82	5,71	0,69	7,82	5,71	0,72	7,82	5,71	0,75	7,82	5,71	0,87	8,68	6,54	1,00	8,25	6,35	1,11	7,83	6,14	1,21	7,40	5,92	1,32
21,2	12	24	5,41	5,41	0,33	5,41	5,41	0,36	5,41	5,41	0,38	5,41	5,41	0,41	5,41	5,41	0,44	5,41	5,41	0,46	5,41	5,41	0,49	5,41	5,41	0,52	5,41	5,41	0,56	6,70	6,70	0,99	6,54	6,54	1,10	6,38	6,38	1,20	6,23	6,23	1,31
32,1	14		6,62	6,62	0,34	6,62	6,62	0,38	6,62	6,62	0,44	6,62	6,62	0,50	6,62	6,62	0,55	6,62	6,62	0,58	6,62	6,62	0,60	6,62	6,62	0,63	6,62	6,62	0,72	8,15	8,15	0,99	7,74	7,74	1,10	7,34	7,34	1,20	6,93	6,93	1,31
43,8	16		7,82	6,57	0,35	7,82	6,57	0,41	7,82	6,57	0,49	7,82	6,57	0,58	7,82	6,57	0,66	7,82	6,57	0,69	7,82	6,57	0,72	7,82	6,57	0,75	7,82	6,57	0,87	8,68	7,45	1,00	8,25	7,26	1,11	7,83	7,04	1,21	7,40	6,82	1,32
50,0	17		8,10	6,08	0,37	8,10	6,08	0,43	8,10	6,08	0,51	8,10	6,08	0,60	8,10	6,08	0,68	8,10	6,08	0,70	8,10	6,08	0,73	8,10	6,08	0,75	8,10	6,08	0,88	8,96	6,99	1,00	8,53	6,80	1,11	8,09	6,59	1,21	7,66	6,37	1,32
21,5	14	27	6,62	6,62	0,34	6,62	6,62	0,38	6,62	6,62	0,44	6,62	6,62	0,50	6,62	6,62	0,55	6,62	6,62	0,58	6,62	6,62	0,60	6,62	6,62	0,63	6,62	6,62	0,72	8,15	8,15	0,99	7,74	7,74	1,10	7,34	7,34	1,20	6,93	6,93	1,31
26,3	15		7,22	7,22	0,34	7,22	7,22	0,39	7,22	7,22	0,46	7,22	7,22	0,54	7,22	7,22	0,61	7,22	7,22	0,63	7,22	7,22	0,66	7,22	7,22	0,69	7,22	7,22	0,79	8,41	8,41	1,00	7,99	7,99	1,11	7,58	7,58	1,21	7,16	7,16	1,32
31,3	16		7,82	7,82	0,35	7,82	7,82	0,41	7,82	7,82	0,49	7,82	7,82	0,58	7,82	7,82	0,66	7,82	7,82	0,69	7,82	7,82	0,72	7,82	7,82	0,75	7,82	7,82	0,87	8,68	8,68	1,00	8,25	8,25	1,11	7,83	7,83	1,21	7,40	7,40	1,32

BİRE BİR	FCAHG100H	FCAG100B	FAA100B	FVA100A	FHA100A	FUA100A	FUB100A
Soğutma	1,64	1,64	1,80	1,72	1,69	1,69	1,64

3D125184 A

İKİLİ	FCAG50B X 2	FHA50A X 2	FFA50A X 2	FDXM50F X 2	FBA50A X 2
Soğutma	156	1,70	1,79	1,44	1,67

ÜÇLÜ	FCAG35B X 3	FHA35A X 3	FFA35A X 3	FDXM35F9 X 3	FBA35A x 3
Soğutma	1,51	1,51	1,62	1,51	1,64

10xkW dış ünite sistemiyle kapasitesi yükseltilmiş iç ünite

RZAG100NV1 / RZAG100NY1

İç ünite			Dış ortam sıcaklığı [°C KT]																																						
			-20			-15			-10			-5			0			5			10			15			20			25			30			35			40		
			TC	SHC	CPI	TC	SHC	CPI	TC	SHC	CPI	TC	SHC	CPI	TC	SHC	CPI	TC	SHC	CPI	TC	SHC	CPI	TC	SHC	CPI	TC	SHC	CPI	TC	SHC	CPI	TC	SHC	CPI	TC	SHC	CPI	TC	SHC	CPI
BN [%]	°C YT	°C KT	kW	kW	-	kW	kW	-	kW	kW	-	kW	kW	-	kW	kW	-	kW	kW	-	kW	kW	-	kW	kW	-	kW	kW	-	kW	kW	-	kW	kW	-	kW	kW	-	kW	kW	-
41,8	11	18	6,00	6,00	0,32	6,00	6,00	0,33	6,00	6,00	0,34	6,00	6,00	0,35	6,00	6,00	0,37	6,00	6,00	0,38	6,00	6,00	0,38	6,00	6,00	0,39	6,00	6,00	0,39	8,36	7,98	1,00	7,92	7,72	1,10	7,48	7,43	1,20	7,09	7,15	1,29
57,0	13		7,48	6,37	0,42	7,48	6,37	0,42	7,48	6,37	0,44	7,48	6,37	0,45	7,48	6,37	0,46	7,48	6,37	0,46	7,48	6,37	0,46	7,48	6,37	0,45	7,48	6,37	0,46	9,71	7,67	1,00	9,30	7,42	1,11	8,90	7,16	1,21	8,45	6,88	1,30
31,4	11	20	6,00	6,00	0,32	6,00	6,00	0,33	6,00	6,00	0,34	6,00	6,00	0,35	6,00	6,00	0,37	6,00	6,00	0,38	6,00	6,00	0,38	6,00	6,00	0,39	6,00	6,00	0,39	8,36	8,36	1,00	7,92	7,92	1,10	7,48	7,48	1,20	7,09	7,09	1,29
44,9	13		7,48	7,25	0,42	7,48	7,25	0,42	7,48	7,25	0,44	7,48	7,25	0,45	7,48	7,25	0,46	7,48	7,25	0,46	7,48	7,25	0,46	7,48	7,25	0,45	7,48	7,25	0,46	9,71	8,53	1,00	9,30	8,28	1,11	8,90	8,01	1,21	8,45	7,74	1,30
52,0	14		8,22	7,18	0,46	8,22	7,18	0,47	8,22	7,18	0,48	8,22	7,18	0,49	8,22	7,18	0,51	8,22	7,18	0,50	8,22	7,18	0,49	8,22	7,18	0,49	8,22	7,18	0,49	10,50	8,45	1,01	10,23	8,31	1,11	9,96	8,17	1,21	9,68	7,94	1,31
22,9	11	22	6,00	6,00	0,32	6,00	6,00	0,33	6,00	6,00	0,34	6,00	6,00	0,35	6,00	6,00	0,37	6,00	6,00	0,38	6,00	6,00	0,38	6,00	6,00	0,39	6,00	6,00	0,39	8,36	8,36	1,00	7,92	7,92	1,10	7,48	7,48	1,20	7,09	7,09	1,29
34,8	13		7,48	7,48	0,42	7,48	7,48	0,42	7,48	7,48	0,44	7,48	7,48	0,45	7,48	7,48	0,46	7,48	7,48	0,46	7,48	7,48	0,46	7,48	7,48	0,45	7,48	7,48	0,46	9,71	9,71	1,00	9,30	9,30	1,11	8,90	8,90	1,21	8,45	8,45	1,30
47,6	15		8,96	7,82	0,51	8,96	7,82	0,52	8,96	7,82	0,53	8,96	7,82	0,54	8,96	7,82	0,55	8,96	7,82	0,54	8,96	7,82	0,53	8,96	7,82	0,52	8,96	7,82	0,52	11,28	9,19	1,01	10,89	8,96	1,11	10,51	8,72	1,22	10,12	8,48	1,32
54,3	16		9,70	7,54	0,56	9,70	7,54	0,56	9,70	7,54	0,58	9,70	7,54	0,59	9,70	7,54	0,60	9,70	7,54	0,59	9,70	7,54	0,57	9,70	7,54	0,55	9,70	7,54	0,56	11,84	8,40	1,01	11,40	8,22	1,11	11,03	8,04	1,22	10,58	7,77	1,32
21,2	12	24	6,74	6,74	0,37	6,74	6,74	0,38	6,74	6,74	0,39	6,74	6,74	0,40	6,74	6,74	0,41	6,74	6,74	0,42	6,74	6,74	0,42	6,74	6,74	0,42	6,74	6,74	0,42	9,04	9,04	1,00	8,61	8,61	1,10	8,19	8,19	1,21	7,77	7,77	1,30
32,1	14		8,22	8,22	0,46	8,22	8,22	0,47	8,22	8,22	0,48	8,22	8,22	0,49	8,22	8,22	0,51	8,22	8,22	0,50	8,22	8,22	0,49	8,22	8,22	0,49	8,22	8,22	0,49	10,50	10,50	1,01	10,23	10,23	1,11	9,96	9,96	1,21	9,68	9,68	1,31
43,8	16		9,70	8,68	0,56	9,70	8,68	0,56	9,70	8,68	0,58	9,70	8,68	0,59	9,70	8,68	0,60	9,70	8,68	0,59	9,70	8,68	0,57	9,70	8,68	0,55	9,70	8,68	0,56	11,84	9,74	1,01	11,40	9,51	1,12	11,03	9,32	1,22	10,58	9,06	1,32
50,0	17		9,98	7,86	0,57	9,98	7,86	0,58	9,98	7,86	0,59	9,98	7,86	0,60	9,98	7,86	0,61	9,98	7,86	0,60	9,98	7,86	0,60	9,98	7,86	0,60	9,98	7,86	0,60	12,39	9,45	1,02	11,86	9,16	1,12	11,33	8,86	1,22	10,80	8,52	1,33
21,5	14	27	8,22	8,22	0,46	8,22	8,22	0,47	8,22	8,22	0,48	8,22	8,22	0,49	8,22	8,22	0,51	8,22	8,22	0,50	8,22	8,22	0,49	8,22	8,22	0,49	8,22	8,22	0,49	10,50	10,50	1,01	10,23	10,23	1,11	9,96	9,96	1,21	9,68	9,68	1,31
26,3	15		8,96	8,96	0,51	8,96	8,96	0,52	8,96	8,96	0,53	8,96	8,96	0,54	8,96	8,96	0,55	8,96	8,96	0,54	8,96	8,96	0,53	8,96	8,96	0,52	8,96	8,96	0,52	11,28	11,28	1,01	10,89	10,89	1,11	10,51	10,51	1,22	10,12	10,12	1,32
31,3	16		9,70	9,70	0,56	9,70	9,70	0,56	9,70	9,70	0,58	9,70	9,70	0,59	9,70	9,70	0,60	9,70	9,70	0,59	9,70	9,70	0,57	9,70	9,70	0,55	9,70	9,70	0,56	11,84	11,84	1,01	11,40	11,40	1,12	11,03	11,03	1,22	10,58	10,58	1,32

BİRE BİR	FCAHG140H	FCAG140B	FVA140A	FHA140A	FBA140A
Soğutma	2,35	2,28	2,39	2,32	2,25

İKİLİ	FCAHG71Hx2	FCAG71Bx2	FHA71Ax2	FUA71Ax2	FAA71Bx2	FBA71Ax2
Soğutma	2,02	2,15	2,10	2,11	2,19	2,06

ÜÇLÜ	FCAG50Bx3	FHA50Ax3	FFA50Ax3	FDXM50Fx3	FBA50Ax3
Soğutma	2,03	2,18	2,25	1,88	2,18

DÖRTLÜ	FCAG35Bx4	FHA35Ax4	FFA35Ax4	FDXM35Fx4	FBA35Ax4
Soğutma	2,00	2,01	2,12	2,00	2,18

3D125185

Notlar

1. Gösterilen değerler, net kapasitelerdir ve iç ünite fan motoru ısısı için bir kesinti içerir.
2. Kapasiteler şu koşullara dayalıdır:
   › Dış ortam havası: ·%85 BN·
   › İlgili soğutucu akışkan boru uzunluğu: ·5,0· m Soğutma
   › Seviye farkı: ·0·m
3. EDP uygulamaları için ·2-57-2· dış ünite ayarının kullanılması önerilir.
4. CPI, ·1,00· anma değerine kıyasla bir yüzde değeridir.
5. Bu değer için hata oranı, %5'in altındadır ve iç ünite tipine bağlıdır.
6. Her bir model için anma çekilen güç (PI) değerleri aşağıdaki tabloda belirtilmiştir.

Semboller

TC: Maksimum toplam soğutma kapasitesi [kW]
SHC: Duyulur ısı kapasitesi [kW]
CPI: Çekilen güç katsayısı
PI: Çekilen güç [kW] Kompresör + iç ve dış ünite fan motorları
RH: Bağıl nem [%]

12 kW dış ünite sistemiyle kapasitesi yükseltilmiş iç ünite

RZAG125NV1 / RZAG125NY1

İç ünite			Dış ortam sıcaklığı [°C KT]																																															
			-20			-15			-10			-5			0			5			10			15			20			25			30			35			40		
			TC	SHC	CPI	TC	SHC	CPI	TC	SHC	CPI	TC	SHC	CPI	TC	SHC	CPI	TC	SHC	CPI	TC	SHC	CPI	TC	SHC	CPI	TC	SHC	CPI	TC	SHC	CPI	TC	SHC	CPI	TC	SHC	CPI	TC	SHC	CPI
BN [%]	°CYT	°CKT	kW	kW	-	kW	kW	-	kW	kW	-	kW	kW	-	kW	kW	-	kW	kW	-	kW	kW	-	kW	kW	-	kW	kW	-	kW	kW	-	kW	kW	-	kW	kW	-	kW	kW	-
41,8	11	18	7,49	7,49	0,32	7,49	7,49	0,33	7,49	7,49	0,34	7,49	7,49	0,35	7,49	7,49	0,36	7,49	7,49	0,37	7,49	7,49	0,38	7,49	7,49	0,38	7,49	7,49	0,38	10,25	9,60	0,98	9,71	9,28	1,08	9,17	8,94	1,18	8,69	8,60	1,27
57,0	13		9,34	7,60	0,41	9,34	7,60	0,42	9,34	7,60	0,43	9,34	7,60	0,44	9,34	7,60	0,45	9,34	7,60	0,45	9,34	7,60	0,45	9,34	7,60	0,45	9,34	7,60	0,45	11,91	9,22	0,99	11,41	8,92	1,09	10,91	8,61	1,19	10,37	8,28	1,28
31,4	11	20	7,49	7,49	0,32	7,49	7,49	0,33	7,49	7,49	0,34	7,49	7,49	0,35	7,49	7,49	0,36	7,49	7,49	0,37	7,49	7,49	0,38	7,49	7,49	0,38	7,49	7,49	0,38	10,25	10,25	0,98	9,71	9,71	1,08	9,17	9,17	1,18	8,69	8,69	1,27
44,9	13		9,34	8,65	0,41	9,34	8,65	0,42	9,34	8,65	0,43	9,34	8,65	0,44	9,34	8,65	0,45	9,34	8,65	0,45	9,34	8,65	0,45	9,34	8,65	0,45	9,34	8,65	0,45	11,91	10,27	0,99	11,41	9,96	1,09	10,91	9,64	1,19	10,37	9,31	1,28
52,0	14		10,27	8,56	0,46	10,27	8,56	0,46	10,27	8,56	0,47	10,27	8,56	0,49	10,27	8,56	0,50	10,27	8,56	0,49	10,27	8,56	0,49	10,27	8,56	0,48	10,27	8,56	0,48	12,88	10,16	0,99	12,54	10,00	1,09	12,21	9,83	1,19	11,87	9,55	1,29
22,9	11	22	7,49	7,49	0,32	7,49	7,49	0,33	7,49	7,49	0,34	7,49	7,49	0,35	7,49	7,49	0,36	7,49	7,49	0,37	7,49	7,49	0,38	7,49	7,49	0,38	7,49	7,49	0,38	10,25	10,25	0,98	9,71	9,71	1,08	9,17	9,17	1,18	8,69	8,69	1,27
34,8	13		9,34	9,34	0,41	9,34	9,34	0,42	9,34	9,34	0,43	9,34	9,34	0,44	9,34	9,34	0,45	9,34	9,34	0,45	9,34	9,34	0,45	9,34	9,34	0,45	9,34	9,34	0,45	11,91	11,91	0,99	11,41	11,41	1,09	10,91	10,91	1,19	10,37	10,37	1,28
47,6	15		11,20	9,34	0,50	11,20	9,34	0,51	11,20	9,34	0,52	11,20	9,34	0,53	11,20	9,34	0,55	11,20	9,34	0,54	11,20	9,34	0,52	11,20	9,34	0,51	11,20	9,34	0,51	13,83	11,06	0,99	13,36	10,78	1,09	12,88	10,49	1,20	12,41	10,20	1,29
54,3	16		12,12	9,00	0,55	12,12	9,00	0,55	12,12	9,00	0,57	12,12	9,00	0,58	12,12	9,00	0,59	12,12	9,00	0,58	12,12	9,00	0,56	12,12	9,00	0,54	12,12	9,00	0,55	14,51	10,10	1,00	13,98	9,89	1,10	13,52	9,67	1,20	12,98	9,35	1,30
21,2	12	24	8,42	8,42	0,36	8,42	8,42	0,37	8,42	8,42	0,38	8,42	8,42	0,39	8,42	8,42	0,41	8,42	8,42	0,41	8,42	8,42	0,41	8,42	8,42	0,41	8,42	8,42	0,41	11,08	11,08	0,98	10,56	10,56	1,08	10,04	10,04	1,19	9,53	9,53	1,27
32,1	14		10,27	10,27	0,46	10,27	10,27	0,46	10,27	10,27	0,47	10,27	10,27	0,49	10,27	10,27	0,50	10,27	10,27	0,49	10,27	10,27	0,49	10,27	10,27	0,48	10,27	10,27	0,48	12,88	12,88	0,99	12,54	12,54	1,09	12,21	12,21	1,19	11,87	11,87	1,29
43,8	16		12,12	10,35	0,55	12,12	10,35	0,55	12,12	10,35	0,57	12,12	10,35	0,58	12,12	10,35	0,59	12,12	10,35	0,58	12,12	10,35	0,56	12,12	10,35	0,54	12,12	10,35	0,55	14,51	11,71	1,00	13,98	11,44	1,10	13,52	11,21	1,20	12,98	10,90	1,30
50,0	17		12,47	9,38	0,56	12,47	9,38	0,57	12,47	9,38	0,58	12,47	9,38	0,59	12,47	9,38	0,60	12,47	9,38	0,59	12,47	9,38	0,59	12,47	9,38	0,59	12,47	9,38	0,59	15,20	11,36	1,00	14,54	11,02	1,10	13,89	10,66	1,20	13,24	10,25	1,31
21,5	14	27	10,27	10,27	0,46	10,27	10,27	0,46	10,27	10,27	0,47	10,27	10,27	0,49	10,27	10,27	0,50	10,27	10,27	0,49	10,27	10,27	0,49	10,27	10,27	0,48	10,27	10,27	0,48	12,88	12,88	0,99	12,54	12,54	1,09	12,21	12,21	1,19	11,87	11,87	1,29
26,3	15		11,20	11,20	0,50	11,20	11,20	0,51	11,20	11,20	0,52	11,20	11,20	0,53	11,20	11,20	0,55	11,20	11,20	0,54	11,20	11,20	0,52	11,20	11,20	0,51	11,20	11,20	0,51	13,83	13,83	0,99	13,36	13,36	1,09	12,88	12,88	1,20	12,41	12,41	1,29
31,3	16		12,12	12,12	0,55	12,12	12,12	0,55	12,12	12,12	0,57	12,12	12,12	0,58	12,12	12,12	0,59	12,12	12,12	0,58	12,12	12,12	0,56	12,12	12,12	0,54	12,12	12,12	0,55	14,51	14,51	1,00	13,98	13,98	1,10	13,52	13,52	1,20	12,98	12,98	1,30

BİRE BİR	FCAHG140H	FCAG140B	FVA140A	FHA140A	FBA140A
Soğutma	3,09	3,07	3,17	3,05	2,99

İKİLİ	FCAHG71Hx2	FCAG71Bx2	FHA71Ax2	FUA71Bx2	FAA71Ax2	FBA71Ax2
Soğutma	2,57	2,79	2,68	2,69	2,88	2,64

ÜÇLÜ	FCAG50Bx3	FHA50Ax3	FFA50Ax3	FDXM50Fx3	FBA50Ax3
Soğutma	2,57	2,79	2,97	2,36	2,74

DÖRTLÜ	FCAG35Bx4	FHA35Ax4	FFA35Ax4	FDXM35Fx4	FBA35Ax4
Soğutma	2,51	2,45	2,71	2,55	2,96

3D125186

14 kW dış ünite sistemiyle kapasitesi yükseltilmiş iç ünite

RZAG140NV1 / RZAG140NY1

İç ünite			Dış ortam sıcaklığı [°C KT]																																															
			-20			-15			-10			-5			0			5			10			15			20			25			30			35			40		
			TC	SHC	CPI	TC	SHC	CPI	TC	SHC	CPI	TC	SHC	CPI	TC	SHC	CPI	TC	SHC	CPI	TC	SHC	CPI	TC	SHC	CPI	TC	SHC	CPI	TC	SHC	CPI	TC	SHC	CPI	TC	SHC	CPI	TC	SHC	CPI
BN [%]	°CYT	°CKT	kW	kW	-	kW	kW	-	kW	kW	-	kW	kW	-	kW	kW	-	kW	kW	-	kW	kW	-	kW	kW	-	kW	kW	-	kW	kW	-	kW	kW	-	kW	kW	-	kW	kW	-
41,8	11	18	8,24	8,24	0,31	8,24	8,24	0,32	8,24	8,24	0,33	8,24	8,24	0,34	8,24	8,24	0,35	8,24	8,24	0,37	8,24	8,24	0,37	8,24	8,24	0,37	8,24	8,24	0,38	10,95	9,96	0,96	10,37	9,62	1,06	9,79	9,27	1,16	9,28	8,92	1,25
57,0	13		10,28	8,22	0,40	10,28	8,22	0,41	10,28	8,22	0,42	10,28	8,22	0,43	10,28	8,22	0,45	10,28	8,22	0,45	10,28	8,22	0,44	10,28	8,22	0,44	10,28	8,22	0,44	12,72	9,56	0,97	12,18	9,25	1,07	11,65	8,93	1,17	11,07	8,58	1,26
31,4	11	20	8,24	8,24	0,31	8,24	8,24	0,32	8,24	8,24	0,33	8,24	8,24	0,34	8,24	8,24	0,35	8,24	8,24	0,37	8,24	8,24	0,37	8,24	8,24	0,37	8,24	8,24	0,38	10,95	10,95	0,96	10,37	10,37	1,06	9,79	9,79	1,16	9,28	9,28	1,25
44,9	13		10,28	9,35	0,40	10,28	9,35	0,41	10,28	9,35	0,42	10,28	9,35	0,43	10,28	9,35	0,45	10,28	9,35	0,45	10,28	9,35	0,44	10,28	9,35	0,44	10,28	9,35	0,44	12,72	10,64	0,97	12,18	10,33	1,07	11,65	10,00	1,17	11,07	9,65	1,26
52,0	14		11,30	9,26	0,45	11,30	9,26	0,45	11,30	9,26	0,47	11,30	9,26	0,48	11,30	9,26	0,49	11,30	9,26	0,49	11,30	9,26	0,48	11,30	9,26	0,47	11,30	9,26	0,47	13,75	10,53	0,97	13,40	10,36	1,07	13,04	10,19	1,17	12,68	9,90	1,27
22,9	11	22	8,24	8,24	0,31	8,24	8,24	0,32	8,24	8,24	0,33	8,24	8,24	0,34	8,24	8,24	0,35	8,24	8,24	0,37	8,24	8,24	0,37	8,24	8,24	0,37	8,24	8,24	0,38	10,95	10,95	0,96	10,37	10,37	1,06	9,79	9,79	1,16	9,28	9,28	1,25
34,8	13		10,28	10,28	0,40	10,28	10,28	0,41	10,28	10,28	0,42	10,28	10,28	0,43	10,28	10,28	0,45	10,28	10,28	0,45	10,28	10,28	0,44	10,28	10,28	0,44	10,28	10,28	0,44	12,72	12,72	0,97	12,18	12,18	1,07	11,65	11,65	1,17	11,07	11,07	1,26
47,6	15		12,32	10,10	0,50	12,32	10,10	0,50	12,32	10,10	0,51	12,32	10,10	0,52	12,32	10,10	0,54	12,32	10,10	0,53	12,32	10,10	0,51	12,32	10,10	0,50	12,32	10,10	0,50	14,77	11,47	0,98	14,26	11,18	1,08	13,76	10,88	1,18	13,25	10,57	1,27
54,3	16		13,33	9,73	0,54	13,33	9,73	0,54	13,33	9,73	0,56	13,33	9,73	0,57	13,33	9,73	0,58	13,33	9,73	0,57	13,33	9,73	0,55	13,33	9,73	0,53	13,33	9,73	0,54	15,50	10,47	0,98	14,93	10,25	1,08	14,44	10,03	1,18	13,86	9,69	1,28
21,2	12	24	9,26	9,26	0,36	9,26	9,26	0,37	9,26	9,26	0,38	9,26	9,26	0,39	9,26	9,26	0,40	9,26	9,26	0,41	9,26	9,26	0,41	9,26	9,26	0,41	9,26	9,26	0,41	11,83	11,83	0,97	11,28	11,28	1,07	10,72	10,72	1,17	10,17	10,17	1,25
32,1	14		11,30	11,30	0,45	11,30	11,30	0,45	11,30	11,30	0,47	11,30	11,30	0,48	11,30	11,30	0,49	11,30	11,30	0,49	11,30	11,30	0,48	11,30	11,30	0,47	11,30	11,30	0,47	13,75	13,75	0,97	13,40	13,40	1,07	13,04	13,04	1,17	12,68	12,68	1,27
43,8	16		13,33	11,20	0,54	13,33	11,20	0,54	13,33	11,20	0,56	13,33	11,20	0,57	13,33	11,20	0,58	13,33	11,20	0,57	13,33	11,20	0,55	13,33	11,20	0,53	13,33	11,20	0,54	15,50	12,14	0,98	14,93	11,86	1,08	14,44	11,62	1,18	13,86	11,30	1,28
50,0	17		13,72	10,15	0,55	13,72	10,15	0,56	13,72	10,15	0,57	13,72	10,15	0,58	13,72	10,15	0,59	13,72	10,15	0,58	13,72	10,15	0,58	13,72	10,15	0,58	13,72	10,15	0,58	16,23	11,78	0,98	15,53	11,43	1,08	14,83	11,06	1,18	14,14	10,63	1,29
21,5	14	27	11,30	11,30	0,45	11,30	11,30	0,45	11,30	11,30	0,47	11,30	11,30	0,48	11,30	11,30	0,49	11,30	11,30	0,49	11,30	11,30	0,48	11,30	11,30	0,47	11,30	11,30	0,47	13,75	13,75	0,97	13,40	13,40	1,07	13,04	13,04	1,17	12,68	12,68	1,27
26,3	15		12,32	12,32	0,50	12,32	12,32	0,50	12,32	12,32	0,51	12,32	12,32	0,52	12,32	12,32	0,54	12,32	12,32	0,53	12,32	12,32	0,51	12,32	12,32	0,50	12,32	12,32	0,50	14,77	14,77	0,98	14,26	14,26	1,08	13,76	13,76	1,18	13,25	13,25	1,27
31,3	16		13,33	13,33	0,54	13,33	13,33	0,54	13,33	13,33	0,56	13,33	13,33	0,57	13,33	13,33	0,58	13,33	13,33	0,57	13,33	13,33	0,55	13,33	13,33	0,53	13,33	13,33	0,54	15,50	15,50	0,98	14,93	14,93	1,08	14,44	14,44	1,18	13,86	13,86	1,28

BİRE BİR	FCAHG140H	FCAG140B	FVA140A	FHA140A	FBA140A
Soğutma	3,64	4,29	4,42	4,31	4,69

İKİLİ	FCAHG71Hx2	FCAG71Bx2	FHA71Ax2	FUA71Bx2	FAA71Ax2	FBA71Ax2
Soğutma	2,89	3,15	3,01	3,02	3,27	2,97

ÜÇLÜ	FCAG50Bx3	FHA50Ax3	FFA50Ax3	FDXM50Fx3	FBA50Ax3
Soğutma	2,88	3,14	3,37	2,65	3,06

DÖRTLÜ	FCAG35Bx4	FHA35Ax4	FFA35Ax4	FDXM35Fx4	FBA35Ax4
Soğutma	3,08	2,73	3,04	2,87	3,32

3D125187

Notlar

1. Gösterilen değerler, net kapasitelerdir ve iç ünite fan motoru ısısı için bir kesinti içerir.
2. Kapasiteler şu koşullara dayalıdır:
   - Dış ortam havası: ·%85 BN·
   - İlgili soğutucu akışkan boru uzunluğu: ·5,0· m Soğutma
   - Seviye farkı: ·0·m
3. EDP uygulamaları için ·2-57-2· dış ünite ayarının kullanılması önerilir.
4. CPI, ·1,00· anma değerine kıyasla bir yüzde değeridir.
5. Bu değer için hata oranı, %5'in altındadır ve iç ünite tipine bağlıdır.
6. Her bir model için anma çekilen güç (PI) değerleri aşağıdaki tabloda belirtilmiştir.

Semboller

TC: Maksimum toplam soğutma kapasitesi [kW]
SHC: Duyulur ısı kapasitesi [kW]
CPI: Çekilen güç katsayısı
PI: Çekilen güç [kW] Kompresör + iç ve dış ünite fan motorları
RH: Bağıl nem [%]

Tüm kapasite tablolarına erişmek için kodu tıklayın veya taratın

RZAG-NV1

RZAG-NY1

R-32

SkyAir Alpha-series BLUEVOLUTION

Sky Air Alpha serisi

Ticari uygulamalar ve hatta teknik odalar için endüstri lideri teknoloji

- Benzersiz, düşük yükseklikli tek fanlı seri
- Kompakt boyutlar neredeyse fark edilemeyen bir kurulum sağlar
- Geniş erişim alanı, 7 bölgeli ekranı ve ilave kolu sayesinde pazar lideri servis kabiliyeti ve kolay taşınabilirlik
- Değişken Soğutucu Akışkan Sıcaklığı sayesinde verimlilik ile konfor arasında mükemmel denge: yılın çok büyük bir bölümünde üstün sezonsal verimlilik ve en sıcak günlerde kısa tepki süreleri
- Son derece hassas altyapı soğutma uygulamalarına uygundur
- Boruları değiştirmeden mevcut sisteminizi R-32 teknolojisiyle değiştirin
- Isıtma ve soğutma modunda -20°C'ye kadar çalışmayı garanti eder
- Soğutucu akışkan soğutmalı PCB sayesinde, dış ortam sıcaklığından etkilenmediği için güvenilir soğutma garanti edilir
- 85 m'ye (RZAG-A için 50 m'ye) kadar çıkan maksimum boru uzunluğu
- Bire bir, ikili, üçlü ve dörtlü uygulamalara yönelik dış üniteler
- EKLN-A düşük çalışma sesi muhafazasıyla birlikte kullanılabilir

RZAG-NV1_NY1

Konforlu soğutma kombinasyon tablosu

		FCAHG-H				FCAG-B							FFA-A9				FDA-A	FDXM-F9			FBA-A(9)							FHA-A(9)								YENİ FAA-B		FTXM-R				FUA-A			FNA-A9			FVA-A			
kapasite sınıfı		71	100	125	140	35	50	60	71	100	125	140	35	50	60	125	35	50	60	35	50	60	71	100	125	140	35	50	60	71	100	125	140	71	100	35	50	60	71	71	100	125	35	50	60	71	100	125	140
RZAG35A						P							P				P			P							P									P								P						
RZAG50A							P							P				P			P							P									P								P					
RZAG60A								P							P				P			P							P									P								P				
RZAG71NV1	RZAG71NY1	P				2			P				2				2			2			P				2			P				P							P			2			P		
RZAG100NV1	RZAG100NY1		P			3	2			P			3	2			3	2		3	2			P			3	2			P				P							P		3	2			P	
RZAG125NV1	RZAG125NY1			P		4	3	2			P		4	3	2	P	4	3	2	4	3	2			P		4	3	2			P										P	4	3	2			P	
RZAG140NV1	RZAG140NY1	2			P	4	3		2			P	4	3			4	3		4	3		2			P	4	3		2			P	2						2			4	3		2			P

P = bire bir uygulama; 2/3/4 = ikili/üçlü/dörtlü uygulama

Altyapı soğutma kombinasyon tablosu

		FTXM-R				YENİ FAA-B		FHA-A(9)							FBA-A(9)							FDXM-F9			FUA-A			FNA-A9			FVA-A				FFA-A9			FCAHG-H				FCAG-B						
kapasite sınıfı		35	50	60	71	71	100	35	50	60	71	100	125	140	35	50	60	71	100	125	140	35	50	60	71	100	125	35	50	60	71	100	125	140	35	50	60	71	100	125	140	35	50	60	71	100	125	140
RZAG35A			P						P							P							P						P							P								P					
RZAG50A				P						P							P							P						P							P									P			
RZAG60A					P						P							P																													P		
RZAG71NV1	RZAG71NY1						P	3	2			P			3	2			P			3	2			P		3	2			P			3	2			P			3	2			P		
RZAG100NV1	RZAG100NY1					2		4	3		2			P	4	3		2			P	4	3		2			4	3		2			P	4	3		2			P	4	3		2			P
RZAG125NV1	RZAG125NY1					2		4	3		2			P	4	3		2			P	4	3		2			4	3		2			P	4	3		2			P	4	3		2			P
RZAG140NV1	RZAG140NY1					2		4	3		2			P	4	3		2			P	4	3		2			4	3		2			P	4	3		2			P	4	3		2			P

P = Bire Bir, 2 = İkili, 3 = Üçlü, 4 = Dörtlü; Altyapı soğutma seçenekleri hakkında daha fazla bilgi için altyapı soğutma kataloğuna bakın.

QR kodlarını taratarak veya tıklayarak daha fazla ayrıntıya ve kesin bilgilere erişebilirsiniz.

RZAG-A RZAG-NV1 RZAG-NY1

Dış Ünite				RZAG	35A	50A	60A	71NV1	100NV1	125NV1	140NV1	71NY1	100NY1	125NY1	140NY1
Boyutlar	Birim	YükseklikxGenişlikxDerinlik		mm	734 x870 x373			870 x1.100 x460							
Ağırlık	Birim			kg	52			81	85	95		81	85	94	
Ses gücü seviyesi	Soğutma			dBA	62,0	63,0	64,0	64	66	69	70	64	66	69	70
	Isıtma			dBA	62,0	63,0	64,0	-		68 (1)	71 (1)	-		68 (1)	71 (1)
Ses basıncı seviyesi	Soğutma	Nom.		dBA	48,0	49,0	50,0	46	47	49	50	46	47	49	50
	Isıtma	Nom.		dBA	48,0	49,0	50,0	48	50	52		48	50	52	
Çalışma sıcaklık aralığı	Soğutma	Ortam sıcaklığı	Min.~Maks.	°C KT	-~-			-20 ~52							
	Isıtma	Ortam sıcaklığı	Min.~Maks.	°C YT	-~-			-20 ~18							
Soğutucu akışkan	Tip/GWP				R-32/675,0			R-32/675							
	Şarj			kg/TCO2Eq	1,55 /1,05			3,20 /2,16		3,70 /2,50		3,20 /2,16		3,70 /2,50	
Boru bağlantıları	Sıvı/Gaz	DÇ		mm	6,35 /9,50	6,35 /12,7		9,52 /15,9							
	Boru uzunluğu	DÜ - İÜ	Maks.	m	50			55	85			55	85		
		Sistem	Eşdeğer	m	-			75	100			75	100		
			Şarjsız	m	30			40							
	İlave soğutucu akışkan şarjı			kg/m	0,02 (30 m'yi geçen boru uzunlukları için)			Montaj kılavuzuna bakın							
	Kot farkı	İÜ - DÜ	Maks.	m	30,0			30							
Güç beslemesi	Faz/Frekans/Gerilim			Hz/V	1~/50 /220-240							3~/50 /380-415			
Akım - 50 Hz	Maksimum sigorta amperi (MFA)			A	-			20	32			16			

(1) ENER Lot 21 uyarınca | Florlu sera gazları içerir

R-32

SkyAir Advance-series
BLUEVOLUTION

Sky Air Advance serisi

Ticari uygulamalar için teknoloji ve konfor bir arada

› Yüksek verimlilik:
- A++'ya (soğutma) / A+'a (ısıtma) ulaşan enerji etiketleri
- kompresör, üstün verimlilik artışları sunar

› Kompakttır ve kolayca monte edilebilir
› Boruları değiştirmeden mevcut sisteminizi R-32 teknolojisiyle değiştirin
› Isıtma ve soğutma modunda -15°C'ye kadar çalışmayı garanti eder
› Soğutucu akışkan soğutmalı PCB sayesinde, dış ortam sıcaklığından etkilenmediği için güvenilir soğutma garanti edilir.
› 50 m'ye kadar maksimum boru uzunluğu, minimum boru uzunluğunda sınır yoktur
› Bire bir, ikili, üçlü ve dörtlü uygulamalara yönelik dış üniteler

RZASG100-140MV1_MY1

Bire bir, ikili, üçlü ve dörtlü uygulama

		FCAG-B							FFA-A9			FDXM-F9			FBA-A(9)						
kapasite sınıfı		35	50	60	71	100	125	140	35	50	60	35	50	60	35	50	60	71	100	125	140
RZASG71MV1		2			P				2			2			2			P			
RZASG100MV1	RZASG100MY1	3	2			P			3	2		3	2		3	2			P		
RZASG125MV1	RZASG125MY1	4	3	2			P		4	3	2	4	3	2	4	3	2			P	
RZASG140MV1	RZASG140MY1	4	3		2			P	4	3		4	3		4	3		2			P

		FDA-A	FHA-A(9)							FUA-A			YENİ FAA-B		FVA-A				FNA-A9		
kapasite sınıfı		125	35	50	60	71	100	125	140	71	100	125	71	100	71	100	125	140	35	50	60
RZASG71MV1			2			P				P			P		P				2		
RZASG100MV1	RZASG100MY1		3	2			P				P			P		P			3	2	
RZASG125MV1	RZASG125MY1	P	4	3	2			P				P					P		4	3	2
RZASG140MV1	RZASG140MY1		4	3		2			P	2			2		2			P	4	3	

P= Bire bir, 2 = İkili, 3 = Üçlü, 4 = Dörtlü

QR kodlarını taratarak veya tıklayarak daha fazla ayrıntıya ve kesin bilgilere erişebilirsiniz.

RZASG-MV1 RZASG-MY1

Dış Ünite				RZASG	71MV1	100MV1	125MV1	140MV1	100MY1	125MY1	140MY1
Boyutlar	Birim	YükseklikxGenişlikxDerinlik		mm	770x900x320	990x940x320					
Ağırlık	Birim			kg	60	70		78	70		77
Ses gücü seviyesi	Soğutma			dBA	65	70	71	73	70	71	73
	Isıtma			dBA	-		71	73	-	71	73
Ses basıncı seviyesi	Soğutma	Nom.		dBA	46	53		54	53		54
	Isıtma	Nom.		dBA	47	57					
Çalışma sıcaklık aralığı	Soğutma	Ortam sıcaklığı	Min.~Maks.	°C KT	-15~46						
	Isıtma	Ortam sıcaklığı	Min.~Maks.	°C YT	-15~15,5						
Soğutucu akışkan	Tip/GWP				R-32/675						
	Şarj			kg/TCO2Eq	2,45/1,65	2,60/1,76		2,90/1,96	2,60/1,76		2,90 /1,96
Boru bağlantıları	Sıvı/Gaz	DÇ		mm	9,52/15,9						
	Boru uzunluğu	DÜ - İÜ	Maks.	m	50						
		Sistem	Eşdeğer	m	70						
			Şarjsız	m	30						
	İlave soğutucu akışkan şarjı			kg/m	Montaj kılavuzuna bakın						
	Kot farkı	İÜ - DÜ	Maks.	m	30,0						
Güç beslemesi	Faz/Frekans/Gerilim			Hz/V	1~/50 /220-240				3~/50 /380-415		
Akım - 50 Hz	Maksimum sigorta amperi (MFA)			A	20	25	32		16		

(1) ENER Lot 21 uyarınca | Florlu sera gazları içerir

R-32

Sky Air Advance-series
BLUEVOLUTION

Sky Air Advance serisi

Şimdiye kadarki en kompakt gövdeyle ticari uygulamalar için geniş aralıklı Sky Air sistemi

- Kompakt (870 mm yükseklikte) ve hafif tekli fan tasarımı, ünitenin göze çarpmamasını ve yerden tasarruf sağlar ve montajı kolaydır
- Geniş erişim alanı, 7 bölgeli ekranı ve ilave kolu sayesinde pazar lideri servis kabiliyeti ve kolay taşınabilirlik
- Bir R-32 ürünü tercih ederek, R-410A'ya kıyasla sistemin çevre üzerindeki olumsuz etkilerini %68 oranında düşürebilir, yüksek enerji verimliliği sayesinde doğrudan düşük bir enerji tüketimi elde edebilir ve şarj edilen soğutucu akışkan miktarını azaltabilirsiniz
- Boruları değiştirmeden mevcut sisteminizi R-32 teknolojisiyle değiştirin
- Isıtma modunda -20°C'ye kadar çalışmayı garanti eder
- Soğutucu akışkan soğutmalı PCB sayesinde, dış ortam sıcaklığından etkilenmediği için güvenilir soğutma garanti edilir
- 100 m'ye kadar maksimum boru uzunluğu
- 30 m'ye kadar çıkan maksimum montaj yüksekliği farkı
- Bire bir, ikili, üçlü ve dörtlü uygulamalara yönelik dış üniteler
- EKLN-A düşük çalışma sesi muhafazasıyla birlikte kullanılabilir

RZA-D

Konforlu soğutma kombinasyon tablosu

	FCAG-B					FFA-A9		FDXM-F9		FBA-A(9)					FHA-A(9)					FDA-A			FUA-A			YENİ FAA-B		FNA-A9	
kapasite sınıfı	50	60	71	100	125	50	60	50	60	50	60	71	100	125	50	60	71	100	125	125	200	250	71	100	125	71	100	50	60
RZA200A	4	3	3	2		4	3	4	3	4	3	3	2		4	3	3	2			P		3	2		3	2	4	3
RZA250A		4			2		4		4		4			2		4			2	2		P			2				4

QR kodlarını taratarak veya tıklayarak daha fazla ayrıntıya ve kesin bilgilere erişebilirsiniz.

RZA-D

Dış Ünite			RZA	200D	250D
Boyutlar	Birim	YükseklikxGenişlikxDerinlik	mm	870x1.100x460	
Ağırlık	Birim		kg	117	
Ses gücü seviyesi	Soğutma		dBA	73	76
	Isıtma		dBA	76	79
Ses basıncı seviyesi	Soğutma	Nom.	dBA	53	57
	Isıtma	Nom.	dBA	60	63
Çalışma sıcaklık aralığı	Soğutma	Ortam sıcaklığı Min.~Maks.	°C KT	-20~46	
	Isıtma	Ortam sıcaklığı Min.~Maks.	°C YT	-20~15	
Soğutucu akışkan	Tip/GWP			R-32/675	
	Şarj		kg/TCO2Eq	5/3,38	
Boru bağlantıları	Sıvı/Gaz	DÇ	mm	9,52/22,2	
	Boru uzunluğu	DÜ - İÜ Maks.	m	100	
		Sistem Şarjsız	m	30	
	İlave soğutucu akışkan şarjı		kg/m	Montaj kılavuzuna bakın	
Güç beslemesi	Faz/Frekans/Gerilim		Hz/V	3~/50 /380-415	
Akım - 50 Hz	Maksimum sigorta amperi (MFA)		A	20	

Florlu sera gazları içerir

R-32

SkyAir Active-series BLUEVOLUTION

Sky Air Active serisi

Yoğun iş ortamları ile küçük mağazalar için ideal çözümdür

› Yüksek verimlilik:
- A+'ya (soğutma) / A'ya (ısıtma) ulaşan enerji etiketleri
- kompresör, üstün verimlilik artışları sunar

› Bir R-32 ürünü tercih ederek, R-410A'ya kıyasla sistemin çevre üzerindeki olumsuz etkilerini %68 oranında düşürebilir ve yüksek enerji verimliliği sayesinde doğrudan düşük bir enerji tüketimi elde edebilirsiniz
› Kompakttır ve kolayca monte edilebilir
› Boruları değiştirmeden mevcut sisteminizi R-32 teknolojisiyle değiştirin

AZAS100-140MV1_MY1

› Isıtma modunda -15°C'ye ve soğutma modunda -5°C'ye kadar çalışmayı garanti eder
› Soğutucu akışkan soğutmalı PCB sayesinde, dış ortam sıcaklığından etkilenmediği için güvenilir soğutma garanti edilir
› 30 m'ye kadar boru uzunluğu
› Bire bir uygulamalara özel olarak sunulmaktadır

Bire bir uygulama

	FCAG-B				FBA-A(9)				YENİ FAA-B				ADEA-A		
Kapasite sınıfı	71	100	125	140	71	100	125	140	71	100	125	140	71	100	125
ARXM-R	P				P				P				P		
AZAS-MV1		P	P	P		P	P	P		P				P	P
AZAS-MY1		P	P	P		P	P	P		P					

P = bire bir uygulama

QR kodlarını taratarak veya tıklayarak daha fazla ayrıntıya ve kesin bilgilere erişebilirsiniz.

ARXM-R AZAS-MV1 AZAS-MY1

Dış Ünite					ARXM71R	AZAS100MV1	AZAS125MV1	AZAS140MV1	AZAS100MY1	AZAS125MY1	AZAS140MY1
Boyutlar	Birim	YükseklikxGenişlikxDerinlik		mm	734x954x401	990x940x320					
Ağırlık	Birim			kg	49,0	70		78	70		77
Ses gücü seviyesi	Soğutma			dBA	-	70	71	73	70	71	73
	Isıtma			dBA	-		71	73	-	71	73
Ses basıncı seviyesi	Soğutma	Nom.		dBA	52,0	53		54	53		54
	Isıtma	Nom.		dBA	52,0	57					
Çalışma sıcaklık aralığı	Soğutma	Ortam sıcaklığı	Min.~Maks.	°C KT	--~-	-5~46					
	Isıtma	Ortam sıcaklığı	Min.~Maks.	°C YT	--~-	-15~15,5					
Soğutucu akışkan	Tip/GWP				R-32/675						
	Şarj			kg/TCO2Eq	1,15/0,780	2,60/1,76		2,90/1,96	2,60/1,76		2,90 /1,96
Boru bağlantıları	Sıvı/Gaz	DÇ		mm	9,52/15,9						
	Boru uzunluğu	DÜ - İÜ	Maks.	m	30						
		Sistem	Eşdeğer	m	-	50					
			Şarjsız	m	-	30					
	İlave soğutucu akışkan şarjı			kg/m	0,035 (10 m'yi geçen boru uzunlukları için)	Montaj kılavuzuna bakın					
	Kot farkı	İÜ - DÜ	Maks.	m	20,0	30,0					
Güç beslemesi	Faz/Frekans/Gerilim			Hz/V	1~/50 /220-240				3~/50 /380-415		
Akım - 50 Hz	Maksimum sigorta amperi (MFA)			A	-	25	32		16		

Florlu sera gazları içerir

R-32 rooftop üniteleri ihtiyaçlarınızı karşılayacak geniş çalışma sıcaklık aralığına sahiptir

TÜV NORD

ErP 2021 UYUMLU

Stoka Özel Üretim (MTS) üniteleri

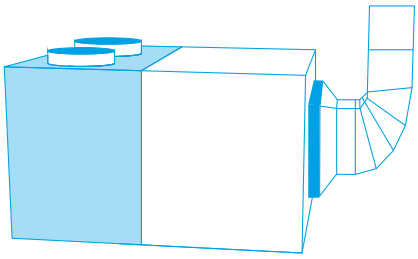

Stoktan hemen teslim ön tanımlı 48 ünite

- Hızlı teslimat
- 3 model: Baz, 2 damperli ve 3 damperli
  - Tam FC3 serisinde termodinamik ısı geri kazanımı
- 190 kW'ya kadar genişletilmiş kapasite!
- Geniş standart entegre özellik aralığıyla gelir

Siparişe Özel Üretim (MTO) üniteleri

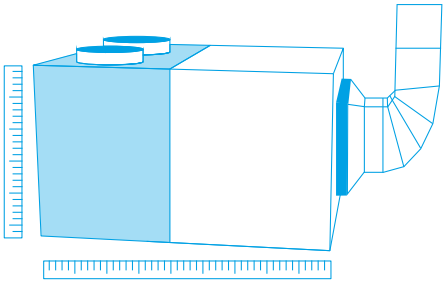

Maksimum esneklik için tam olarak özelleştirilebilen üniteler

- Geniş seçenek aralığı sayesinde neredeyse sonsuz yapılandırma seçeneği
- 4 model: Baz, 2 damperli, 3 damperli ve 4 damperli
  - Tam FC3 serisinde termodinamik ısı geri kazanımı
  - RS4 serisinde premium verimlilikte plakalı ısı eşanjörü
- 190 kW'ya kadar genişletilmiş kapasite!
- Geniş standart entegre özellik aralığıyla gelir
- Seçim yazılımıyla kolay seçim: rooftop.daikin.eu

Ürünlere genel bakış rooftop

BLUEVOLUTION

Kapasite sınıfı (kW)

Tip	Model	MTS Ürün adı	Soğutucu akışkan	Model	25	30	40	50	60	70	80	90	100	110	120	140	150	160	180	190
Hava soğutmalı Isı pompası	Rooftop ünite Yüksek montaj esnekliği ve kolay servis imkanı için geniş paket seçeneğiyle - Kolay 'tak ve çalıştır' montaj - Yüksek verimlilik - Sahada çevrilebilen dönüş ve besleme havası - Daikin veya üçüncü taraf BMS'ler ile kolay entegrasyon - Fabrikada doldurulan soğutucu akışkan	UATYA-BBAY1	R-32	MTS MTO	•	•	•	•	•	•	•	•	•	•	•	•	•	•	•	•
	Rooftop ünite Entegre taze havalı 2 damper modeli - %100'e kadar taze hava girişiyle bedelsiz soğutma - Tüm Baz model özelliklerini içerir	UATYA-BFC2Y1		MTS MTO	•	•	•	•	•	•	•	•	•	•	•	•	•	•	•	•
	Rooftop ünite Entegre taze havalı ve deşarjlı 3 damper modeli - Entegre deşarjlı damper aşırı basınç ihtimalini ortadan kaldırır - Termodinamik ısı geri kazanımı, atık ısının geri kazanılması - Tüm FC2 model özelliklerini içerir	UATYA-BFC3Y1		MTS MTO	•	•	•	•	•	•	•	•	•	•	•	•	•	•	•	•
	Rooftop ünite Entegre taze havalı, deşarjlı ve plakalı ısı eşanjörlü 4 damperli model - Premium verimlilikte plakalı ısı eşanjörü, atık ısı geri kazanma - Tüm FC3 model özelliklerini içerir	UATYA-BRS4*		MTO	•	•	•	•	•	•	•	•	•	•	•	•	•	•	•	•

* Model adını gösterir. Seçim yazılımıyla doğru model adı elde edilebilir

Tüm Stoka özel ve Siparişe özel üretim ünitelerde standart entegre özellikler

1 R-32 soğutucu akışkan

› Düşük GWP (675) soğutucu akışkan kullanımı sayesinde üstün sürdürülebilirlik
› Yeniden kullanımı ve geri dönüştürülmesi kolay tek bileşenli soğutucu akışkan

R-32

BLUEVOLUTION

2 Inverter kompresörler

› Yıl boyu mükemmel sezonsal verimlilik
› 120 kW modellerine kadar mevcuttur

3 190 kW'ya kadar daha yüksek kapasite! aralığı!

› Küçük ayak izine sahip daha büyük projeler için daha yüksek esneklik

25 kW — 190 kW

4 25 mm çift duvarlı paneller

› Uzun kullanım ömrü ve yüksek termal ve ses yalıtımı

5 Tam renkli dokunmatik ekran

› Sezgisel kullanım
› Ünite parametreleri kolayca okunur

6 Entegre bağlantı özelliği

› Daikin intelligent Touch Manager BMS'ye (BACNET protokolü üzerinden) doğrudan entegrasyon
› 3. taraf BMS sistemlerine Ethernet portu (BACnet TCP/IP ve Modbus TCP/IP) veya 3 kablolu port (RS485 üzerinden Modbus) üzerinden kolay entegrasyon

7 Seçim yazılımı

› Doğru ünitenin ve seçeneklerin montaj konumuna özel koşullara dayalı olarak kolay seçimi
› Teknik çizimlere doğrudan erişim

Rooftop ünitenizi hemen şimdi seçin ve yapılandırın!

rooftop.daikin.eu

Daha fazla standart entegre özellik

› ISO Kaba %75 filtre (G4) (sadece MTS için standarttır)
› Standart tıkalı filtre alarmı
› Esnek hava dağıtımı
› İç ve dış ünite tarafında hidrofilik kaplı alüminyum kanatlar
› Dış ünite ısı eşanjöründe meş serpantin muhafazası
› Fabrikada monte edilen ısıtıcılı drenaj tavası
› Tek seferlik gerilimsiz kontak
› Maks./min gerilim rölesi ve ters faz bağlantısı sayesinde güç beslemesi bağlantı güvenliği

R-32 rooftop seri hakkında bilmeniz gereken her şeyi bu ürün webinarında bulabilirsiniz:

4 model
arasından seçim yapabilirsiniz

UATYA-BBAY1

Yüksek montaj esnekliği ve kolay servis imkanı

› Kolay monte edilebilir 'tak ve çalıştır' konsept ve tekli montaj konfigürasyonu; iç ve dış ünite tarafları önceden bağlandığı için ilave boru gerekli değildir

› Yüksek verimliliğe sahip ve güvenilir scroll kompresör

› Fabrikada şarj edilmiş soğutucu akışkan, temiz ve verimli bir çalışma sağlar

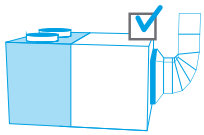

Stoka Özel Üretim (MTS) üniteleri

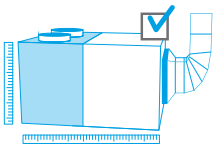

Siparişe Özel Üretim (MTO) üniteleri

ISITMA ÇALIŞTIRMASINA ÖRNEK

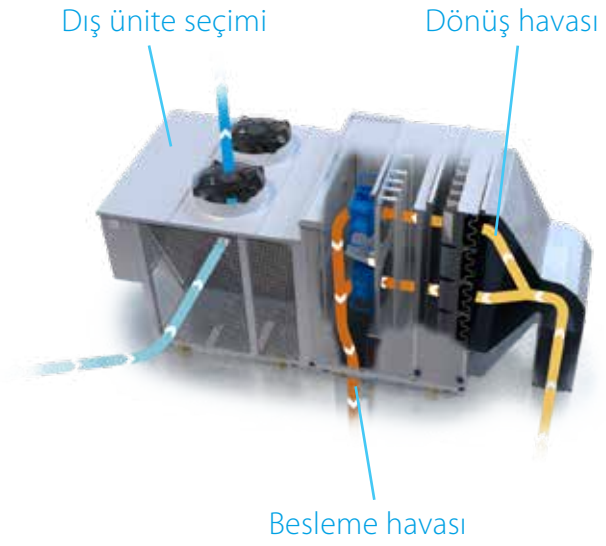

UATYA-BFC2Y1

Entegre taze havalı 2 damper modeli

› %100'e kadar taze hava girişiyle bedelsiz soğutma mümkün
  › İyileştirilmiş hava kalitesi
  › Binanın soğutulması için taze dış ortam havasının kullanılması sayesinde enerji tasarrufu

› Tüm Temel model özelliklerini içerir

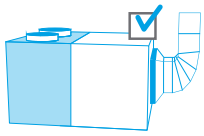

Stoka Özel Üretim (MTS) üniteleri

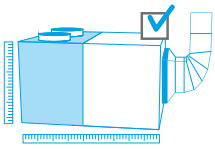

Siparişe Özel Üretim (MTO) üniteleri

ISITMA ÇALIŞTIRMASINA ÖRNEK

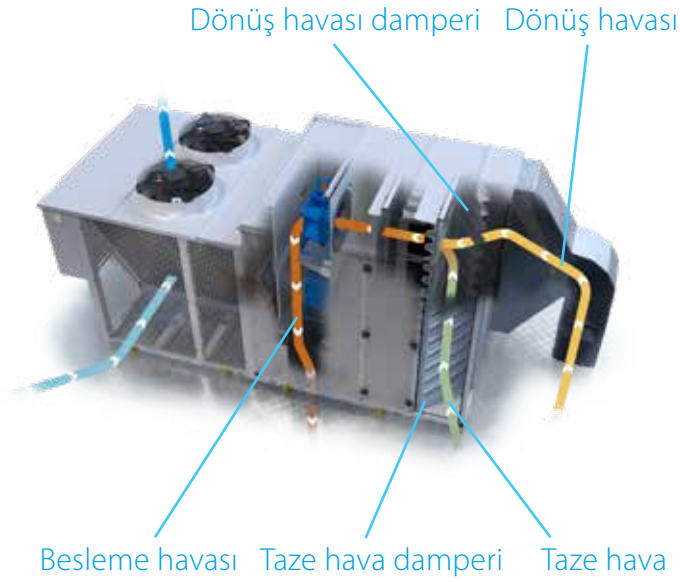

UATYA-BFC3Y1

Entegre taze havalı ve deşarjlı 3 damper modeli

› Entegre deşarj damperi
  › Binadaki aşırı basıncı engeller
  › Büyük binalarda optimum hava sirkülasyonu için yüksek verimli deşarj fanı içerir

› Termodinamik ısı geri kazanımı
  › Dış ünite ısı eşanjörü üzerinden atık ısıyı geri kazanarak enerji tasarrufu sağlar
  › Tüm modellerde mevcuttur

› Tüm FC2 model özelliklerini içerir

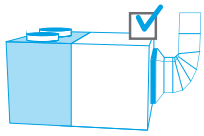

Stoka Özel Üretim (MTS) üniteleri

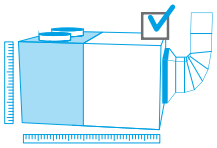

Sipariş Özel Üretim (MTO) üniteleri

ISITMA ÇALIŞTIRMASINA ÖRNEK

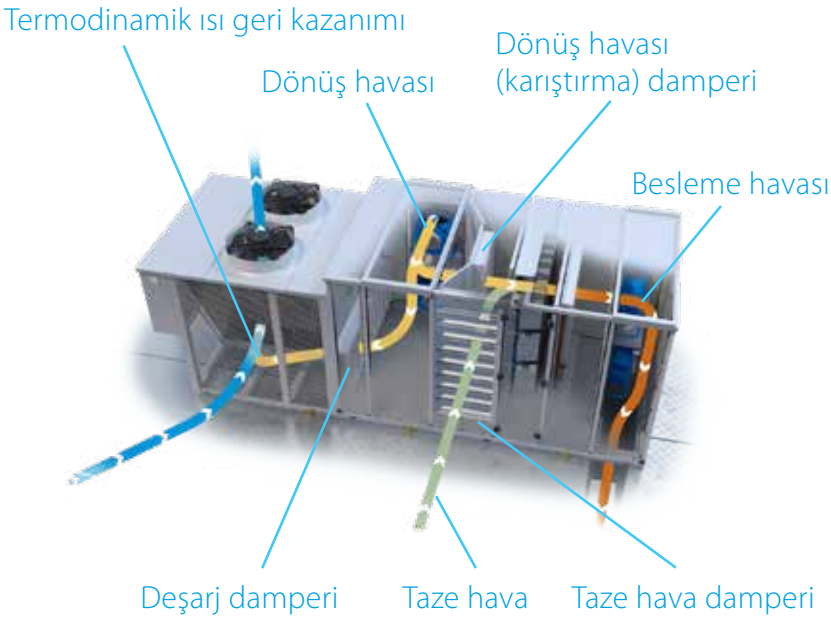

UATYA-BRS4*

Entegre taze havalı, deşarjlı ve plakalı ısı geri kazanımlı 4 damperli model

› Premium verimlilikte karşı akışlı plakalı ısı eşanjörü
  › Dönüş havasındaki atık ısıyı %58'e varan oranda geri kazanır
  › %50 ve %100 geri dönüş havası ısı geri kazanımlı seçenekler
› Plakalı ısı eşanjörü veya bedelsiz soğutma için bypass damperi
› 50 kW modellere kadar ilave termodinamik ısı geri kazanımı mümkündür
› Tüm FC3 model özelliklerini içerir
› Sadece Siparişe Özel Üretim modeli olarak mevcuttur

* Model adını gösterir. Seçim yazılımıyla doğru model adı elde edilebilir

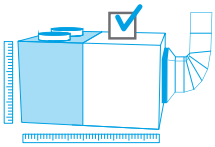

Sadece Siparişe Özel Üretim (MTO) üniteleri

ISITMA ÇALIŞTIRMASINDA PLAKALI ISI GERİ KAZANIMI MODU

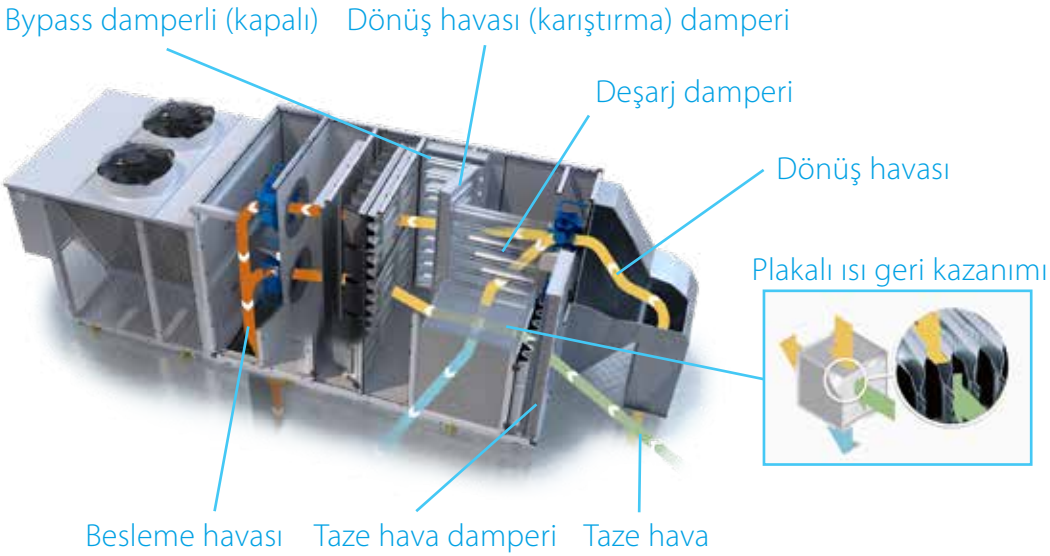

Stoka Özel Üretim ünitelerin teknik özellikleri

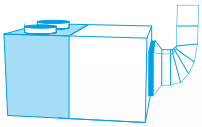

UATYA-BBAY1

UATYA20-30BBAY1

QR kodlarını taratarak veya tıklayarak daha fazla ayrıntıya ve kesin bilgilere erişebilirsiniz.

UATYA-BBAY1

İç Ünite				UATYA-BBAY1	25	30	40	50	60	70	80	90	100	110	120	140	150	160	180	190
Soğutma kapasitesi	Nom.			kW	25,8	33,4	38,7	45,7	58,8	65,3	74,8	89,8	95,8	108,9	115,0	133,4	144,7	154,6	171,9	187,0
Isıtma kapasitesi	Nom.			kW	25,3	31,1	36,3	46,2	55,1	64,9	68,5	84,2	92,8	101,5	108,0	123,1	136,4	147,1	157,1	176,9
EER					2,83	3,09	3,06	2,96	3,12	2,92	3,09	3,06	2,97	2,99	2,91	3,14	3,02	3,05	3,07	2,97
COP					3,22	3,31	3,26	3,24	3,25	3,21	3,37	3,22	3,20	3,35	3,25	3,44	3,33	3,26	3,33	3,27
Alan soğutma	Kapasite	Ptasarım		kW	25,8	33,4	38,7	45,7	58,8	65,3	74,8	89,8	95,8	108,9	115,0	133,4	144,7	154,6	171,9	187,0
	SEER				4,62	4,89	5,39	5,26	5,50	4,53	5,56	5,47	5,17	5,29	5,15	4,38	4,26	4,27	4,15	4,08
	ηs,c			%	181,6	192,6	212,5	207,0	217,1	178,1	219,4	215,8	203,7	208,6	203,0	172,1	167,2	167,6	162,8	160,2
Alan ısıtma (Ilıman iklim)	Kapasite	Ptasarım		kW	25,3	31,1	36,3	46,2	55,1	64,9	68,5	84,2	92,8	101,5	108,0	123,1	136,4	147,1	157,1	176,9
	SCOP/A				3,35	3,38	3,67	3,65	3,47	3,41	3,70	3,65	3,62	3,56	3,53	3,39	3,36	3,34	3,31	3,34
	ηs,h			%	131,0	132,2	143,8	143,0	135,6	133,5	145,2	143,0	141,6	139,3	138,3	132,5	131,4	130,8	129,5	130,6
Evaporatör	Besleme tarafı	Hava akış yönü			Alt, Sağ, Sol															
		Fan	Hava debisi	m^3/sa	4.500	5.800	7.500	9.000	11.000	13.000	14.500	16.500	18.000	19.800	21.600	25.000	26.500	28.000	30.500	31.500
			Nominal ESP	Pa	300															
	Dönüş tarafı	Hava giriş yönü			Arka															
		Termodinamik ısı geri kazanımı			Hayır															
	Taze hava	Standart			Hayır															
Kondenser	Hava debisi	Soğutma		m^3/sa	15.725	16.038	16.374	16.341	31.183	32.203	35.774	37.285	36.195	38.143	36.865	70.704	72.395	67.733	70.200	72.005
	Soğutucu akışkan	GWP			675															
		Şarj		kg/TCO2Eq	7,0/4.725	10,0/6.750	12,0/8.100	15,0/10.125	18,0/12.150		23,0/15.525	24,0/16.200	28,0/18.900	30,0/20.250	36,0/24.300	38,0/25.650		46,0/31.050	50,0/33.750	
Boyutlar	Birim	Yükseklik		mm	1.924		2.374		1.924		2.374									
		Genişlik		mm	2.250															
		Derinlik		mm	2.427				4.317							5.117				
Ağırlık	Birim			kg	852	908	966	986	1.551	1.651	1.798	1.856	1.922	2.008	2.018	2.454	2.462	2.504	2.558	2.636
Gövde	Renk				-															
Ses basıncı seviyesi	Soğutma			dBA	63,9	66,0	68,0	67,3	69,0	68,1	72,6	68,7	69,9	70,6	74,2	68,3		68,7	69,1	70,0
Ses gücü seviyesi	Soğutma			dBA	82,2	84,3	86,8	86,1	88,5	87,5	92,5	88,6	89,8	90,5	94,1	88,6		89,0	89,3	90,2
Çalışma sıcaklık aralığı	Soğutma	Min. ~ Maks.		°C KT	-10 ~ 48															
	Isıtma	Min. ~ Maks.		°C YT	-15 ~ 26															
Güç beslemesi	Faz/Frekans/Gerilim			Hz/V	3~/50 /400															
Akım	Önerilen sigortalar			A	25	40		50		63	80	100				160			200	

UATYA-BFC2Y1

UATYA60-70BFC2Y1

QR kodlarını taratarak veya tıklayarak daha fazla ayrıntıya ve kesin bilgilere erişebilirsiniz.

UATYA-BFC2Y1

İç Ünite				UATYA-C2Y1	25BF	30BF	40BF	50BF	60BF	70BF	80BF	90BF	100BF	110BF	120BF	140BF	150BF	160BF	180BF	190BF
Soğutma kapasitesi	Nom.			kW	25,8	33,4	38,7	45,7	58,8	65,3	74,8	89,8	95,8	108,9	115,0	133,4	144,7	154,6	171,9	187,0
	%30 taze havayla			kW	27,7	35,9	41,5	48,9	63,0	69,9	80,7	96,6	102,7	117,0	122,7	143,1	154,9	165,7	184,2	200,5
Isıtma kapasitesi	Nom.			kW	25,3	31,1	36,3	46,2	55,1	64,9	68,5	84,2	92,8	101,5	108,0	123,1	136,4	147,1	157,1	176,9
	%30 taze havayla			kW	25,6	31,3	36,5	46,3	55,1	65,1	69,2	84,7	94,8	102,1	108,7	124,2	137,5	148,4	158,7	180,2
EER	%30 taze havayla				2,97	3,26	3,21	3,10	3,28	3,06	3,26	3,24	3,13	3,13	3,03	3,29	3,16	3,19	3,21	3,10
COP	%30 taze havayla				3,41	3,56	3,48	3,51	3,47	3,44	3,62	3,47	3,46	3,60	3,48	3,69	3,57	3,50	3,58	3,55
Alan soğutma	Kapasite	Ptasarım		kW	25,8	33,4	38,7	45,7	58,8	65,3	74,8	89,8	95,8	108,9	115,0	133,4	144,7	154,6	171,9	187,0
	SEER				4,62	4,89	5,39	5,26	5,50	4,53	5,56	5,47	5,17	5,29	5,15	4,38	4,26	4,27	4,15	4,08
	ηs,c			%	181,6	192,6	212,5	207,0	217,1	178,1	219,4	215,8	203,7	208,6	203,0	172,1	167,2	167,6	162,8	160,2
Alan ısıtma (Ilıman iklim)	Kapasite	Ptasarım		kW	25,3	31,1	36,3	46,2	55,1	64,9	68,5	84,2	92,8	101,5	108,0	123,1	136,4	147,1	157,1	176,9
	SCOP/A				3,35	3,38	3,67	3,65	3,47	3,41	3,70	3,65	3,62	3,56	3,53	3,39	3,36	3,34	3,31	3,34
	ηs,h			%	131,0	132,2	143,8	143,0	135,6	133,5	145,2	143,0	141,6	139,3	138,3	132,5	131,4	130,8	129,5	130,6
Evaporatör	Besleme tarafı	Hava akış yönü			Ön, Sol				Alt, Sağ, Sol											
		Fan	Hava debisi	m^3/sa	4.500	5.800	7.500	9.000	11.000	13.000	14.500	16.500	18.000	19.800	21.600	25.000	26.500	28.000	30.500	31.500
			Nominal ESP	Pa	300															
	Dönüş tarafı	Hava giriş yönü			Arka, Sol, Sağ															
		Termodinamik ısı geri kazanımı			Hayır															
	Taze hava	Standart			Evet															
		Oran	Standart	%	30															
			Bedelsiz soğutma sırasında	%	100															
Kondenser	Hava debisi	Soğutma		m^3/sa	15.725	16.038	16.374	16.341	31.183	32.203	35.774	37.285	36.195	38.143	36.865	70.704	72.395	67.733	70.200	72.005
	Soğutucu akışkan	GWP			675															
		Şarj		kg/TCO2Eq	7,0/4.725	10,0/6.750	12,0/8.100	15,0/10.125	18,0/12.150		23,0/15.525	24,0/16.200	28,0/18.900	30,0/20.250	36,0/24.300	38,0/25.650		46,0/31.050	50,0/33.750	
Boyutlar	Birim	Yükseklik		mm	1.924		2.374		1.924		2.374									
		Genişlik		mm	2.250															
		Derinlik		mm	2.943				4.879							5.679				
Ağırlık	Birim			kg	981	1.014	1.084	1.143	1.703	1.803	1.984	2.040	2.110	2.196	2.206	2.658	2.668	2.708	2.746	2.828
Gövde	Renk				-															
Ses basıncı seviyesi	Soğutma			dBA	63,9	66,0	68,0	67,3	69,0	68,1	72,6	68,7	69,9	70,6	74,2	68,3		68,7	69,1	70,0
Ses gücü seviyesi	Soğutma			dBA	82,2	84,3	86,8	86,1	88,5	87,5	92,5	88,6	89,8	90,5	94,1	88,6		89,0	89,3	90,2
Çalışma sıcaklık aralığı	Soğutma	Min. ~ Maks.		°C KT	-10 ~ 48															
	Isıtma	Min. ~ Maks.		°C YT	-15 ~ 26															
Güç beslemesi	Faz/Frekans/Gerilim			Hz/V	3~/50 /400															
Akım	Önerilen sigortalar			A	25	40		50		63	80	100				160			200	

UATYA-BFC3Y1

UATYA80-120BFC3Y1

QR kodlarını taratarak veya tıklayarak daha fazla ayrıntıya ve kesin bilgilere erişebilirsiniz.

UATYA-BFC3Y1

İç Ünite					UATYA-BFC3Y1	25	30	40	50	60	70	80	90	100	110	120	140	150	160	180	190
Soğutma kapasitesi	Nom.				kW	25,8	33,4	38,7	45,7	58,8	65,3	74,8	89,8	95,8	108,9	115,0	133,4	144,7	154,6	171,9	187,0
	%30 taze havayla				kW	27,8	36,1	42,5	49,6	63,7	70,5	81,3	96,8	104,3	118,0	124,5	145,6	156,8	168,3	186,5	204,4
Isıtma kapasitesi	Nom.				kW	25,3	31,1	36,3	46,2	55,1	64,9	68,5	84,2	92,8	101,5	108,0	123,1	136,4	147,1	157,1	176,9
	%30 taze havayla				kW	26,0	32,4	38,3	47,7	57,1	68,6	71,6	87,2	97,9	107,0	112,3	132,0	147,5	160,0	173,5	191,6
EER	%30 taze havayla					2,96	3,20	3,27	3,12	3,23	3,00	3,21	3,22	3,14	3,11	3,01	3,26	3,14	3,18	3,21	3,14
COP	%30 taze havayla					3,38	3,48	3,51	3,46	3,40	3,39	3,56	3,45	3,42	3,57	3,40	3,62	3,57	3,49	3,63	3,50
Alan soğutma	Kapasite	Ptasarım			kW	25,8	33,4	38,7	45,7	58,8	65,3	74,8	89,8	95,8	108,9	115,0	133,4	144,7	154,6	171,9	187,0
	SEER					4,62	4,89	5,39	5,26	5,50	4,53	5,56	5,47	5,17	5,29	5,15	4,38	4,26	4,27	4,15	4,08
	ηs,c				%	181,6	192,6	212,5	207,0	217,1	178,1	219,4	215,8	203,7	208,6	203,0	172,1	167,2	167,6	162,8	160,2
Alan ısıtma (Ilıman iklim)	Kapasite	Ptasarım			kW	25,3	31,1	36,3	46,2	55,1	64,9	68,5	84,2	92,8	101,5	108,0	123,1	136,4	147,1	157,1	176,9
	SCOP/A					3,35	3,38	3,67	3,65	3,47	3,41	3,70	3,65	3,62	3,56	3,53	3,39	3,36	3,34	3,31	3,34
	ηs,h				%	131,0	132,2	143,8	143,0	135,6	133,5	145,2	143,0	141,6	139,3	138,3	132,5	131,4	130,8	129,5	130,6
Evaporatör	Besleme tarafı	Hava akış yönü				Ön, Sol				Alt, Sağ, Sol, Ön											
		Fan	Hava debisi		m^3/sa	4.500	5.800	7.500	9.000	11.000	13.000	14.500	16.500	18.000	19.800	21.600	25.000	26.500	28.000	30.500	31.500
			Nominal ESP		Pa	300															
	Dönüş tarafı	Hava giriş yönü				Arka				Sağ											
		Fan	Hava debisi		m^3/dk	4.500	5.800	7.500	9.000	11.000	13.000	14.500	16.500	18.000	19.800	21.600	25.000	26.500	28.000	30.500	31.500
			Nominal ESP		Pa	300															
		Termodinamik ısı geri kazanımı				Evet															
	Taze hava	Standart				Evet															
		Oran	Standart		%	30															
			Bedelsiz soğutma sırasında		%	100															
Kondenser	Hava debisi	Soğutma			m^3/sa	15.725	16.038	16.374	16.341	31.183	32.203	35.774	37.285	36.195	38.143	36.865	70.704	72.395	67.733	70.200	72.005
	Soğutucu akışkan	GWP				675															
		Şarj			kg/TCO2Eq	7,0/4.725	10,0/6.750	12,0/8.100	15,0/10.125	18,0/12.150		23,0/15.525	24,0/16.200	28,0/18.900	30,0/20.250	36,0/24.300	38,0/25.650		46,0/31.050	50,0/33.750	
Boyutlar	Birim	Yükseklik			mm	1.924		2.374		1.924		2.374									
		Genişlik			mm	2.250															
		Derinlik			mm	3.514				6.317							7.117				
Ağırlık	Birim				kg	1.166	1.196	1.310	1.329	1.996	2.094	2.336	2.382	2.452	2.548	2.558	3.024	3.035	3.074	3.192	3.271
Gövde	Renk					-															
Ses basıncı seviyesi	Soğutma				dBA	63,9	66,0	68,0	67,3	69,0	68,1	72,6	68,7	69,9	70,6	74,2	68,3		68,7	69,1	70,0
Ses gücü seviyesi	Soğutma				dBA	82,2	84,3	86,8	86,1	88,5	87,5	92,5	88,6	89,8	90,5	94,1	88,6		89,0	89,3	90,2
Çalışma sıcaklık aralığı	Soğutma	Min. ~ Maks.			°C KT	-10 ~ 48															
	Isıtma	Min. ~ Maks.			°C YT	-15 ~ 26															
Güç beslemesi	Faz/Frekans/Gerilim				Hz/V	3~/50 /400															
Akım	Önerilen sigortalar				A	25	40		50		63	80	100				160			200	

Siparişe Özel Üretim ünitelerin teknik özellikleri

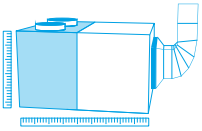

Yukarıdaki tablolarda verilen tüm isimler sadece Stoka Özel Üretim üniteler için geçerlidir.

Siparişe Özel Üretim ünitelerin teknik özellikleri ve yapılandırması için lütfen seçim yazılımımıza bakın.

Rooftop ünitenizi hemen şimdi seçin ve yapılandırın!
rooftop.daikin.eu

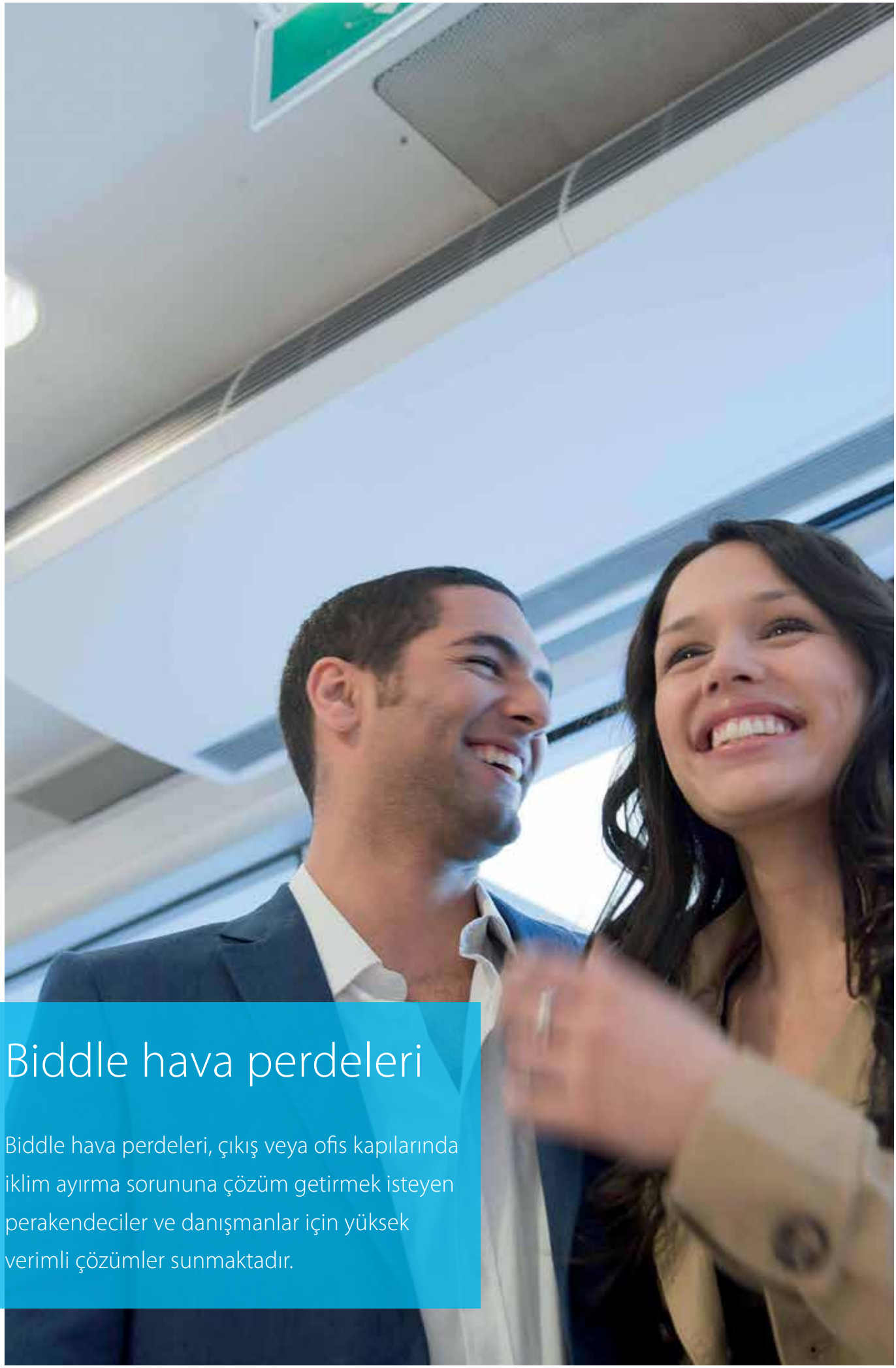

Biddle hava perdeleri

Biddle hava perdeleri, çıkış veya ofis kapılarında iklim ayırma sorununa çözüm getirmek isteyen perakendeciler ve danışmanlar için yüksek verimli çözümler sunmaktadır.

Biddle hava perdesi portföyü

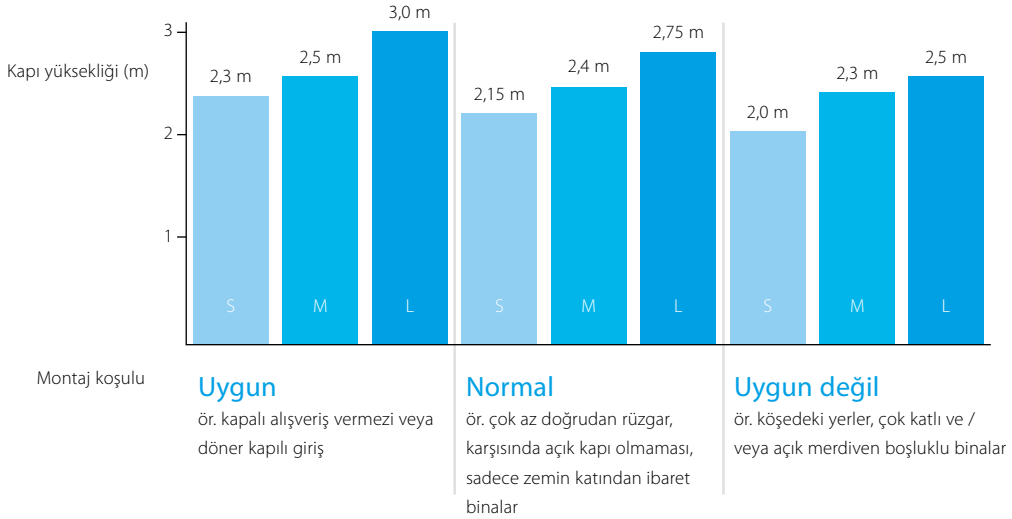

Tip	Ürün adı	Özellikler	
Serbest askı tipi standart Biddle hava perdesi	CYQ S/M/L-DK-F	- CYQ - ERQ'ya bağlantı için Biddle hava perdesi - ERQ ısı pompasına bağlanabilir - Kaset modeli (C): yalnızca dekoratif paneli açıkta kalacak şekilde asma tavanlara monte edilebilir - Serbest asılabilen model (F): kolay duvar montajı - Gömülü model (R): tavana tamamen gizlenir - Elektrikli bir hava perdesinin kurulumuna kıyasla 1,5 yıldan aha kısa bir sürede yatırım dönüşü - İlave su sistemleri boyler ve gaz bağlantıları gerekmediğinden montaj düşük maliyetle kolay ve hızlı bir şekilde gerçekleştirilebilir	
Kaset tipi standart Biddle hava perdesi	CYQ S/M/L-DK-C		
Gömülü tip standart Biddle hava perdesi	CYQ S/M/L-DK-R		

Biddle hava perdesi isimlendirme

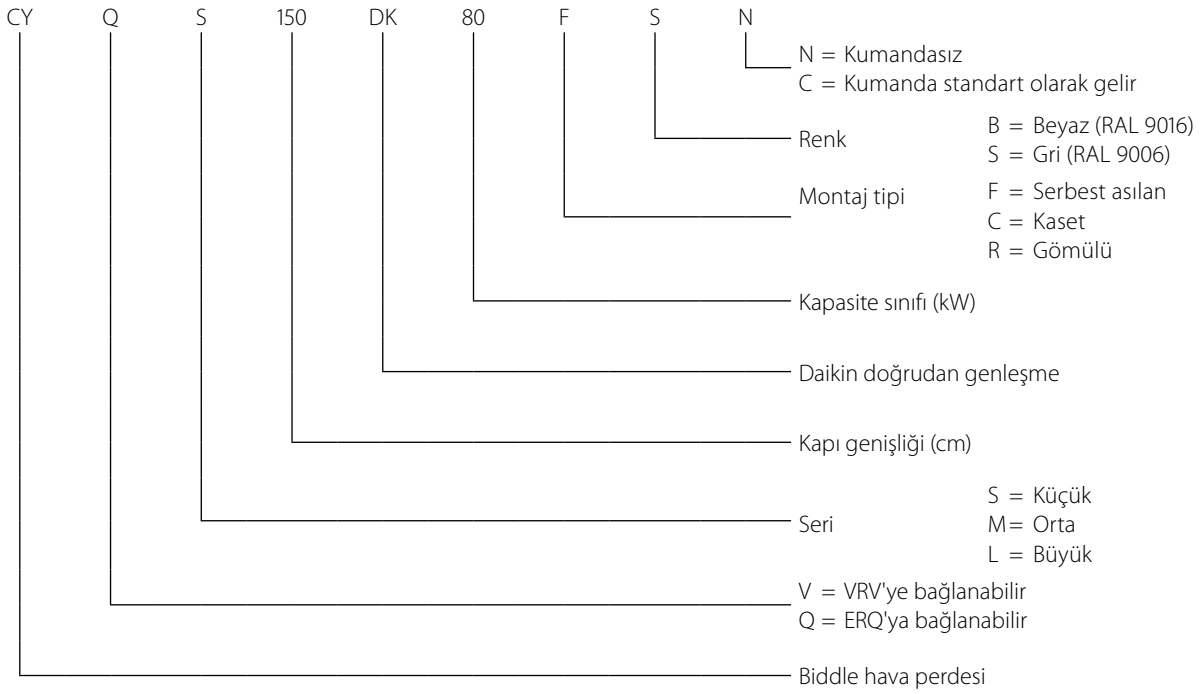

ERQ için Biddle hava perdesi

- ERQ ısı pompasına bağlanabilir
- ERQ ilk DX sistemleri arasındadır ve bu nedenle hava perdelerine bağlanabilir
- Serbest asılabilen model (F): kolay duvar montajı
- Kaset modeli (C): yalnızca dekoratif paneli açıkta kalacak şekilde asma tavanlara monte edilebilir
- Gömülü model (R): tavana tamamen gömülür
- Elektrikli bir hava perdesinin kurulumuna kıyasla 1,5 yıldan aha kısa bir sürede yatırım dönüşü
- İlave su sistemleri boyler ve gaz bağlantıları gerekmediğinden montaj düşük maliyetle kolay ve hızlı bir şekilde gerçekleştirilebilir
- PATENTLİ TEKNOLOJİ: Neredeyse sıfır düzeyinde akış türbülansı, optimum hava akışı ve gelişmiş üfleme düzeltici teknolojisi sayesinde maksimum enerji verimliliği
- Yaklaşık %85'lik hava ayırma verimliliği hem ısı kaybını hem de gerekli iç ünite ısıtma kapasitesini önemli ölçüde düşürür

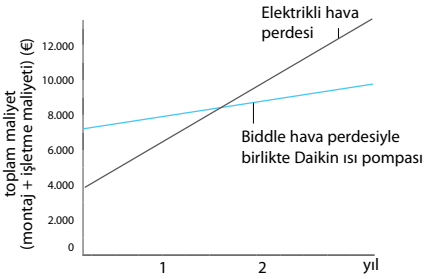

QR kodlarını taratarak veya tıklayarak daha fazla ayrıntıya ve kesin bilgilere erişebilirsiniz.

CYQ

Biddle hava perdelerine bağlanabilecek dış ünite portföyü

Sistem	Tip	Ürün adı	Kondenser üniteleri		71	100	125	140	200	250
Hava soğutmalı	Isı pompası	ERQ-AV1 [1] Kondenser Üniteleri	- Yüksek verimlilik - Yüksek konfor düzeyleri - Kolay tasarım ve montaj - 4 farklı kontrol tipiyle maksimum montaj esnekliği			●	●	●		
		ERQ-AW1 [1] Kondenser Üniteleri					●		●	●

1) Kondenser üniteleri sadece bir klima santraliyle kullanılabilir.

				Küçük			Orta			
				CYQS150DK80 *BN/*SN	CYQS200DK100 *BN/*SN	CYQS250DK140 *BN/*SN	CYQM100DK80 *BN/*SN	CYQM150DK80 *BN/*SN	CYQM200DK100 *BN/*SN	CYQM250DK140 *BN/*SN
Isıtma kapasitesi	Hız 3		kW	9,0	11,6	16,2	9,2	11,0	13,4	19,9
Çekilen güç	Sadece fan	Nom.	kW	0,35	0,46	0,58	0,37	0,56	0,75	0,94
	Isıtma	Nom.	kW	0,35	0,46	0,58	0,37	0,56	0,75	0,94
Delta T	Hız 3		K	15		16	17	14	13	15
Gövde	Renk			BN: RAL9010 / SN: RAL9006						
Boyutlar	Birim	Yükseklik F/C/R	mm	270/270/270						
		Genişlik F/C/R	mm	1.500/1.500/1.548	2.000/2.000/2.048	2.500/2.500/2.548	1.000/1.000/1.048	1.500/1.500/1.548	2.000/2.000/2.048	2.500/2.500/2.548
		Derinlik F/C/R	mm	590/821/561						
Gerekli tavan boşluğu >			mm	420						
Kapı yüksekliği	Maks.		m	2,3 (1) / 2,15 (2) / 2,0 (3)	2,3 (1) / 2,15 (2) / 2,0 (3)	2,3 (1) / 2,15 (2) / 2,0 (3)	2,5 (1) / 2,4 (2) / 2,3 (3)	2,5 (1) / 2,4 (2) / 2,3 (3)	2,5 (1) / 2,4 (2) / 2,3 (3)	2,5 (1) / 2,4 (2) / 2,3 (3)
Kapı genişliği	Maks.		m	1,5	2,0	2,5	1,0	1,5	2,0	2,5
Ağırlık	Birim		kg	66	83	107	57	73	94	108
Fan-Hava debisi	Isıtma	Hız 3	m^3/sa	1.746	2.328	2.910	1.605	2.408	3.210	4.013
Ses basıncı seviyesi	Isıtma	Hız 3	dBA	49	50	51	50	51	53	54
Soğutucu akışkan	Tip / GWP			R-410A / 2.087,5						
Boru bağlantıları	Sıvı/DÇ/Gaz/DÇ		mm	9,52/16,0		9,52/19,0	9,52/16,0			9,52/19,0
Gerekli aksesuarlar (ayrıca sipariş verilmelidir)				Daikin kablolu kumanda (BRC1H51(9)W/S/K / BRC1E53A/B/C / BRC1D52)						
Güç beslemesi	Gerilim		V	230						

				Büyük			
				CYQL100DK125*BN/*SN	CYQL150DK200*BN/*SN	CYQL200DK250*BN/*SN	CYQL250DK250*BN/*SN
Isıtma kapasitesi	Hız 3		kW	15,6	23,3	29,4	31,1
Çekilen güç	Sadece fan	Nom.	kW	0,75	1,13	1,50	1,88
	Isıtma	Nom.	kW	0,75	1,13	1,50	1,88
Delta T	Hız 3		K	15		14	12
Gövde	Renk			BN: RAL9010 / SN: RAL9006			
Boyutlar	Birim	Yükseklik F/C/R	mm	370/370/370			
		Genişlik F/C/R	mm	1.000/1.000/1.048	1.500/1.500/1.548	2.000/2.000/2.048	2.500/2.500/2.548
		Derinlik F/C/R	mm	774/1.105/745			
Gerekli tavan boşluğu >			mm	520			
Kapı yüksekliği	Maks.		m	3,0 (1) / 2,75 (2) / 2,5 (3)	3,0 (1) / 2,75 (2) / 2,5 (3)	3,0 (1) / 2,75 (2) / 2,5 (3)	3,0 (1) / 2,75 (2) / 2,5 (3)
Kapı genişliği	Maks.		m	1,0	1,5	2,0	2,5
Ağırlık	Birim		kg	76	100	126	157
Fan-Hava debisi	Isıtma	Hız 3	m^3/sa	3.100	4.650	6.200	7.750
Ses basıncı seviyesi	Isıtma	Hız 3	dBA	53	54	56	57
Soğutucu akışkan	Tip / GWP			R-410A / 2.087,5			
Boru bağlantıları	Sıvı/DÇ/Gaz/DÇ		mm	9,52/16,0	9,52/19,0	9,52/22,0	
Gerekli aksesuarlar (ayrıca sipariş verilmelidir)				Daikin kablolu kumanda (BRC1H51(9)W/S/K / BRC1E53A/B/C / BRC1D52)			
Güç beslemesi	Gerilim		V	230			

(1) Uygun koşullar: kapalı veya döner kapı girişli alışveriş merkezleri (2) Normal koşullar: yalnızca giriş katında çok düşük doğrudan rüzgar alan veya karşısında açık kapı bulunmayan girişlere sahip binalar
(3) Uygun olmayan koşullar: köşede veya karede bulunan, çok katlı ve/veya açık merdivenli binalar

ErP 2018
UYUMLU

Ticari Havalandırma ve Hava Temizleme

Neden Daikin Havalandırma ve Hava Temizlemeyi tercih etmeliyim? 92

ERV / HRV - Enerji/Isı geri kazanımlı havalandırma üniteleri 96

ALB-LBS/RBS - Modular L Smart 96
Modular L Smart İçin Isıtıcı 97
VAM-FC9/J8 98
VAM İçin Isıtıcı 99

DX bağlantılı Daikin klima santrali üniteleri 100

Avantajlar 100
VRV ve ERQ kondenser ünitelerine genel bakış 101
Kontrol seçenekleri 102
ERQ özellikleri 103

Üçüncü taraf klima santrallerine entegre 104

Genleşme vanaları ve Kontrol kutuları 104

YENİ BR00000554/676/678 - AAF Astropure 2000 106

YENİ İç Ortam Sensörü 108

Daikin havalandırma serisinin piyasada eşsiz olmasının 5 nedeni

1 Pazar lideri kumanda ve bağlantı seçenekleri

› Havalandırma ve klima sisteminin birbirine bağlanabilir
- ERV/HRV ve klima aynı kumandadan kontrol edilebilir
- Enerji tasarrufu için çalıma modu sistemler arasında uyumlu hale getirilebilir

› Genel çözüme kolay entegrasyon
- Daikin Bulut Hizmeti üzerinden çevrimiçi kumanda ve takip
- Tüm portföy, Daikin'ın düşük maliyetli mini BMS'si olan intelligent Touch Manager'a entegre edilebilir

› Premium tasarımlı kullanıcı dostu kumanda
- Dokunmatik düğmeyle sezgisel kontrol

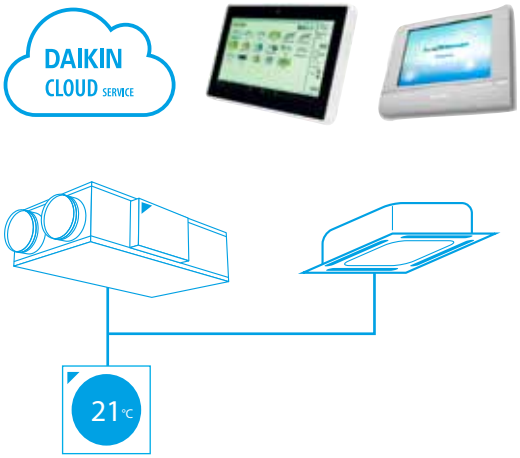

Madoka

DESIGN AWARD 2018

reddot award 2018 winner

2 Eşsiz montaj avantajları

› Daikin genel çözüme sorunsuz şekilde entegre olarak, her şeyin tek bir noktadan temin edilmesini sağlar

› Hem VAM/Modüler L Smart hem de elektrikli ısıtıcı tedarik eden Daikin ile genel taze hava çözümü

› Daikin klima santrali ve yoğuşma ünitesi aynı boru çaplarına sahip olması ve kumandaların, genleşme vanalarının vb. fabrikada monte edilmesi sayesinde 'Tak ve Çalıştır' tipi bağlanır.

3 Yüksek enerji verimliliği

- %92'e kadar enerji geri kazanımı, daha düşük işletme maliyetleri
- Gece taze dış ortam havası kullanılarak bedelsiz soğutma
- Inverter santrifüj fanlar
- ErP uyumlu

%92'ye varan enerji geri kazanımı

4 En iyi konfor

- Taze havanın ve nemin kontrol edilmesi için en geniş ünite seçenekleri
- ePM_1 %80'e (F9) kadar uygulamalar için uygun geniş opsiyonel filtre seçenekleri
- Özel kağıtlı ısı eşanjörü, gelen havayı konforlu seviyelere kadar ısıtma ve nemlendirmek için atılan havadaki ısıyı ve nemi geri kazanır (VAM, VKM)

EUROVENT CERTIFIED PERFORMANCE
www.eurovent-certification.com

5 Üstün güvenirlik

- Yeni üniteler fabrikadan ayrılmadan önce en kapsamlı testler
- Geniş destek ağı ve satış sonrası servis
- Tüm yedek parçalar Avrupa'da mevcuttur

ErP UYUMLU

Bunu biliyor muydunuz?

CO_2 seviyeleri ve havalandırma hızları kavramsal işlev üzerinde ayrı ayrı önemli etkilere sahiptir:

KAVRAMSAL İŞLEVLER …

+ %61
YEŞİL BİNA KOŞULLARINDA

+ %101
İYİLEŞTİRİLMİŞ YEŞİL BİNA KOŞULLARINDA

Piyasadaki en geniş DX entegre havalandırma serisi

Daikin evlere veya ticari alanlara taze hava sağlamak için küçük enerji geri kazanımlı havalandırmadan büyük ölçekli hava işleme ünitelerine kadar çok sayıda çözüm sunmaktadır.

Havalandırma çözümleri

Daikin herhangi bir projeye kolayca entegre edilebilecek gelişmiş havalandırma çözümleri sunmaktadır:

› DX üreticileri arasında **eşsiz portföy**
› **En yüksek Daikin kalite standartlarına** uygun yüksek kaliteli çözümler
› En iyi iç ortam iklimini sağlamak için tüm ürünlerin **kusursuz entegrasyonu**
› HVAC sisteminin **tam kontrolü** için tüm Daikin ürünleri tek bir kumandaya bağlanır.

Enerji Geri Kazanımlı Havalandırma

Enerji geri kazanımlı ünitelerimiz **duyulur ısıyı** (Modular L Pro / Modular L Smart) ve **toplam (duyulur + gizli) enerjiyi** (VAM/EKVDX/VKM-GBM) geri kazanarak klima sistemi üzerindeki yükü %40'a kadar önemli ölçüde düşürür.

DX bağlantısıyla havalandırma - Taze hava sıcaklığının kontrolü

Daikin, taze havanın kontrolü için Daikin klima santralleriyle birlikte kullanılabilecek geniş bir dizi inverter kondenser ünitesi sunmaktadır. **Klima santralleri ve Daikin dış ünitelerini birlikte kullanırken** 4 kontrol seçeneği bulunmaktadır ve montaj için tüm gereken esneklik sunulmaktadır. İç üniteler aynı dış ünite ile birlikte kullanılarak montaj maliyetleri düşürülebilir. Alanın sınırlı olduğu **asma tavana montajlarda**, VKM mükemmel uyum sağlayarak rahat bir sıcaklıkta taze hava sunar ve isteğe bağlı bir nemlendiriciye sahiptir.

İç Ortam Havası Kalitesinin Bileşenleri

- **Havalandırma:** Taze ve temiz hava sağlanmasını garanti eder
- **Enerji geri kazanımı:** Hava üfleme işlemleri arasında ısıyı ve nemi transfer ederek ve böylece beslenen havayı sıcaklık ve nem açısından gereken iç ortam koşullarına getirerek enerji tasarrufu sağlar
- **Hava işleme:** İç HVAC cihazlarının enerji verimliliğinin optimize edilmesi için gereken koşullandırılmış havayı sağlar
- **Nemlendirme:** Koşullandırılan alanda istenen nem seviyesinin elde edilmesini sağlar
- **Filtreleme:** Polenleri, tozları, kokuları ve sağlığımız için zararlı diğer kirleticileri filtreleyerek temiz ve sağlıklı bir hava beslenmesini garanti eder

Taze hava portföyü

150 | 500 | 1.000 | 2.000 | 2.500 | 3.000 | 3.500 | 15.000 | 25.000 | 140.000 [m³/sa]

Merkezi olmayan sistemler

D-AHU MODULAR L (SMART)

- Yüksek verimli karşı akışlı ısı eşanjörü
- Bedelsiz çalıştırma
- EC santrifüj fan
- Geniş seçenek aralığı
- Smart modeli, Sky Air / VRV sistemlerine 'Tak ve Çalıştır' şeklinde bağlanır

VAM-FC9 / VAM-J

- Kompakt boyut
- Duyulur ve gizli ısıyı geri kazanan yüksek enerji verimli kağıt
- EC fan motorları
- Basınca dayalı olarak filtre tıkalı alarmı

VAM + DX BATARYA

- Taze havanın işlenmesi için DX batarya
- Split tasarımı uygulama esnekliğini artırır
- Hem R-32 hem de R-410A VRV sistemlerine entegre edilir

VKM-GBM

- İşlenen temiz hava için DX bataryalı
- Yüksek konfor
- Nemlendirici seçeneği

Merkezi sistemler

D-AHU MODULAR P

- Yüksek verimlilikte alüminyum levhalı ısı eşanjörü
- Önceden yapılandırılan boyutlar
- Tak ve Çalıştır önceden yapılandırılan kumandalar
- DX veya su bataryası seçeneği içerir

D-AHU MODULAR R

- Döner ısı eşanjörü (emiş ve duyulur ısı teknolojisi)
- Önceden yapılandırılan boyutlar
- Tak ve Çalıştır önceden yapılandırılan kumandalar
- DX veya su bataryası seçeneği içerir

D-AHU Professional

- Tamamen özelleştirilebilir
- 'Tak ve çalıştır'
- 4 kontrol tipi
- DX veya su bataryası seçeneği içerir

Klima santrallerine bağlantı için dış ünite portföyü

Sistem	Tip	Ürün adı	Kondenser üniteleri		71	100	125	140	200	250
Hava soğutmalı	Isı pompası	ERQ-AV1 [1] Kondenser Üniteleri	- Yüksek verimlilik - Yüksek konfor düzeyleri - Kolay tasarım ve montaj - 4 farklı kontrol tipiyle maksimum montaj esnekliği			●	●	●		
		ERQ-AW1 [1] Kondenser Üniteleri					●		●	●

1) Kondenser üniteleri sadece bir klima santraliyle kullanılabilir.

Modular L Smart

Premium verimlilik ısı geri kazanımlı ünite

Öne çıkanlar

- Sky Air veya VRV kontrol ağına 'Tak Ve Çalıştır' tipi bağlanır
- Kolay montaj ve devreye alma
- Dahili ön filtre aşaması (ePM$_1$ %50 (F7) + ePM$_1$ %80'e (F9) kadar) ünitenin, en yüksek iç ortam havası kalitesi gereksinimlerini karşılamasını sağlar.
- 150 m³/sa ile 3.400 m³/sa arası geniş hava debisi kapsamı
- ErP 2018 gereksinimlerini aşar
- Kompaktlık gerektiğinde en iyi seçenektir (550 m³/sa'e kadar sadece 280 mm yükseklik gerekir)
- Maksimum çalışma sesi yalıtımı ve termal yalıtım için 50 mm çift duvarlı panel (120 kg/m³)

EC santrifüj fan

- Mevcut maksimum ESP 600 Pa (model boyutuna ve debiye bağlıdır)
- IE4 premium verimlilikte motorla inverter
- Yüksek verimli bıçak profili
- Daha düşük enerji tüketimi
- Verimli bir ünite çalışması için optimize SFP (Özgül Fan Gücü)

Isı eşanjörü

- Premium kalitede karşı akışlı levhalı ısı eşanjörü
- Geri kazanılan termal enerjinin %91'ine kadar
- Optimum korozyon koruması sağlayan yüksek derecede alüminyum

Sağ drenaj bağlantısı (ALB-RBS)

Sol drenaj bağlantısı (ALB-LBS)

QR kodlarını taratarak veya tıklayarak daha fazla ayrıntıya ve kesin bilgilere erişebilirsiniz.

ALB-LBS

ALB-RBS

Teknik ayrıntılar

D-AHU Modular L Smart			ALB02*BS	ALB03*BS	ALB04*BS	ALB05*BS	ALB06*BS	ALB07*BS
Hava debisi		m³/sa	300	600	1.200	1.600	2.300	3.000
Isı eşanjörü termal verimliliği (1)		%	86		87			86
Cihaz dışı statik basınç	Nom.	Pa	100					
Akım	Nom.	A	0,61	1,35	2,26	2,83	4,39	6,22
Çekilen güç	Nom.	kW	0,14	0,31	0,52	0,65	1,01	1,43
SFPv (2)		kW/m³/san	1,25	1,52	1,3	1,35	1,35	1,51
Elektrik beslemesi	Faz	ph	1					
	Frekans	Hz	50/60					
	Gerilim	V	220/240 Vac					
Ana ünite boyutları	Genişlik	mm	920	1.100	1.600		2.000	
	Yükseklik	mm	280	350	415		500	
	Uzunluk	mm	1.660	1.800	2.000			
Dikdörtgen kanal flanşı	Genişlik	mm	250	400	500		700	
	Yükseklik	mm	150	200	300		400	
Ünite ağırlığı		kg	125	180	270	280	355	360

(1) Kış tasarım koşulları: Dış ortam: -5°C, %90 İç ortam: 22°C, 50% | (2) SFPv, fan verimliliğini belirleyen bir parametredir (ne kadar küçükse o kadar iyidir). Hava akışı azaldıkça azalır.

Modular L Smart için elektrikli ısıtıcı

- Daikin tarafından temin edilen hem Modüler L Smart hem de elektrikli ısıtıcılar sayesinde eksiksiz taze hava çözümü
- Isıtılan dış ortam havası sayesinde düşük dış ortam sıcaklıklarında daha yüksek konfor
- Entegre elektrikli ısıtıcı kavramı (ilave aksesuarlara gerek yoktur)
- Standart çift akış ve sıcaklık sensörü
- Isıtıcı sadece istenen minimum taze hava sıcaklığına önceden ısıtma için gerektiği kadar enerjiyi tüketir, böylece enerji tasarrufu sağlar

QR kodlarını taratarak veya tıklayarak daha fazla ayrıntıya ve kesin bilgilere erişebilirsiniz.

ALD-HEFB

Modüler L Smart İçin Elektrikli Isıtıcı (ALD)	02HEFB	03HEFB	05HEFB	07HEFB
Kapasite kW	1,5	3	7,5	15
Bağlanabilecek Modüler L Smart boyutu	02	03	04, 05	06, 07
Besleme gerilimi	230 V, monofaze		400 V, trifaze	
Çıkış akımı (maksimum) (A)	6,6	13,1	10,9	21,7
Sıcaklık sensörü	-20°C'de 15k ohm +10°C'de 10k ohm	-20°C'de 16k ohm +10°C'de 10k ohm	-20°C'de 17k ohm +10°C'de 10k ohm	-20°C'de 18k ohm +10°C'de 10k ohm
Sıcaklık kontrol ayar aralığı	- 20°C - 10°C			
Kontrol sigortası	Mini Devre Kesici 6 A			
LED göstergeleri	Sarı = Hava akışı arızası Kırmızı = Isıtma AÇIK			
Montaj delikleri	Kanal boyutuna bağlıdır			
Terminal kutusunun yanındaki maksimum ortam sıcaklığı	30°C (çalışma sırasında)			
Otomatik yüksek sıcaklıklı kesme	75°C Ön ayarlı			
Manüel sıfırlama yüksek sıcaklıklı kesme	120°C Ön ayarlı			
Genişlik (mm)	470	620	720	920
Derinlik (mm)	370	370	370	370
Yükseklik (mm)	193	243	343	443

Enerji geri kazanımlı havalandırma

Standart olarak ısı geri kazanımlı havalandırma

- Piyasadaki En İnce, Yüksek Verimli Entalpili Isı Eşanjörü (J Serisi)
- İç ortam havası ısıtma, soğutma ve nem geri kazanımıyla enerji tasarruflu havalandırma
- Dış ortam sıcaklığı, iç ortam sıcaklığından düşük olduğunda (ör. gece boyunca) bedelsiz soğutma
- Opsiyonel CO_2 sensörü (J serisi) ile iç ortam havasının kalitesi korunurken, aşırı havalandırma kaynaklı enerji kayıpları önlenir
- Kablolu kumandayla ESP değiştirebilme imkanı, hava debisinin optimizasyonunu sağlar (J serisi)
- Sky Air veya VRV sisteminde bağımsız veya entegre bir ünite olarak kullanılabilir
- Geniş ünite aralığı: 150 ila 2.000 m^3/sa hava debisi
- Nominal hava debisinin kolayca ayarlanabilmesi ve klasik kuruluma kıyasla damper gerektirmemesi sayesinde kısa montaj süresi
- Drenaj borusuna gerek yoktur
- Yüksek ve alçak basınçta çalışabilir
- Daikin tarafından temin edilen hem VAM / VKM hem de elektrikli ısıtıcılar sayesinde eksiksiz taze hava çözümü
- YENİ VAM-J8 serisi, havanın işlenmesi için EKVDX DX bataryaya bağlanabilir

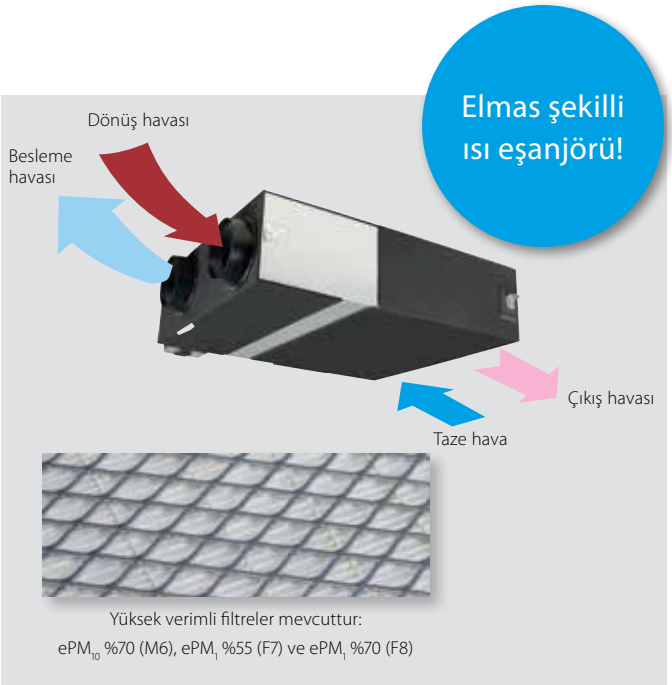

ErP UYUMLU

QR kodlarını taratarak veya tıklayarak daha fazla ayrıntıya ve kesin bilgilere erişebilirsiniz.

VAM-FC9 VAM-J8

Havalandırma				VAM/VAM	150FC9	250FC9	350J8	500J8	650J8	800J8	1000J8	1500J8	2000J8
Çekilen güç - 50 Hz	Isı dönüştürme modu	Nom.	Ultra yüksek/Yüksek/Düşük	kW	0,132/0,111/0,058	0,161/0,079/0,064	0,097/0,070/0,039	0,164/0,113/0,054	0,247/0,173/0,081	0,303/0,212/0,103	0,416/0,307/0,137	0,548/0,384/0,191	0,833/0,614/0,273
	Bypass modu	Nom.	Ultra yüksek/Yüksek/Düşük	kW	0,132/0,111/0,058	0,161/0,079/0,064	0,085/0,061/0,031	0,148/0,100/0,045	0,195/0,131/0,059	0,289/0,194/0,086	0,417/0,300/0,119	0,525/0,350/0,156	0,835/0,600/0,239
Sıcaklık transfer verimliliği - 50 Hz	Ultra yüksek/Yüksek/Düşük			%	77,0(1)/72,0(2)/78,3(1)/72,3(2)/82,8(1)/73,2(2)	74,9(1)/69,5(2)/76,0(1)/70,0(2)/80,1(1)/72,0(2)	85,1/86,7/90,1	80,0/82,5/87,6	84,3/86,4/90,5	82,5/84,2/87,7	79,6/81,8/86,1	83,2/84,8/88,1	79,6/81,8/86,1
Entalpi transfer verimliliği - 50 Hz	Soğutma	Ultra yüksek/Yüksek/Düşük		%	60,3(1)/61,9(1)/67,3(1)	60,3(1)/61,2(1)/64,5(1)	65,2/67,9/74,6	59,2/61,8/69,5	59,2/63,8/73,1	67,7/70,7/76,8	62,6/66,4/74,0	68,9/71,8/77,5	62,6/66,4/74,0
	Isıtma	Ultra yüksek/Yüksek/Düşük		%	66,6(1)/67,9(1)/72,4(1)	66,6(1)/67,4(1)/70,7(1)	75,5/77,6/82,0	69,0/72,2/78,7	73,1/76,3/82,7	72,8/75,3/80,2	68,6/71,7/77,9	73,8/76,1/80,8	68,6/71,7/77,9
Çalışma modu					Isı eşanjörü modu, bypass modu, tazeleme modu								
Isı dönüştürme sistemi					Düz - çapraz akışlı toplam ısı (hissedilebilir + gizli ısı) değişimi								
Isı dönüştürme elemanı					Özel olarak işlenen alev almaz kağıt								
Boyutlar	Birim	YükseklikxGenişlikxDerinlik		mm	285x776x525		301x1.113x886		368x1.354x920	368x1.354x1.172		731x1.354x1.172	
Ağırlık	Birim			kg	24,0		46,5		61,5	79,0		157	
Gövde	Malzeme				Galvanizli çelik levha								
Fan	Hava akış hızı - 50 Hz	Isı dönüştürme modu	Ultra yüksek/Yüksek/Düşük	m^3/sa	150 /140 /105	250 /230 /155	350 (1)/300 (1)/200 (1)	500 (1)/425 (1)/275 (1)	650 (1)/550 (1)/350 (1)	800 (1)/680 (1)/440 (1)	1.000 (1)/850 (1)/550 (1)	1.500 (1)/1.275 (1)/825 (1)	2.000 (1)/1.700 (1)/1.100 (1)
		Bypass modu	Ultra yüksek/Yüksek/Düşük	m^3/sa	150 /140 /105	250 /230 /155	350 (1)/300 (1)/200 (1)	500 (1)/425 (1)/275 (1)	650 (1)/550 (1)/350 (1)	800 (1)/680 (1)/440 (1)	1.000 (1)/850 (1)/550 (1)	1.500 (1)/1.275 (1)/825 (1)	2.000 (1)/1.700 (1)/1.100 (1)
	Cihaz dışı statik basınç - 50 Hz	Ultra yüksek/Yüksek/Düşük		Pa	90 /87/40	70 /63/25	90 (1)/70,0 /50,0 (1)						
Hava filtresi	Tip				Çok yönlü fiber kumaş		Çok yönlü fiber kumaş (G3)						
Ses basıncı seviyesi - 50 Hz	Isı dönüştürme modu	Ultra yüksek/Yüksek/Düşük		dBA	27,0/26,0/20,5	28,0/26,0/21,0	34,5 (1)/32,0 (1)/29,0 (1)	37,5 (1)/35,0 (1)/30,5 (1)	39,0 (1)/36,0 (1)/31,0 (1)	39,0 (1)/36,0 (1)/30,5 (1)	42,0 (1)/38,5 (1)/32,5 (1)	42,0 (1)/39,0 (1)/33,5 (1)	45,0 (1)/41,5 (1)/36,0 (1)
	Bypass modu	Ultra yüksek/Yüksek/Düşük		dBA	27,0/26,5/20,5	28,0/27,0/21,0	34,5 (1)/32,0 (1)/28,0 (1)	38,0 (1)/35,0 (1)/29,5 (1)	38,0 (1)/34,5 (1)/30,5 (1)	40,0 (1)/36,5 (1)/30,5 (1)	42,5 (1)/40,0 (1)/32,5 (1)	42,0 (1)/39,0 (1)/32,5 (1)	45,0 (1)/41,0 (1)/35,0 (1)
Çalışma sıcaklık aralığı	Çevre ünite			°C KT	-		0°C~40°C KT, %80 RH ve altı						
Bağlantı kanalı çapı				mm	100	150	200		250			2x250	
Güç beslemesi	Faz/Frekans/Gerilim			Hz/V	1~ ; 50/60 ; 220-240/220								
Akım	Maksimum sigorta amperi (MFA)			A	15,0		16,0						
Özgül enerji tüketimi (SEC)	Soğuk iklim			kWh/(m^2.a)	-56,0 (5)	-60,5 (5)	-						
	Ortalama iklim			kWh/(m^2.a)	-22,1 (5)	-27,0 (5)	-						
	Ilıman iklim			kWh/(m^2.a)	-0,100 (5)	-5,30 (5)	-						
SEC sınıfı					D / Not 5'e bakın	B / Not 5'e bakın	-						
100 Pa ESP'de maksimum debi	Debi			m^3/sa	130	207	-						
	Elektrik gücü girişi			W	129	160	-						
Ses gücü seviyesi (Lwa)				dB	40	43	51	54	58		61	62	65
Yıllık elektrik tüketimi				kWs/yıl	18,9 (5)	13,6 (5)	-						
Yıllık ısıtma tasarrufu	Soğuk iklim			kWs/yıl	41,0 (5)	40,6 (5)	-						
	Ortalama iklim			kWs/yıl	80,2 (5)	79,4 (5)	-						
	Ilıman iklim			kWs/yıl	18,5 (5)	18,4 (5)	-						

(1) JIS B 8628'e uygun olarak ölçülmüştür | (2) EN13141-7 uyarınca referans debide ölçülmüştür | (5) 1254/2014 Numaralı Komisyon Yönetmeliği (AB) uyarınca referans debide

VAM için elektrikli ısıtıcı

- Daikin tarafından temin edilen hem VAM hem de elektrikli ısıtıcılar sayesinde eksiksiz taze hava çözümü
- Isıtılan dış ortam havası sayesinde düşük dış ortam sıcaklıklarında daha yüksek konfor
- Entegre elektrikli ısıtıcı kavramı (ilave aksesuarlara gerek yoktur)
- Standart çift akış ve sıcaklık sensörü
- Ayarlanabilir ayar noktalı esnek yapılandırma
- 2 kesiciyle birlikte artan emniyet: manüel ve otomatik

QR kodlarını taratarak veya tıklayarak daha fazla ayrıntıya ve kesin bilgilere erişebilirsiniz.

GSIEKA

GSIEKA		10009	15018	20024	25030	35530[1]
Kapasite	kW	0,9	1,8	2,4	3,0	3,0
Kanal çapı	mm	100	150	200	250	355
Bağlanabilir VAM		VAM150FC9	VAM250FC9	VAM350,500J8	VAM650J8, VAM800J8, VAM1000J8	VAM1500J8, VAM2000J8

			GSIEKA10009	GSIEKA15018	GSIEKA20024	GSIEKA25030	GSIEKA35530
Boyutlar	Yükseklik	mm	171	221	271	321	426
	Derinlik	mm	100	150	200	250	355
	Genişlik	mm	370	370	370	370	373
Minimum hava hızı / hava akışı		m/sn	1,5				
		m^3/sa	45	100	170	265	535
Güç beslemesi			1~230 VAC/50 Hz				
Nominal akım		A	4,1	8,2	10,9	13,1	13,1
Isıtma gücü		kW	0,9	1,8	2,4	3,0	3,0
Bağlantı kanalı çapı		mm	100	150	200	250	355
Çalışma sıcaklık aralığı	Min.	°C	-40°C				
	Maks.	°C	40°C				
	Bağıl Nem	%	%90				
Sıcaklık sensörü			+25°C / TJ-K10K'de 10 kΩ				
Sıcaklık sensörü aralığı			- 30°C - 105°C				
Sıcaklık ayar noktası aralığı			- 10°C - 50°C				
LED göstergeleri	LED 1	her 5 saniyede bir yanıp sönüyor	ısıtıcı başlatılıyor				
		her saniye yanıp sönüyor	hava debisi tespit edildi, ısıtmaya izin verilir				
		KAPALI	güç beslemesi veya akış yok				
		AÇIK	kanal sıcaklık sensörü, ayar noktası potansiyometresi veya PTC hava akışı sensörüyle ilgili sorun				
	LED 2	KAPALI	ısıtıcı çalışmıyor				
		AÇIK	ısıtıcı çalışıyor				
Kumanda yakınında ortam sıcaklığı			0°C - +50°C				
Otomatik yüksek sıcaklık kesme			50°C				
Manüel sıfırlama yüksek sıcaklık kesme			100°C				

Daikin'ın
klima santrali çözümleri

Uygun çözümünüzü bulacaksınız

Neden DX bağlantılı Daikin klima santrallerini tercih etmeliyim?

İşi kolaylaştırma

Daikin'ın eşsiz toplam çözüm yaklaşımı, işletmelerin kategoriler arasında daha iyi çözümler sunmasına, son kullanıcıya eşsiz ürün kombinasyonları sağlayarak başarı oranını artırmasına ve aynı üreticiden gelen yüksek kaliteli ürünler temin ederek montörlerin hayatını kolaylaştırmasına yardımcı olur. Diğer üreticilerin aksine Daikin, DX bağlantılı klima santralinde OEM ürünleri kullanmamaktadır. Çoğu rakip şirket OEM DX dış üniteler veya OEM klima santralleri sunmakta ve garantiler için veya arızalar oluştuğunda ek sorunlar ortaya çıkmaktadır. **İşiniz için tek bir arayüzü sahip olmak Daikin'ı doğru tercih kılar.**

Tek noktadan çözüm

Daikin, **gerçek bir tak ve çalıştır çözümü sunabilen** pazardaki tek global oyuncudur. Daikin Applied Europe tarafından üretilen ve Eurovent tarafından onaylanan Daikin klima santralleri, piyasadaki en iyi performans için Daikin'ın eşsiz VRV dış ünite serisi ile tam uyumluluk sağlar. Farklı kategorilerdeki ürünlerin aynı çatı altında bu benzersiz entegrasyonu, toplam çözüm yaklaşımını tanıtırken katma değer ve müşterinin içinin rahat olmasını sağlar.

Geniş olasılıklar serisi

Piyasadaki en kapsamlı ürün serisi sayesinde Daikin, taze hava gerektiren tüm ticari uygulamalar için çözüme sahiptir. Daikin, 2.500 m^3/sa ile 140.000 m^3/sa arası kapasiteye sahip klima santrallerini temel alan, doğal ısı geri kazanımlı veya üstün iklim kontrolü için bir VRV dış ünitenin Daikin klima santraline bağlanabildiği daha gelişmiş havalandırma çözümleri sunmaktadır. VRV dış ünite ile klima santrali arasındaki uyumlu kontrol, bir iTM'ye bağlıyken sistemin mükemmel düzeyde güvenilir çalışması garanti edilir

Avantajlar

- Kapsamlı ürün serisini sunan özel üretici
- Tak ve Çalıştır çözümler
- Doğrudan iTM uyumluluğu

Klima santrallerine bağlantı için neden VRV ve ERQ kondenser üniteleri kullanmalıyım?

Yüksek Verimlilik

Daikin ısı pompaları yüksek enerji verimlilikleriyle tanınır. Klima santralinin yüksek verimli bir ısı pompası sistemiyle entegre edilmesi binanın karbon ayak izini düşürür.

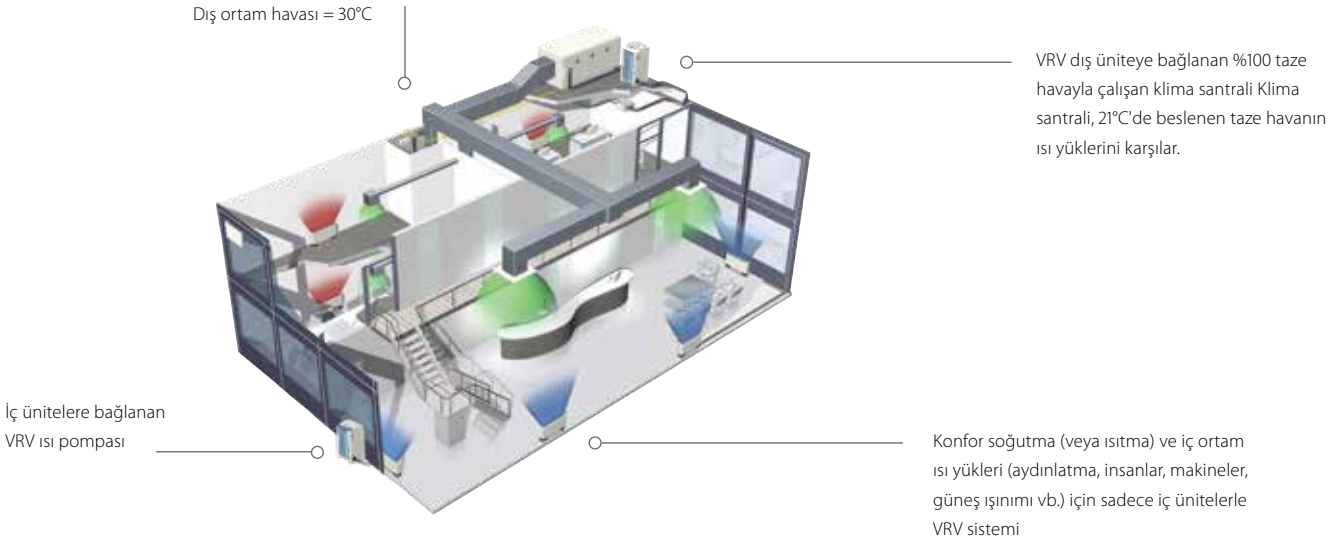

Değişen yüklere hızlı tepki yüksek düzey konfor sağlar

Daikin ERQ ve VRV üniteleri besleme havası sıcaklığındaki dalgalanmalara hızlı şekilde yanıt vererek, sabit bir iç ortam sıcaklığı ve neticesinde son kullanıcı için daha yüksek konfor seviyeleri sunar. Son olarak, VRV serisi defrost sırasında da sürekli ısıtma sağlayarak daha da yüksek konfor seviyelerine ulaşılmasını mümkün hale getirir.

Kolay Tasarım ve Montaj

Boylerler, tanklar ve gaz bağlantıları vb. gibi ilave su sistemlerine gerek duyulmadığından sistem tasarımı kolaydır.
Bu da hem toplam sistem yatırımını hem de işletme maliyetlerini düşürür.

Daikin taze hava paketi

› VRV/ERQ ile tüm D-AHU modüler serisi arasında 'Tak ve Çalıştır' bağlantısı.
› Fabrikada monte edilen ve kaynak yapılan DX serpantin kontrol ve genleşme vanası kitleri.

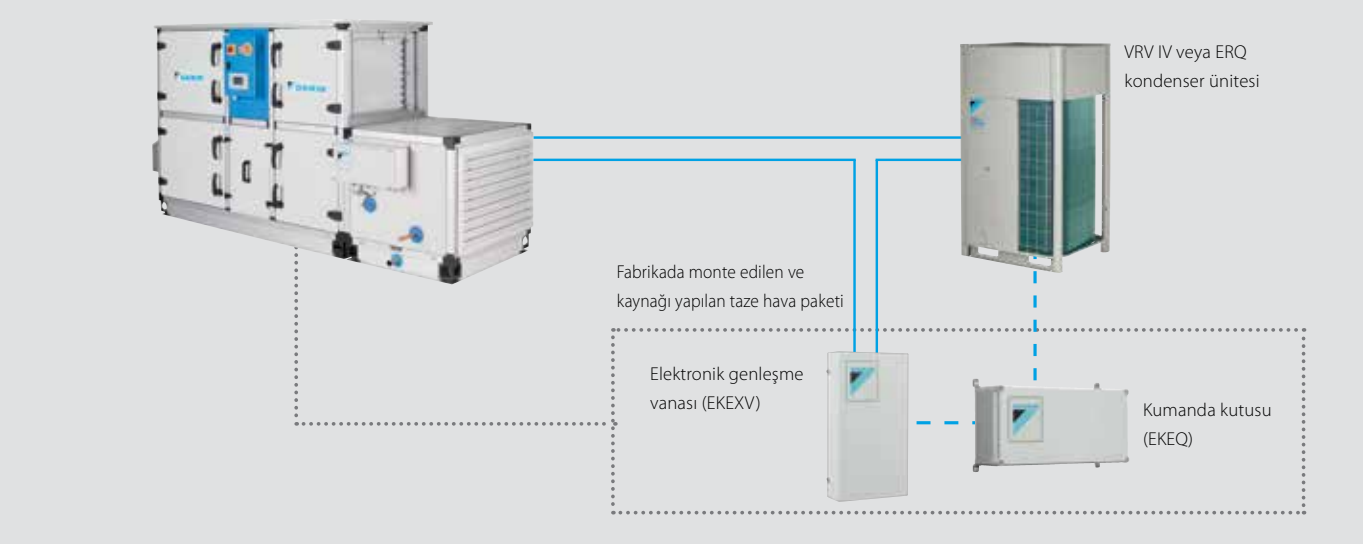

Montaj esnekliğinin en üst düzeye çıkartılması için, 4 farklı kumanda sistemi tipi sunulmaktadır

W kontrol: Hava sıcaklığı (üfleme sıcaklığı, emiş sıcaklığı, oda sıcaklığı) DDC kumanda üzerinden standart olarak kontrol edilir, ayarlaması kolaydır
X kontrol: Önceden programlı DDC kumanda gerektiren uygulamalarda (özel uygulamalar) hava sıcaklığı (üfleme sıcaklığı, emiş sıcaklığı, oda sıcaklığı) hassas şekilde kontrol edilir

Z kontrol: Hava sıcaklığı (emiş sıcaklığı, oda sıcaklığı) Daikin kontrolü yardımıyla kontrol edilir (DDC kumandası gerekli değildir)
Y kontrol: Soğutucu akışkan sıcaklığı (Te/Tc), Daikin kumanda ile kontrol edilir (DDC kumandası gerekli değildir)

1. W kumanda (T_d/T_s/T_{room} kumanda):

DDC kumandasıyla hava sıcaklığı kontrolü

Oda sıcaklığı, klima santrali emiş veya deşarj havasının (müşteri seçimine göre) bir işlevi olarak kontrol edilir DDC kumandası, ayar noktası ile hava emiş sıcaklığı (veya hava deşarj sıcaklığı veya oda sıcaklığı) arasındaki sıcaklık farkını daha sonra Daikin kumanda kutusuna (EKEQFCBA) aktarılacak bir oransal 0-10 V sinyaline dönüştürür. Bu voltaj, dış ünitenin kapasite gereksinimlerini ayarlar.

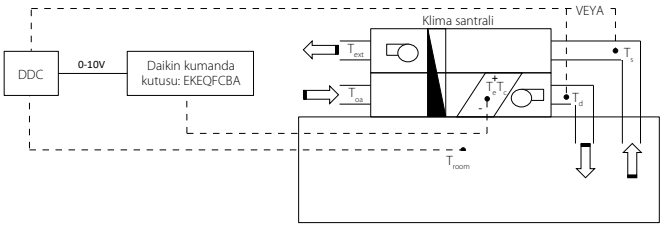

2. X kumanda (T_d/T_s/T_{room} kumanda):

DDC kumandasıyla hassas hava sıcaklığı kontrolü

Oda sıcaklığı, klima santrali emiş veya deşarj havasının (müşteri seçimi) bir fonksiyonu olarak kontrol edilebilir. DDC kumandası, ayar noktası ile hava emiş sıcaklığı (veya hava deşarj sıcaklığı veya oda sıcaklığı) arasındaki sıcaklık farkını daha sonra Daikin kumanda kutusuna (EKEQFCBA) aktarılacak bir referans gerilim (0-10 V) değerine dönüştürür. Bu referans gerilim değeri, kompresör frekansı kontrolü için ana giriş değeri olarak kullanılır.

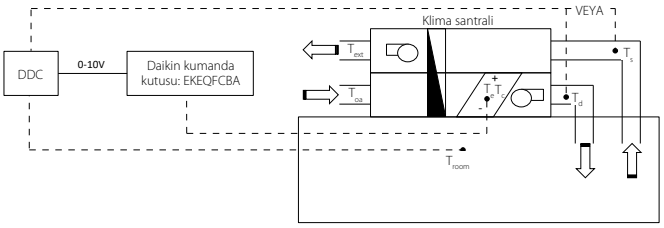

3. Y kumanda (T_e/T_c kumanda):

Sabit buharlaşma / yoğunlaşma sıcaklığına göre

Müşteri tarafından sabit bir hedef buharlaşma veya yoğuşma sıcaklığı ayarlanabilir. Bu durumda oda sıcaklığı yalnızca dolaylı olarak kontrol edilebilir. İlk kurulum için bir Daikin kablolu kumanda (BRC1* - opsiyonel) bağlanması gerekir ancak kullanım için gerekmez.

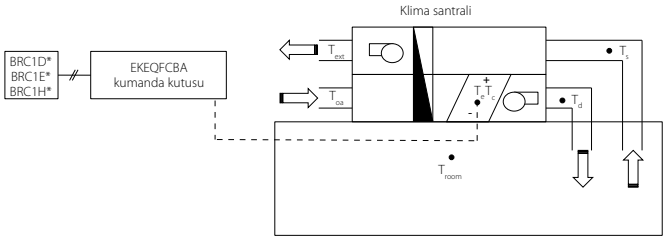

4. Z kumanda (T_d / T_{room} kumanda):

Klima santralinizi VRV iç ünitede olduğu gibi kontrol edin (%100 taze hava uygulaması)

Klima santralinizi tıpkı bir VRV iç ünitesi gibi kontrol etmenizi sağlar. Yani sıcaklık kontrolü, odadan klima santraline dönüş hava sıcaklığına odaklı olacaktır. Kullanım için BRC1* gerekir. Diğer iç ünitelerin de aynı anda klima santraline kombinasyonuna imkan tanıyan tek kontroldür.

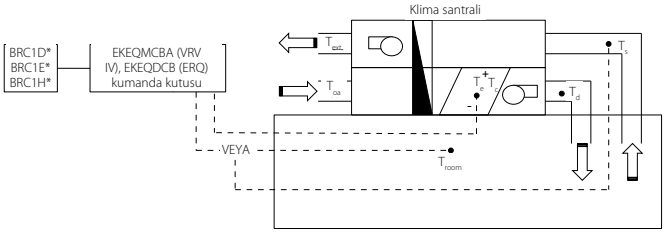

T_d = Deşarj (besleme) havası sıcaklığı
T_{ext} = Çıkış havası sıcaklığı
T_s = Emiş (dönüş) havası sıcaklığı
T_e = Buharlaşma sıcaklığı
T_{oa} = Dış ortam havası sıcaklığı
T_c = Kondenser sıcaklığı
T_{room} = Oda havası sıcaklığı

	Seçenek kiti	Özellikler
W seçeneği	EKEQFCBA	Ön yapılandırma gerektirmeyen standart DDC kumanda
X seçeneği		Önceden yapılandırılmış DCC kumanda gerekir
Y seçeneği		Sabit buharlaşma sıcaklığı kullanıldığında, uzaktan kumandayla ayar noktası ayarı yapılamaz
Z seçeneği	EKEQDCB EKFQMCBA*	Daikin BRC1* uzaktan kumanda kullanımı Hava emiş sıcaklığını veya oda sıcaklığını kullanarak sıcaklık kontrolü (uzak sensörle)

* EKEQMCB ('çoklu' uygulama için)

ERQ - daha küçük kapasiteler için (100 ila 250 sınıfı)

Bire bir uygulama için temel taze hava çözümü

› Inverter kontrollü üniteler
› Isı pompası
› R-410A
› Genleşme vanası kitlerinde geniş ürün gamı mevcuttur
› Daikin Modular klima santrali için mükemmel

"Daikin Fresh Air Paketi" size AHU, ERQ veya VRV Kondenser Ünitesi ve fabrikada monte edilen ve yapılandırılan tüm ünite kumandaları (EKEQ, EKEX, DDC kumanda) da dahil eksiksiz 'Tak ve Çalıştır' çözümü sunar. Yalnızca tek bir temas noktasıyla en kolay çözüm.

ERQ-AW1

QR kodlarını taratarak veya tıklayarak daha fazla ayrıntıya ve kesin bilgilere erişebilirsiniz.

ERQ-AV1

ERQ-AW1

Havalandırma			ERQ	100AV1	125AV1	140AV1
Kapasite aralığı			HP	4	5	6
Soğutma kapasitesi	Nom.		kW	11,2	14,0	15,5
Isıtma kapasitesi	Nom.		kW	12,5	16,0	18,0
Çekilen güç	Soğutma	Nom.	kW	2,81	3,51	4,53
	Isıtma	Nom.	kW	2,74	3,86	4,57
EER				3,99		3,42
COP				4,56	4,15	3,94
Boyutlar	Birim	YükseklikxGenişlikxDerinlik	mm	1.345x900x320		
Ağırlık	Birim		kg	120		
Gövde	Malzeme			Boyalı galvanizli çelik levha		
Fan-Hava debisi	Soğutma	Nom.	m^3/dk	106		
	Isıtma	Nom.	m^3/dk	102	105	
Ses gücü seviyesi	Soğutma	Nom.	dBA	66	67	69
Ses basıncı seviyesi	Soğutma	Nom.	dBA	50	51	53
	Isıtma	Nom.	dBA	52	53	55
Çalışma sıcaklık aralığı	Soğutma	Min./Maks.	°C KT	-5/46		
	Isıtma	Min./Maks.	°C YT	-20/15,5		
	Coil sıcaklığında	Isıtma/Min./Soğutma/Maks.	°C KT	10/35		
Soğutucu akışkan	Tip			R-410A		
	Şarj		kg	4,0		
			TCO_2eş	8,4		
	GWP			2.087,5		
	Kumanda			Genleşme vanası (elektronik)		
Boru bağlantıları	Sıvı	DÇ	mm	9,52		
	Gaz	DÇ	mm	15,9		19,1
	Drenaj	DÇ	mm	26x3		
Güç beslemesi	Faz/Frekans/Gerilim		Hz/V	1N~/50/220-240		
Akım	Maksimum sigorta amperi (MFA)		A	32,0		

Havalandırma			ERQ	125AW1	200AW1	250AW1
Kapasite aralığı			HP	5	8	10
Soğutma kapasitesi	Nom.		kW	14,0	22,4	28,0
Isıtma kapasitesi	Nom.		kW	16,0	25,0	31,5
Çekilen güç	Soğutma	Nom.	kW	3,52	5,22	7,42
	Isıtma	Nom.	kW	4,00	5,56	7,70
EER				3,98	4,29	3,77
COP				4,00	4,50	4,09
Boyutlar	Birim	YükseklikxGenişlikxDerinlik	mm	1.680x635x765	1.680x930x765	
Ağırlık	Birim		kg	159	187	240
Gövde	Malzeme			Boyalı galvanizli çelik levha		
Fan-Hava debisi	Soğutma	Nom.	m^3/dk	95	171	185
	Isıtma	Nom.	m^3/dk	95	171	185
Ses gücü seviyesi	Nom.		dBA	72	78	
Ses basıncı seviyesi	Nom.		dBA	54	57	58
Çalışma sıcaklık aralığı	Soğutma	Min./Maks.	°C KT	-5/43		
	Isıtma	Min./Maks.	°C YT	-20/15		
	Coil sıcaklığında	Isıtma/Min./Soğutma/Maks.	°C KT	10/35		
Soğutucu akışkan	Tip			R-410A		
	Şarj		kg	6,2	7,7	8,4
			TCO_2eş	12,9	16,1	17,5
	GWP			2.087,5		
	Kumanda			Elektronik genleşme vanası		
Boru bağlantıları	Sıvı	DÇ	mm	9,52		
	Gaz	DÇ	mm	15,9	19,1	22,2
Güç beslemesi	Faz/Frekans/Gerilim		Hz/V	3N~/50/400		
Akım	Maksimum sigorta amperi (MFA)		A	16	25	

Üçüncü parti klima santrallerine ERQ ve VRV'nin entegrasyonu

geniş bir dizi genleşme vanası kiti ve kumanda kutusu

Kombinasyon tablosu

		Kumanda kutusu			Genleşme vanası kiti										VRV iç ünitelerle karışık bağlantı
		EKEQDCB	EKEQFCBA	EKEQMCBA	EKEXV50	EKEXV63	EKEXV80	EKEXV100	EKEXV125	EKEXV140	EKEXV200	EKEXV250	EKEXV400	EKEXV500	
		Z kontrol	W,X,Y kontrol	Z kontrol	-	-	-	-	-	-	-	-	-	-	
Monofaze	ERQ100	P (1)	P	-	-	P	P	P	P	-	-	-	-	-	Mümkün değil
	ERQ125	P (1)	P	-	-	P	P	P	P	P	-	-	-	-	
	ERQ140	P (1)	P	-	-	-	P	P	P	P	-	-	-	-	
Trifaze	ERQ125	P (1)	P	-	-	P	P	P	P	P	-	-	-	-	
	ERQ200	P (1)	P	-	-	-	-	P	P	P	P	P	-	-	
	ERQ250	P (1)	P	-	-	-	-	-	P	P	P	P	-	-	
VRV IV H/P VRV IV C serisi VRV IV yüksek ortam sıcaklığı VRV IV W serisi VRV IV S serisi		-	P	P (1) / n2 (1)											Mümkün (zorunlu değil)
VRV IV i serisi		-	-												
VRV IV H/R		-	-	n1											Zorunlu (hydrobox yok)

- P (bire bir uygulama) - Bir veya daha fazla sayıda dış ünite bir klima santralinin (ara bağlantılı) bir bataryasına bağlanır. Tam doğru yapılandırmayı belirlemek için lütfen mühendislik veri kitapçığına bakınız.
- n1 (sadece karışık uygulama) - (Birden fazla) klima santrali ile VRV DX iç ünitenin kombinasyonu zorunludur. Tam doğru yapılandırmayı belirlemek için lütfen mühendislik veri kitapçığına bakınız.
- n2 (karışık veya multi uygulama) - (Birden fazla) klima santralinin VRV DX iç üniteyle (karışık uygulama) veya VRV DX iç ünite olmadan (multi uygulama) kombinasyonu. Tam doğru yapılandırmayı belirlemek için lütfen mühendislik veri kitapçığına bakınız.
- EKEQFA kumanda kutusu bazı VRV IV dış ünite tiplerine (kutu başına maksimum 3 adet olmak üzere) bağlanabilir. EKEQFA kontrol kutularıyla VRV DX iç üniteleri, RA iç üniteleri veya hydrobox'ları birlikte kullanmayın.

(1) Z kumandasıyla ara bağlantılı batarya mümkün değildir

Kapasite tablosu

Soğutma

EKEXV Sınıfı	İzin verilen ısı eşanjörü kapasitesi (kW)			İzin verilen ısı eşanjörü hacmi (dm³)	
	Minimum	Standart	Maksimum	Minimum	Maksimum
50	5,0	5,6	6,2	1,33	1,65
63	6,3	7,1	7,8	1,66	2,08
80	7,9	9,0	9,9	2,09	2,64
100	10,0	11,2	12,3	2,65	3,30
125	12,4	14,0	15,4	3,31	4,12
140	15,5	16,0	17,6	4,13	4,62
200	17,7	22,4	24,6	4,63	6,60
250	24,7	28,0	30,8	6,61	8,25
400	35,4	45,0	49,5	9,26	13,2
500	49,6	56,0	61,6	13,2	16,5

Doymuş buharlaşma sıcaklığı: 6°C
Hava sıcaklığı: 27°C KT/19°C YT

Isıtma

EKEXV Sınıfı	İzin verilen ısı eşanjörü kapasitesi (kW)			İzin verilen ısı eşanjörü hacmi (dm³)	
	Minimum	Standart	Maksimum	Minimum	Maksimum
50	5,6	6,3	7,0	1,33	1,65
63	7,1	8,0	8,8	1,66	2,08
80	8,9	10,0	11,1	2,09	2,64
100	11,2	12,5	13,8	2,65	3,30
125	13,9	16,0	17,3	3,31	4,12
140	17,4	18,0	19,8	4,13	4,62
200	19,9	25,0	27,7	4,63	6,60
250	27,8	31,5	34,7	6,61	8,25
400	39,8	50,0	55,0	9,26	13,2
500	55,1	63,0	69,3	13,2	16,5

Doymuş yoğunlaşma sıcaklığı: 46°C
Hava sıcaklığı: 20°C KT

EKEXV - Klima santrali uygulamaları için genleşme vanası kiti

Havalandırma			EKEXV	50	63	80	100	125	140	200	250	400	500
Boyutlar	Birim		mm	401x215x78									
Ağırlık	Birim		kg	2,9									
Ses basıncı seviyesi	Nom.		dBA	45									
Çalışma sıcaklık aralığı	Coil sıcaklığında	Isıtma Min.	°C KT	10 (1)									
		Soğutma Maks.	°C KT	35 (2)									
Soğutucu akışkan	Tip / GWP			R-410A / 2.087,5									
Boru bağlantıları	Sıvı	DÇ	mm	6,35	9,52							12,7	15,9

(1) Isıtma modunda bataryaya giren hava sıcaklığı -5°C KT'ye düşürülebilir. Daha fazla bilgi için en yakın satıcınızla iletişim kurun. (2) %45 Nispi nem.

EKEQ - Klima santrali uygulamaları için kumanda kutusu

Havalandırma		EKEQ	FCBA	DCB	MCBA
Uygulama			Bire Bir	Bire Bir	Bire Bir/Multi/Karışık
Dış ünite			ERQ / VRV	ERQ	VRV
Boyutlar	Birim	mm	132x400x200		
Ağırlık	Birim	kg	3,9	3,6	
Güç beslemesi	Faz/Frekans/Gerilim	Hz/V	1~/50/230		

EKEQFCBA ve ERQ kombinasyonu bire bir uygulamadadır. EKEQFCBA, bazı VRV IV dış ünite tiplerine maksimum 3 kumanda kutusuyla bağlanabilir. DX iç üniteler, hydrobox'lar, RA dış üniteler, ... ile kombinasyona izin verilmez. Ayrıntılar için dış ünitenin kombinasyon tablosu şemasına bakınız.

Daha fazla bilgi için **EKEXV** veya **EKEQ** veri kitaplarına bakın

VRV iç üniteler ve Modular R AHU ile karışık uygulamalarda VRV IV+

Astropure 2000, Ticari Uygulamalar İçin Hava Temizleyici

'Tak ve çalıştır', ticari alanlarda daha yüksek iç ortam havası kalitesi için yüksek verimli filtreleme ile mobil yeniden sirkülasyon ünitesi

- İlave, ekstra yüksek filtreleme performansına ihtiyaç duyulan alanlar için.
- 2.000 m^3/sa'e kadar hava debisi
- EN1822'ye uygun HEPA H14 filtre
- ISO Kaba %70'e kadar ön filtre seçenekleri
- Opsiyonel UV mikrop kırıcı ışıma (UVGI)
- Yalıtımlı, çift duvarlı yapısı sayesinde 35 dB(A)'ya kadar, fısıltı kadar sessiz çalışma
- Tamamen bağımsız bir sistemde kolay montaj, çalıştırma ve bakım
- 200 m^2'ye kadar ticari alanlar için

Uygulamalar

Okullar ve Üniversiteler

Ticari Binalar

Sağlık

Konaklama

Mağazalar ve Alışveriş merkezleri

Modeller

Model	BR00000554	BR00000749	BR00000676	BR00000751	BR00000678	BR00000752
Fiş tipi	AB	BK	AB	BK	AB	BK
HEPA Filtresi (H14)	✓		✓		✓	
LCD Ekran			✓		✓	
Aktif Karbon (Gaz fazı) ön filtre			✓		✓	
UV ışığı					✓	

Yüksek verimli 2 aşamalı filtreleme

Standart ön filtre

Tüm üniteler bir ön filtreyle sağlanarak filtre ömrü uzatılır ve kurulu HEPA filtresi korunur

RedPleat - 4531002424

- BR00000554/749 ile sağlanır
- ISO 16890: ISO kaba %70
- Antimikrobiyal işlem uygulanan ortamla kullanılır (RedPleat ULTRA)

RedPleat Carb - 4139002424

- BR00000676/751/678/752 ile sağlanır
- ISO 16890: ISO kaba %65
- Kötü kokuları etkili şekilde kaldırır

Ana filtre

HEPA filtresi, ultra yüksek verimlilik ile partikül yüklemeyi bir araya getiren ve böylece tozların, polenlerin, küflerin, bakterilerin, virüslerin ve boyutu 0,3 mikron veya daha büyük olan havadaki askıdaki partiküllerin %99,99 oranında giderilmesini sağlayan eFRM filtreleme ortamı içerir.

AstroCel III - 1493299990

- EN 1822 uyarınca H14 filtreleme verimliliği
- Mikrocam ortamıyla birleştirilen V şekilli filtre yapılandırması klasik kutu tarzı HEPA filtrelerine kıyasla daha yüksek bir akış ve mümkün olan en düşük basınç düşüşü sağlar.
- Erişim ve cihazlar için Ayrı Partikül Sayacı (DPC) ve fotometrik test yöntemleriyle uyumludur

YENİ BR00000554/676/678/749/751/752

Astropure 2000, Ticari Uygulamalar İçin Hava Temizleyici

'Tak ve çalıştır', ticari alanlarda daha yüksek iç ortam havası kalitesi için yüksek verimli filtreleme ile mobil yeniden sirkülasyon ünitesi

- 2.000 m^3/sa'e kadar hava debisi
- EN1822'ye uygun HEPA H14 filtre
- Opsiyonel dokunmatik hassas LCD Ekran (BR00000676/678/751/751)
- Opsiyonel UV-C hafif modül (BR00000678/752)
- Yalıtımlı, çift duvarlı yapısı sayesinde fısıltı kadar sessiz çalışma
- Aktif karbon filtre
- Sürgülü tepsi tasarımı, filtrelere kolay erişim ve servis kolaylığı sağlar
- Özel uygulama gereksinimlerinin karşılanması için dahili değişken fan devriyle (elektronik olarak iletilen) tasarlanmıştır
- Oda içi kullanım veya korunaklı dış ortam kurulumu için uygundur
- CE uygunluğu, VDI 6022 kılavuzlu tasarım

BR00000678/752

QR kodlarını taratarak veya tıklayarak daha fazla ayrıntıya ve kesin bilgilere erişebilirsiniz.

BR00000554 BR00000676 BR00000678

Havalandırma				BR00000554	BR00000749	BR00000676	BR00000751	BR00000678	BR00000752
Özellikler	Fiş tipi			AB	BK	AB	BK	AB	BK
	HEPA Filtresi (H14)			✓		✓		✓	
	LCD Ekran					✓		✓	
	Aktif Karbon (Gaz fazı) ön filtre					✓		✓	
	UV ışığı							✓	
Tasarım hava debisi			m³/sa	2.000					
Uygulama				Döşeme tipi					
Gövde	Renk			Boyalı galvanizli çelik dış gövde					
Boyutlar	Birim	YxGxD	mm	1.628 x 720 x 770					
Ağırlık	Birim		kg	150 (modele bağlıdır)					
Ön filtre	Toz toplama yöntemi			Ön filtre RedPleat, ISO Kaba %70		Ön filtre RedPleat Carb, ISO Kaba %65 gaz fazlı filtre			
HEPA filtresi	Bakteri filtreleme yöntemi			Astrocel III HEPA H14					
Hava temizleme işlemi	Çekilen güç	Yüksek fan devri	kW	0,379					
UV ışınma ünitesi	Çekilen güç		kW	-				0,025	
Ses basıncı seviyesi	Hava temizleme işlemi	Yüksek fan devri	dBA	55,9					
Fan Motoru				Kademesiz ayarlanabilir					
Emniyet cihazları	Öğe			Emniyet anahtarı (arka kapı açıldığında çalışma durur)					
Standart Aksesuarlar	Ön filtre			1					
	HEPA filtresi			1					
	Hızlı Başvuru ve Bakım Kılavuzu			1					
	Kurulum ve Kullanım Kılavuzu			1 (indirilebilir)					
Güç kablosu			m	3					
Güç beslemesi	Faz			1~					
	Frekans		Hz	50/60					
	Gerilim		V	230					
Nominal akım	Hava temizleme işlemi	Yüksek fan devri	A	1,73					

IEQ Sensörü

Yeni İç Ortam Kalitesi Sensörü

Daikin IEQ Sensörü, iç ortam havası kalitesi değerlerini, çevre konforunu ve elektromanyetik kirliliği takip ederek sağlığımızı ölçer. 12 sensörle ve 15 parametre ölçümüyle desteklenir ve Wi-Fi ağınız veya NB-IoT teknolojisi üzerinden bağlanır.

Eksiksiz Bağımsız Kurulum

Daikin IEQ Sensörünün başka bir ürünle eşleştirilmesine gerek yoktur ve **oldukça kolay ve tamamen bağımsız bir kurulum** birkaç dakika içinde gerçekleştirilebilir. Cihaza güç, **microUSB güç beslemesi (ürünle verilir) üzerinden beslenir.**

Caelum Takip Platformu

Cihaz, Daikin'ın takip platformu olan Caelum'a bağlanır. Daha fazla bilgi için www.daikiniaq.com adresini ziyaret edin. Bu da **İç Ortam Havası Kalitesi seviyelerini kolayca takip etmenize ve sensör tarafından tespit edilen verilere dayalı olarak düzenli raporlar oluşturmanıza imkan tanır.** Bu platformu ziyaretçilerinize iç ortam havası kalitesi seviyelerini göstermek için dahi kullanabilirsiniz.

Mobil Uygulama

Mobil uygulama, hem App Store'da hem de Play Store'da Daikin AirSense olarak sunulmaktadır. Mobil cihazınıza kurduktan ve giriş yaptıktan sonra IAQ sensöründen QR kodunu taratın, **uygulama sizi tüm yapılandırma prosesi boyunca yönlendirecektir.** Sensörünüz yapılandırıldıktan sonra mobil cihazınızdan tüm işlevlere erişebilirsiniz.

Bağlantı

IEQ sensörü, **Daikin on Site ve Daikin'ın uzak takip ve akıllı bakım platformu olan Daikin Bulut Hizmeti ile mükemmel entegrasyon sağlar.** Binanızda kurulu olan tüm ısıtma, havalandırma ve klima sistemlerinizi mükemmel şekilde kontrol edebilirsiniz.

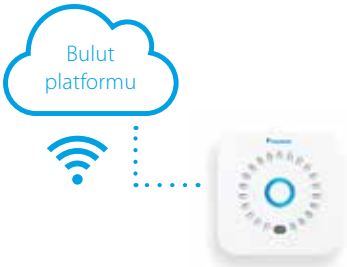

Yeşil Bina Sertifikası

Daikin IEQ sensörünün kurulması daha yüksek sürdürülebilirlik değerlerinin elde edilmesine yardımcı olabilir ve **İç Ortam Havası Kalitesi kredileri** sayesinde yeşil bina projelerinde **LEED ve WELL sertifikalarının** alınmasına katkıda bulunabilir.

Video wall

Video wall, cihaz tarafından gerçekleştirilen ölçümlerin genel bir görünümünü veren çok yararlı bir araçtır. İç Ortam Havası Kalitesi durumunun anlık olarak görüntülendiği bu ekran, bina kullanıcılarıyla da paylaşılabilir.

İletişim kabiliyeti

IotNB: Bu teknoloji, alımın zayıf veya erişimin zor olduğu yerlerdeki cihazlara erişebilir. Eksiksiz bağımsız kurulum. Lokal Wi-Fi'nin bulunmadığı veya buna erişime izin verilmediği yerlerde mükemmel bir çözümdür.
Wi-Fi: Kolay ve eksiksiz bağımsız kurulum.

85 x 85 x 60 mm

Sensör karakteristikleri

Ortam Işığı	
Aralık:	0 lüks - 120.000 lüks
Hassasiyet:	±%10
Çözünürlük:	0,1 lüks

Sıcaklık	
Aralık:	-40°C - 85°C
Hassasiyet:	±1°C (0°C ile 65°C arası)
Çözünürlük:	0,1 °C

Nem	
Aralık:	0 - %100 bağıl nem
Hassasiyet:	±%3 bağıl nem
Çözünürlük:	%0,1 bağıl nem

Hava Basıncı hPa	
Aralık:	300 - 1.100 mbar (hPa)
Hassasiyet:	± 1 mbar (hPa)
Çözünürlük:	0,18 mbar (hPa)

Ses Basıncı	
Aralık:	35 - 120 dBspl
Frekans:	50 Hz ile 20 KHz arası
Hassasiyet:	±1 dBspl
Çözünürlük:	0,1 dBspl

İnce Toz	
Konsantrasyon Ölçümü:	PM10/PM2.5:0 µg/m³ - 1.000 µg/m³
Hassasiyet:	(0 µg/m³ - 100 µg/m3) : ±15 µg/m³
Hassasiyet:	(100 µg/m³ - 1.000 µg/m³) : ±%15
Çözünürlük:	1 µg/m³

Electrosmog	
LF Aralığı:	0-400.000 nT - Aralık: 5 Hz - 120 Hz
Hassasiyet:	±%5 - Çözünürlük: 25nT
HF Aralığı:	0 - 10 V/m - Aralık: 50 MHz - 300 GHz
Hassasiyet:	±%10 - Çözünürlük: 0,1 V/m
Ölçüm 3 eksende gerçekleştirilir	

Hava kalitesi	
Aralık:	0 - 500
Hassasiyet:	±%10
Çözünürlük:	0,1

CO_2	
Aralık:	0 - 5.000 ppm
Hassasiyet:	±30 ppm (0 ile 1.000 ppm arası) ±%3 (1.000 ppm'nin üzeri)
Çözünürlük:	1 ppm

TVOC	
Aralık:	0 ppb - 1.187 ppb
Çözünürlük:	1 ppb
Hassasiyet:	±%10

CO_2e	
Aralık:	400 - 8.192 ppm
Hassasiyet:	±%10
Çözünürlük:	1 ppm

Wi-Fi Ağları ve SİNYAL YOĞUNLUĞU (2,4GHz band)
2,4Ghz bandında ve genel sinyal seviyesinde Erişim Noktasını tespit eder (0 ile -100 dBm arası)

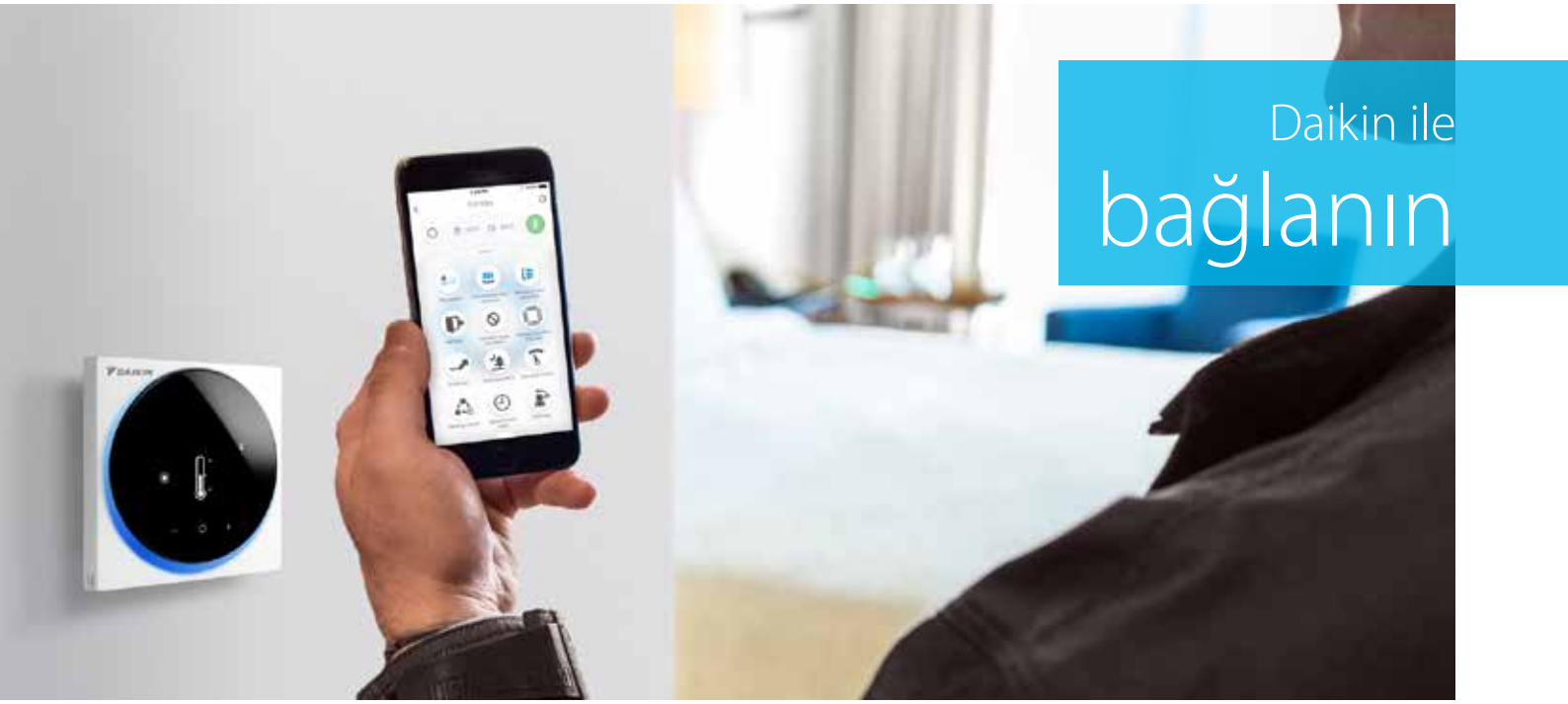

Daikin ile bağlanın

Bir kullanıcı veya montör iseniz **nerede olursanız** olun **sistemlerimizle** kolaylıkla **etkileşim** kurmak.
Arayüzlerimiz tüm kullanıcıların, sistemlerinin mümkün olan en iyi şekilde çalıştığını bilerek **rahat etmesini** sağlar.

Kullanıcı ve uygulama tipine bağlı olarak Daikin, en iyi deneyimi sunacak kumandalar ve bulut hizmetleri geliştirmektedir.

- Bu, konut sahipleri için evlerinin konforunu ayarlayabilmeleri için **uygulama üzerinden ve sesli** kontrol sağlar.
- Otel sahipleri için merkezi kontrol amacıyla otel rezervasyon yazılımına entegre edilebilen, **misafirler için** kolay ve şık **bireysel kumanda** anlamına gelir
- Teknik yöneticiler için tüm sahalara **bulut üzerinden** erişim ve karşılaştırma ve performans ölçümü imkanı demektir
- Montörler için ise **devreye alma çalışması sırasına ayarların kolay transferine** ve bakım ve müdahaleler için gerekli sürenin en aza indirilmesi amacıyla hataların ve koruyucu uyarıların uzaktan okunmasına karşılık gelir

Kumandalarımız **müşterinizle bağlantı kurmanıza**, zamandan tasarruf etmenize, konforu akıllı şekilde yükseltmenize ve enerji faturalarını düşürmenize imkan tanımaktadır.

Uzaktan takip

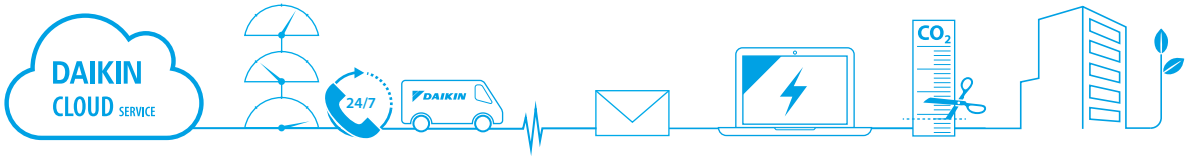

Kumanda
Sistemleri

Uygulamaya genel bakış 112

Bireysel kumanda sistemleri 114

YENİ Onecta Uygulaması 114
Madoka kablolu kumanda 118
Kablolu / uzaktan kumandalar 121
Çoklu bölgeli kumanda 122

Merkezi kumanda sistemleri 124

Merkezi kumanda / Birleşik AÇMA/KAPATMA kumandası 124

intelligent Touch Controller 125

intelligent Touch Controller 126

intelligent Touch Manager 128

Standart protokol arayüzleri 132

Modbus arayüzü 132
DIII-net Modbus Arayüzü 134
KNX Arayüzü 135

Ticari DX sistemleri için Daikin Bulut Hizmeti 136

Diğer cihazlar 138

Kablosuz oda sıcaklığı sensörü 138
Kablolu oda sıcaklığı sensörü 138
Diğer entegrasyon cihazları 139

En güncel veriler için lütfen my.daikin.eu adresini ziyaret edin.

Kontrol çözümleri özeti

Daikin, en zorlu ticari uygulamanın bile gereksinimlerine uygun çeşitli kontrol çözümleri sunmaktadır.

› Birkaç gereksinimi ve sınırlı bir bütçesi olan müşterilere temel kontrol çözümleri
› Daikin üniteleri mevcut BMS sistemiyle entegre etmek isteyen müşterilere kontrol çözümleri
› Daikin'ın bir mini BMS çözümü sağlamasını bekleyen müşterilere, ileri düzey enerji yönetimi sağlayan gelişmiş kontrol çözümleri

Mağaza

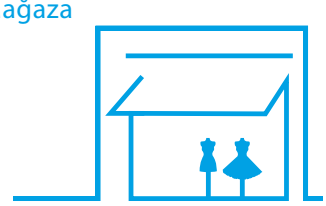

	Ünite kontrolü			Entegrasyon kontrolü			Gelişmiş kontrol	
	BRP069*	BRC1H52W/S/K	RTD-20	RTD-Net	KLIC-DI	EKMBDXA	DCC601A51	DCM601A51
	50 iç üniteye kadar akıllı telefon üzerinden kontrol	1 iç ünite (grup) için 1 uzaktan kumanda	1 iç ünite (grup) için 1 geçit	1 iç ünite için 1 geçit (grup)	1 iç ünite için 1 geçit	Maks. 64 iç ünite ve 10 dış ünite için 1 geçit	32 iç ünite için 1 ünite (5)	64 iç ünite (grup) için 1 iTM (1)
Otomatik klima kontrolü	●	●	●	●	●	●	●	●
Mağaza personeli için sınırlı kontrol olanağı	●	●	●	●	●	●	●	●
Mağazada zon oluşturma			●				●	●
Alarm, PIR sensörü ara kilidi			●				● (sınırlı)	●
Akıllı ev sistemlerine entegrasyon	● (7)							
Daikin ünitelerin Modbus vasıtasıyla mevcut BMS'ye entegrasyonu				●		●		
Daikin ünitelerin KNX vasıtasıyla mevcut BMS'ye entegrasyonu					●			
Daikin ünitelerin HTTP vasıtasıyla mevcut BMS'ye entegrasyonu								●
Enerji tüketimi takibi	● (4)	● (4)					● (2)	●
Gelişmiş enerji yönetimi							● (2)	● (6)
Serbest soğutmaya izin verir								●
Sesli kontrol	● (6)							
Tüm kategorilerde Daikin ürünlerinin Daikin BMS ile entegrasyonu								●
Üçüncü parti ürünlerin Daikin BMS ile entegrasyonu							●	●
Çevrimiçi kumanda	●						● (2)	● (3)
Çok sayıda sahayı yönetme							● (2)	● (3)

(1) 512 iç grup ve 80 dış ünite (sistem) için 7 iTM plus adaptörü (DCM601A52) eklenebilir (2) Daikin Bulut Hizmeti üzerinden (3) Kendi BT kurulumu üzerinden (Daikin bulut sunucusu dışında) (4) Her iç ünitede mevcut değildir (5) 10 adede kadar DCC601A51, Daikin Bulut Hizmetinde tek bir saha olarak birleştirilebilir (6) Sadece BRP069C51 için, Google Assistant ve Amazon Alexa'ya bağlantı; (7) sadece BRP069C51 için mevcut hizmetler hakkında genel bilgi almak üzere satış temsilcinizle iletişime geçin.

Otel

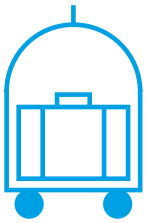

	Ünite kontrolü	Entegrasyon kontrolü		Gelişmiş kontrol	
				PMS Arayüzü	
	BRC1H52W/S/K	RTD-HO	KLIC-DI	DCM010A51	DCM601A51
	1 iç ünite (grup) için 1 uzaktan kumanda	1 iç ünite (grup) için 1 geçit	1 iç ünite için 1 geçit	2.500 iç üniteye kadar 1 arayüz	64 iç ünite (grup) için 1 iTM (1)
Otel misafiri, temel işlevleri bu odadan takip ve kontrol edebilir	●	●	● (3)		●
Otel misafirleri için sınırlı kontrol olanağı	●	●	●	●	●
Pencere kontağı ile ara kilit	● (2)	●			●
Anahtar kartı ile ara kilit	● (2)	●			●
Daikin ünitelerin Modbus vasıtasıyla mevcut BMS'ye entegrasyonu		●			
Daikin ünitelerin KNX vasıtasıyla mevcut BMS'ye entegrasyonu			●		
Daikin ünitelerin HTTP vasıtasıyla mevcut BMS'ye entegrasyonu					●
Daikin ünite kontrolünün otel rezervasyon yazılımına entegrasyonu				● Oracle Opera PMS	
Enerji tüketimi takibi					●
Gelişmiş enerji yönetimi					●
Tüm kategorilerde Daikin ürünlerinin Daikin BMS ile entegrasyonu					●
Üçüncü parti ürünlerin Daikin BMS ile entegrasyonu					●
Çevrimiçi kumanda					●

(1) 512 iç grup ve 80 dış ünite (sistem) için 7 iTM plus adaptörü (DCM601A52) eklenebilir (2) BRP7A51 adaptörü vasıtasıyla (3) KNX uyumlu kumanda gerekir

Ofis

	Ünite kontrolü	Entegrasyon kontrolü			Gelişmiş kontrol	
			LonWorks Interface	BACnet Interface	intelligent Controller	intelligent Manager
	BRC1H52W/S/K	EKMBDXB	DMS504B51	DMS502A51	DCC601A51	DCM601A51
	1 iç ünite (grup) için 1 uzaktan kumanda	Maks. 64 iç ünite ve 10 dış ünite için 1 geçit	64 iç ünite (gruplar) için 1 geçit	128 iç ünite (grup), 20 dış ünite için 1 geçit (2)	32 iç ünite (gruplar) için 1 ünite (5)	64 iç ünite (grup) için 1 iTM (1)
Otomatik klima kontrolü	●	●	●	●	●	●
Yönetim için merkezi kumanda		●	●	●	●	●
Ofis personeli için yerel kontrol	●				● (4)	● Ağ Uzak yönetimi üzerinden
Ofis personeli için sınırlı kontrol olanağı	●	●	●	●	●	●
Daikin ünitelerin Modbus vasıtasıyla mevcut BMS'ye entegrasyonu		●				
Daikin ünitelerin HTTP vasıtasıyla mevcut BMS'ye entegrasyonu						●
Daikin ünitelerin LonTalk vasıtasıyla mevcut BMS'ye entegrasyonu			●			
Daikin ünitelerin BACnet vasıtasıyla mevcut BMS'ye entegrasyonu				●		
Enerji tüketimi kontrolü	● (3)					
Enerji tüketimi takibi					● (4)	●
Gelişmiş enerji yönetimi					● (4)	●
Kullanılan kWh/iç ünite değerinin dağıtılması için PPD yazılımı				● (6)		● (7)
Tüm kategorilerde Daikin ürünlerinin Daikin BMS ile entegrasyonu						●
Üçüncü parti ürünlerin Daikin BMS ile entegrasyonu					●	●
Çevrimiçi kumanda					● (4)	●
Çok sayıda sahayı yönetme					● (4)	● (5)

(1) 512 iç ünite ve 80 dış ünite (sistem) elde edilmesi için 7 iTM plus adaptörü (DCM601A52) eklenebilir (2) 256 adede kadar iç ünite (grup), 40 dış ünite elde edilebilmesi için uzatma (DAM411B51) gereklidir (3) Tüm iç ünitelerde mevcut değildir (4) Daikin Bulut Hizmeti üzerinden (5) Kendi bilgi işlem kurulumu üzerinden (Daikin Bulut Sunucusu harici) (5) Daikin Bulut Hizmetinde 10 adede kadar DCC601A51 tek bir saha olarak birleştirilebilir (6) DAM412B51 seçeneği üzerinden (7) DCM002A51 seçeneği üzerinden

Altyapı soğutma

	Birim	Entegrasyon	Gelişmiş
			intelligent Manager
	BRC1H52W/S/K	RTD-10	DCM601A51
	1 iç ünite (grup) için 1 uzaktan kumanda (2)	1 iç ünite (grup) için 1 geçit En fazla 8 geçit birbirine bağlanabilir	64 iç ünite (grup) için 1 iTM (1)
Otomatik klima kontrolü	●	●	●
Yedekleme çalışması	●	●	●
Görev dönüşümü	●	●	●
Teknik soğutma odasında sınırlı kontrol olanağı	●	●	●
Oda sıcaklığı maks. üzerindeyse, alarm görüntülenir ve yedek ünite başlatılır		●	●
Hata oluşursa bir alarm görüntülenir	●	●	●
Hata oluşursa bir alarm çıkış etkinleştirilir	KRP2/4A opsiyonuyla (3)	●	WAGO G/Ç ile

(1) 512 iç grup ve 80 dış ünite (sistem) için 7 iTM plus adaptörü (DCM601A52) eklenebilir
(2) Altyapı soğutma işlevleri sadece RZQG*/RZAG* dış ünitelere bağlı iç ünitelerle uyumludur. (3) İç ünite opsiyon listesine bakınız

Onecta Uygulaması

Şimdi sesli kontrol seçeneğiyle

Onecta Uygulaması sürekli hareket halinde yaşayan ve ısıtma ve soğutma sistemlerini akıllı telefonlarından kontrol etmek isteyenler içindir.

onecta

YENİ

Sesli kontrol

Kullanıcılara daha da fazla konfor ve kolaylık sağlamak için Onecta Uygulaması şimdi sesli kontrol işlevine de sahip. Bu 'eller serbest' özellik tıklama ihtiyacını ortadan kaldırarak ünitelerinizi her zamankinden daha hızlı yönetmenizi sağlıyor.

Çapraz işlevlere ve farklı dil seçeneklerine sahip sesli kontrol, Google Assistant ve Amazon Alexa da dahil tüm akıllı aygıtlarla sorunsuz çalışır.

works with the Google Assistant

amazon alexa

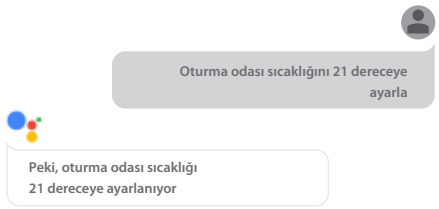

Google Assistant üzerinden sesli kullanıma örnek

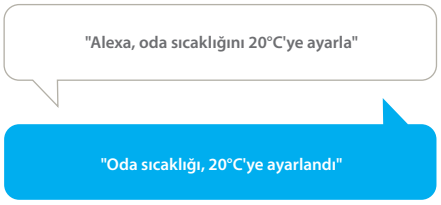

Amazon Alexa üzerinden sesli kullanıma örnek

Programlama

Sistemin ne zaman çalışması gerektiğini belirleyen bir program oluşturun ve günde altı adede kadar eylem oluşturun.

- ☑ Oda sıcaklığını ve çalışma modunu programlayın
- ☑ Tasarruf etmek için tatil modunu etkinleştirin

Kumanda

Sistemi yaşam tarzınıza ve yıl boyu konfor düzeylerinize uygun şekilde özelleştirin

- ☑ Oda sıcaklığını ve kullanım sıcak suyu sıcaklığını değiştirin
- ☑ Sıcak su üretimini artırmak için güçlü modu açık konuma getirin

İzleme

Sistemin nasıl bir performans sergilediğine ve ne kadar enerji tükettiğine ilişkin ayrıntılı bir değerlendirme alın.

- ☑ Isıtma sisteminin durumunu kontrol edin
- ☑ Enerji tüketim grafiklerine (günlük, haftalık, aylık) ulaşın

İşlevin kullanılabilirliği sistem tipine, yapılandırmaya ve çalışma moduna bağlıdır.
Uygulama işlevi hem Daikin sisteminin hem de uygulamanın güvenilir bir İnternet bağlantısına sahip olması durumunda çalışır.

Available on the App Store | GET IT ON Google Play

Uygulamayı hemen indirmek için QR kodunu taratın

Bireysel kumanda sistemleri

Onecta bağlantılı üniteler

Üniteye entegre
- › FTXA-AW/BS/BT/BB
- › C/FTXM-R
- › FVXM-A
- › FTXTA-BW/BB
- › FTXTM-R
- › ATXM-R

BRP069B41
- › FTXJ-MW/S *

BRP069B42
- › FTXZ-N
- › FVXM-F

BRP069B45
- › FTXP-M9
- › ATXP-M
- › FTXF-D
- › FTXTP-M*
- › ATXTP-M*
- › FTXC-C
- › ATXC-C

BRC069C81 **

Tavan tipi
- › FFA-A9

Gizli tavan tipi
- › FDXM-F9
- › FBA-A(9)
- › FDA125A
- › ADEA-A

Duvar tipi
- › FAA-B

Tavan tipi
- › FHA-A(9)
- › FUA-A

Döşeme tipi
- › FVA-A
- › FNA-A9

BRC069C82 **

Tavan tipi
- › FCAHG-H
- › FCAG-B
- › FDA200-250A

BRP069C51 *

VRV 5 iç üniteler
- › FXFA-A
- › FXZA-A
- › FXDA-A
- › FXSA-A
- › FXMA-A
- › FXHA-A
- › FXUA-A
- › FXAA-A

* Adaptör üniteye dahildir
** Çevrimiçi kumandanın çalıştırılması için kablolu kumanda mutlaka iç üniteye bağlanmalıdır
*** Mutlaka BRC1H52W/S/K ile birlikte kullanılmalıdır

Onecta uygulamasıyla bağlantılı üniteler:

			Bağlantı				
			BRP069A71	BRP069A78	BRP069A61/62	DRGATEWAYAA	EHS157056 (RoCon G1)
Daikin Altherma 3 H HT (F/W)	14-16-18 kW	EPRA14-18D + ETV/B*-E	•	• (1)			
Daikin Altherma 3 H HT ECH2O	14-16-18 kW	EPRA14-18E + ETS*-D					•
Daikin Altherma 3 H MT (F/W)	8-10-12 kW	EPRA08-12E + ETV/B*-E	•	• (1)			
Daikin Altherma 3 H MT (ECH2O)	8-10-12 kW	EPRA08-12E + ETS*-E	•	• (1)			
Daikin Altherma 3 R (F/W)	4-6-8 kW	ERGA-E + EHV/B*-E	•	• (1)			
Daikin Altherma 3 R ECH2O	4-6-8 kW	ERGA-E + EHS*-D3					•
Daikin Altherma 3 R (F/W)	11-14-16 kW	ERLA-D + EBV/B*-D	•	•			
Daikin Altherma 3 R ECH2O	11-14-16 kW	ERLA-D + EBS*-D	•	•			
Daikin Altherma 3 H (F/W)	11-14-16 kW	EPGA-D + EAV/B*-D			•		
Daikin Altherma R (F/W)	11-14-16 kW	ER(H/L)Q-C + EHV/B*-B			•		
Daikin Altherma R ECH2O	11-14-16 kW	ER(H/L)Q-C + EHS*-B					•
Daikin Altherma 3 M	11-14-16 kW	E(B/D)LA-D		•			
Daikin Altherma M	5-7 kW	EBLQ-CV3			•		
Daikin Altherma R Hibrit	5-8 kW	EVLQ-CV3			•		
Daikin Altherma H Hibrit	4 kW	EJHA-AV3			•		
Daikin Altherma GEO	10 kW	EGSQH-A9W			•		
Daikin Altherma 3 GEO	6-10 kW	EGSA(H/X)-D9W			• (2)		
Daikin Altherma 3 C Gazlı W	12-35 kW	D2CND-A1A/A4A				•	
Daikin Altherma C Gazlı ECH2O	15-28 kW	D2UGB/GC-A					•

(1) Aksesuar torbasına dahildir.
(2) Dahili BRP069A61 eşdeğeri.

Kablosuz LAN Bağlantı Adaptörü BRP069 aşağıdaki gereksinimlerin tümünü karşılar:

A. Aşağıdaki yöntemlerden biri kullanılarak perakende satış noktalarından kısıtlama olmaksızın stoktan halka satılan, genel olarak ulaşılabilen ürünler: 1. Mağazada satış; 2. Mail order ile satış; 3. Elektronik satış veya 4. Telefonla satış;
B. Kriptografik işlev, kullanıcı tarafından kolayca değiştirilemez;
C. Tedarikçinin ilave desteğine gerek kalmaksızın monte edilebilecek şekilde tasarlanmıştır.

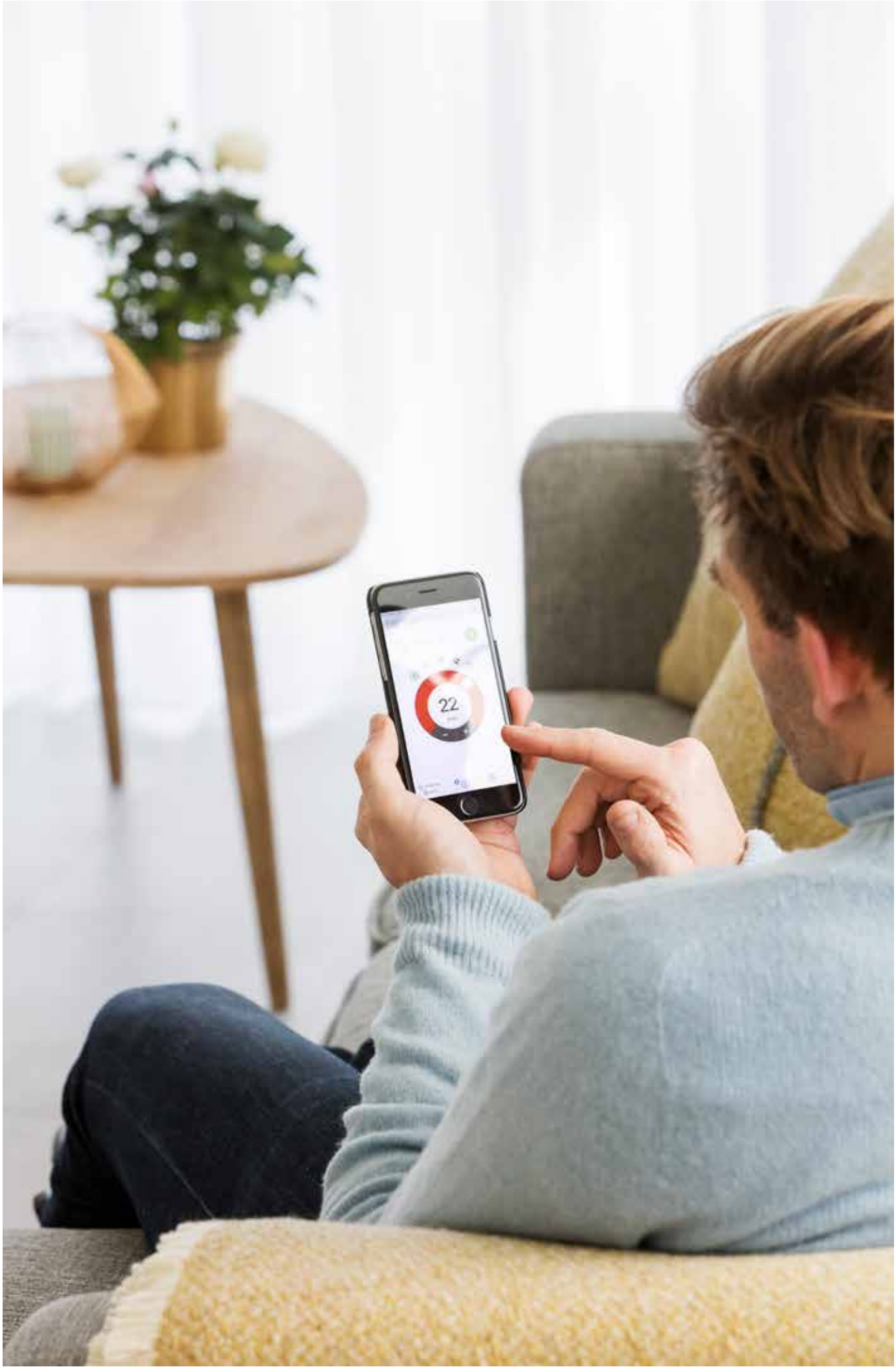
22

Madoka kablolu kumanda

Madoka

Sadeliğin güzelliği.

Gümüş
RAL 9006 (metalik)
BRC1H52S

Siyah
RAL 9005 (mat)
BRC1H52K

Beyaz
RAL9003 (parlak)
BRC1H52W

Premium tasarımlı kullanıcı dostu kablolu kumanda

Madoka, saflık ile sadeliği bir araya getirmektedir

- İnce ve şık tasarım
- Sezgisel dokunmatik düğmeli kumanda
- Üç ekran seçeneği: standart, ayrıntılı ve **yeni simge görünümü**
- Her türlü iç dekora sorunsuz uyum sağlayan üç farklı renk
- Kompakttır, sadece 85 x 85 mm'dir
- Akıllı telefon üzerinden gelişmiş ayarlar, **kopyalama işlevi** ve devreye alma

reddot award 2018
winner

DESIGN AWARD 2018

Madoka Assistant

Program veya ayar noktası sınırlandırma vb. gibi gelişmiş ayarları sadeleştirir

- ☑ Görsel arayüz örneğin program ayarı, enerji tasarrufunun etkinleştirilmesi, ayar kısıtlamaları vb. gelişmiş ayarları basitleştirir.
- ☑ Saha ayarlarını ve programları telefonunuza kaydedin ve bunları birden fazla kumandaya yükleyerek zamandan ve maliyetten tasarruf edin
- ☑ Kolay ve hızlı devreye alma
- ☑ Bluetooth® düşük enerji teknolojisini içerir

Kolay program ayarı

Gelişmiş kullanıcı ayarları

YENİ

Bluetooth şiddet göstergesi

Saha ayarları

BRC1H519W7 / BRC1H519S7 / BRC1H519K7

Sky Air ve VRV için Madoka kablolu kumanda

BRC1H52W

BRC1H52S

BRC1H52K

Kullanıcı deneyiminin arttırılmasına odaklanan, tamamen yeniden tasarlanan kumanda

› İnce ve şık tasarım
› Sezgisel dokunmatik düğmeli kumanda
› Üç ekran seçeneği: standart, ayrıntılı ve **yeni simge görünümü**
› Temel işlevlere doğrudan erişim (açma/kapama, ayar noktası, mod, hedef değerler, fan devri, menfezler, filtre simgesi ve sıfırlama, hata ve kod)
› Her türlü iç dekora sorunsuz uyum sağlayan üç farklı renk
› Kompakttır, sadece 85 x 85 mm'dir
› Gün ışığı tasarruf tarihlerine göre otomatik güncellenen gerçek zaman saati

Otel uygulaması işlevleri

› Oda kartı, pencere kontağı entegrasyonu ve ayar noktası sınırlandırma sayesinde enerji tasarrufu (BRP7A*)
› Esnek geri ayar işlevi, misafir konforunun garanti edilmesi için oda sıcaklığının konforlu sınırlar içinde kalmasını sağlar

Anahtar kartı ve pencere kontağı

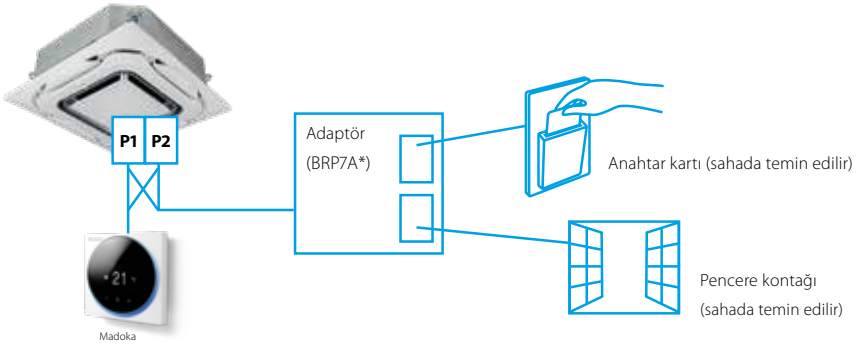

Madoka Assistant: Akıllı telefonunuz üzerinden gelişmiş ayarlar yapabilirsiniz

Bağımsız olarak seçilebilen geniş enerji tasarrufu işlevleri

› Sıcaklık aralığı sınırı:
Soğutma modunda düşük sıcaklık sınırını ve ısıtma modunda yüksek sıcaklık sınırını ayarlayarak enerji tasarrufu elde edin (1)
› Geri ayar işlevi
› Ayarlanabilir hareket sensörü ve zemin sensörü (Dairesel Atışlı Kaset ve Tam Düz Kasette mevcuttur)
› Otomatik sıcaklık sıfırlama
› Otomatik kapalı zamanlayıcı

Kilovat-saat tüketim takibi (2)

kWh göstergesi son gün/ay/yıl içindeki güç tüketimini gösterir

Diğer işlevler

› **YENİ** Üç farklı kullanıcı erişim düzeyi: Kullanıcı gereksinimlerine karşılık gelen ve yanlış kullanımı engelleyen Temel kullanıcı, Gelişmiş kullanıcı ve Montör düzeyleri
› Saha ayarlarını ve programları telefonunuza kaydedin ve bunları birden fazla kumandaya yükleyerek zamandan ve maliyetten tasarruf edin
› **YENİ** Doğrudan erişim için, sık kullandığınız menüleri favori olarak işaretleyin
› Üç bağımsız programa kadar ayar yapılabilir, böylece yıl boyunca (ör. yaz/kış/sezon ortası) programlar arasında kolaylıkla geçiş yapabilirsiniz
› Menü ayarları bağımsız olarak kilitlenebilir veya sınırlandırılabilir
› Dış ünite, programla sessiz moduna ve güç tüketimi sınırlandırma kontrolüne ayarlanabilir (3)
› Yaz saati uygulaması için gerçek zamanlı saat otomatik olarak güncellenir

DUTY ROTATION

Altyapı soğutma uygulamaları için düşük maliyetli çözüm

› Sadece RZAG* / RZQG* ile birlikte
› Görev dönüşümü

Belirli bir süre sonra, çalışan ünite bekleme moduna geçer ve bekleme modundaki ünite devreye girer, böylece sistemin ömrü uzar. Dönüş aralığı 6, 12, 24, 72 veya 96 saat için ya da haftalık olarak ayarlanabilir.

› Yedekleme çalışması: bir ünite arızalanırsa diğer ünite otomatik olarak devreye girer

(1) Ayrıca, otomatik soğutma/ısıtma geçişi modunda da kullanılabilir
(2) Sadece Sky Air FBA, FCAG ve FCAHG bire bir kombinasyonları için
(3) Sadece RZAG*, RZASG*, RZQG* ve RZQSG* modellerinde

BRC1E53A/B/C

Sky Air ve VRV için kullanıcı dostu uzaktan kumanda

Belirleyici elektrik tüketimi için grafikli ekran (FBA-A, FCAG ve FCAHG kombinasyonunda çalışır)

Bağımsız olarak seçilebilecek geniş enerji tasarruf seçenekleri

› Talep kontrolü (1)
› Çalışma sıcaklık aralığı sınırı
› Geri ayar işlevi
› Hareket ve zemin sensörü bağlantısı (yeni dairesel atışlı ve tam düz kaset tipinde mevcuttur)
› kWh göstergesi (2)
› Ayar sıcaklığı otomatik sıfırlama
› Kapatma zamanlayıcısı

Altyapı soğutma uygulamaları için düşük maliyetli çözüm

> Sadece Sky Air A serisi veya Seasonal Smart dış ünite ile birlikte kullanılabilir

Diğer işlevler

› 3 adede kadar bağımsız program
› Menü işlevleri ayrı ayrı sınırlandırılabilir
› Sembollü veya metinli ekran seçimi
› Gün ışığı tasarruf tarihlerine göre otomatik güncellenen gerçek zaman saati
› Saat için dahili yedek güç (48 saate kadar). Güç kesintisi olsa dahi ayarlar daima korunur.
› Çok sayıda dil desteği:
BRC1E53A: İngilizce, Almanca, Fransızca, Hollandaca, İspanyolca, İtalyanca, Portekizce
BRC1E53B: İngilizce, Çekçe, Hırvatça, Macarca, Romence, Slovence, Bulgarca
BRC1E53C: İngilizce, Yunanca, Rusça, Türkçe, Lehçe, Slovakça, Arnavutça

(1) Sadece RZAG*, RZASG*, RZQG*, RZQSG* modellerinde mevcuttur I (2) Sadece Sky Air FBA, FCAG ve FCAHG bire bir kombinasyonlar içindir

BRC1D52

Sky Air ve VRV için kablolu kumanda

BRC1D52

› Program zamanlayıcı: Beş günlük işlem planı ayarlanabilir
› Evde yokken çalışma (donma koruması): siz evde yokken iç ortam sıcaklığı belirli bir seviyede tutulabilir. Bu fonksiyon ayrıca üniteyi AÇIK/KAPALI konuma da getirebilir
› Havalandırma modu ve fan devri için ayrı bir buton eklenmesi sayesinde kullanıcı dostu HRV fonksiyonu
› Hata yerinin ve durumunun anında görüntülenmesi
› Bakım sürelerinin ve maliyetlerinin düşürülmesi

ARC4*/BRC4*/BRC7*

Uzaktan kumanda

ARC466A1

BRC4*/BRC7*

Çalıştırma düğmeleri: ON/OFF, timer start/stop modu, timer on/off, zaman programı, sıcaklık ayarı, hava üfleme yönü (1), çalışma modu, fan devri kontrolü, filtre işareti sıfırlama (2), kontrol (2)/test çalışması (2)
Ekran: Çalışma modu, pil değişimi, sıcaklık ayarı, hava akış yönü (1), zaman programı, fan devri, kontrol/test çalışması (2)

1. FXDQ, FXSQ, FXNQ, FBDQ, FDXM ve FBA için geçerli değildir
2. Sadece FX** üniteleri için
3. Tüm uzaktan kumanda özellikleri için, çalıştırma kılavuzuna bakın

Çoklu bölgeli kumanda

Çoklu bölgeli sistem her oda için kontrol sağlar. Motorlu damperlerle birlikte monte edilirse Daikin kanallı çözümler kullanılarak anında uyarlanabilir. Bu sistem, ana odada bulunan bir merkezi termostat ve bölgelerin her biri için bağımsız termostatlar üzerinden, bir iç üniteye bağlı 8 bölgeye kadar kontrolü mümkün kılar.

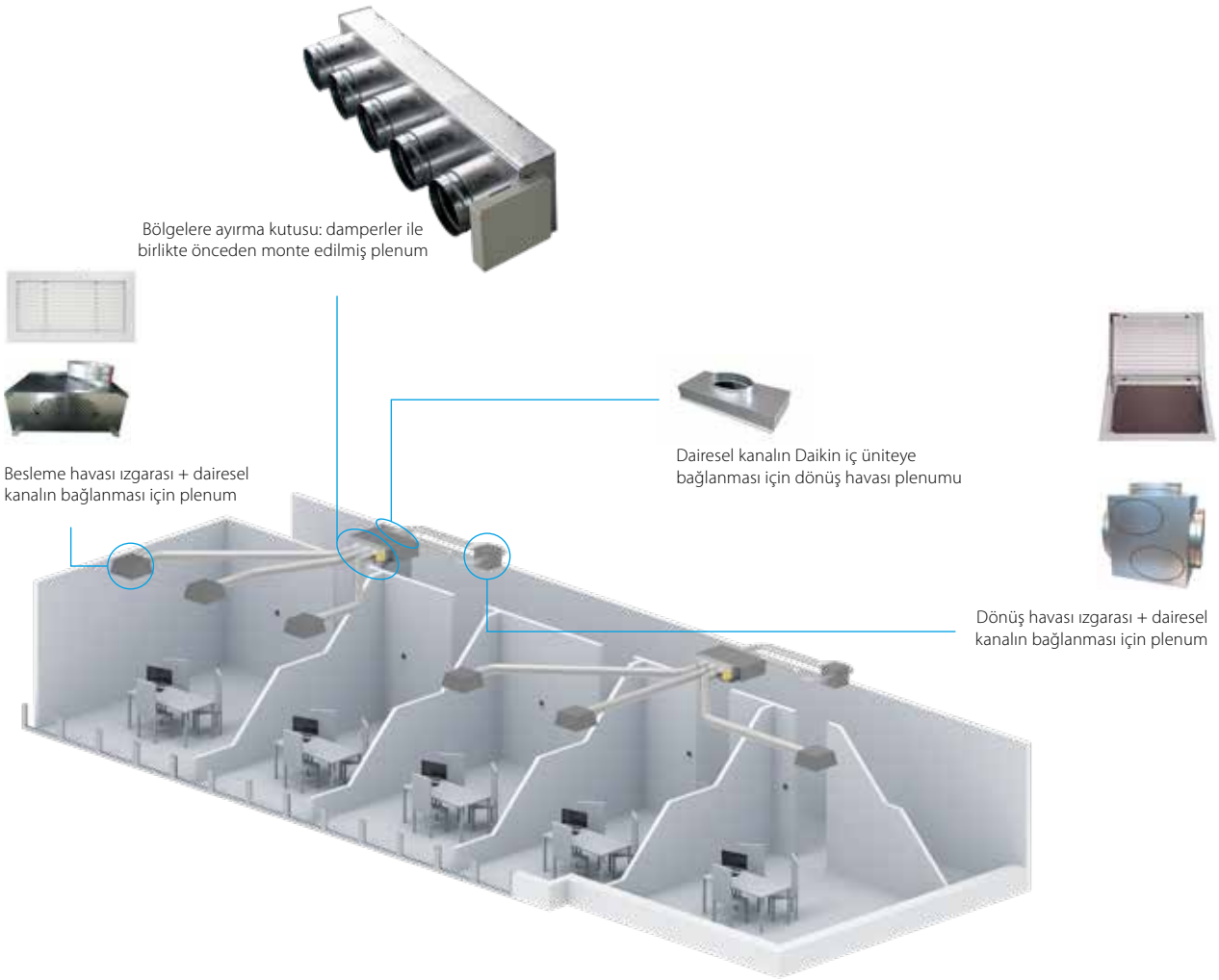

Uyumluluk

				SkyAir														VRV																	
				FDXM-F9				FBA-A(9)							ADEA-A			FXDQ-A3							FXSQ-A											
Motorlu damper sayısı		Referans	Boyutlar Y x G x D (mm)	25	35	50	60	35	50	60	71	100	125	140	71	100	125	15	20	25	32	40	50	63	15	20	25	32	40	50	63	71	80	100	125	140
Standart Tavan Boşluğu	2	AZEZ6DAIST07XS2	300 x 930 x 454																						•	•	•	•								
		AZEZ6DAIST07S2						•	•																				•	•						
	3	AZEZ6DAIST07XS3	300 x 930 x 454																						•	•	•	•								
		AZEZ6DAIST07S3						•	•																				•	•						
	4	AZEZ6DAIST07S4	300 x 930 x 454					•	•																				•	•						
		AZEZ6DAIST07M4	300 x 1.140 x 454							•	•				•																•		•			
	5	AZEZ6DAIST07M5	300 x 1.425 x 454							•	•				•																•		•			
		AZEZ6DAIST07L5										•	•	•		•	•																	•	•	
	6	AZEZ6DAIST07M6	300 x 1.638 x 454							•	•				•																•		•			
		AZEZ6DAIST07L6										•	•	•		•	•																	•	•	
	7	AZEZ6DAIST07L7	515 x 1.425 x 454									•	•	•		•	•																	•	•	
		AZEZ6DAIST07XL7																																		•
	8	AZEZ6DAIST07L8	515 x 1.425 x 454									•	•	•		•	•																	•	•	
		AZEZ6DAIST07XL8																																		•
Kompakt Tavan Boşluğu	2	AZEZ6DAISL01S2	210 x 720 x 444	•	•													•	•	•	•															
	3	AZEZ6DAISL01S3	210 x 720 x 444	•	•													•	•	•	•															
	4	AZEZ6DAISL01M4	210 x 930 x 444																			•	•													
	5	AZEZ6DAISL01L5	210 x 1.140 x 444			•	•																	•												

Kumandalar

Seçim yapabileceğiniz 3 kontrolör modeli mevcuttur: Renkli, dokunmatik veya basitleştirilmiş

AZCE6BLUEZEROCB (Kablolu)

Bluezero - ana termostatı

› Birden fazla bölgenin kontrolü için sezgisel, grafikli, renkli, dokunmatik ekran

AZCE6THINKCB (Kablolu)
AZCE6THINKRB (Kablosuz)

Think - bölge termostatları

› Tek bölge kontrolü için düşük enerjili e-mürekkep ekranlı grafikli dokunmatik düğmeli

AZCE6LITECB (Kablolu)
AZCE6LITERB (Kablosuz)

Lite - bölge termostatı

› Sıcaklık kontrolü için dokunmatik düğmeler içeren basitleştirilmiş termostat

› Opsiyonel veriyolu kablosu (2 x 0,5 mm² | 2 x 0,22 mm²), 15 m uzunluk: AZX6CABLEBUS15, 100 m uzunluk: AZX6CABLEBUS100

AZX6WSPHUB

AZX6WSC5GER

Uzaktan kumanda için web sunucusu

› Çoklu bölgeye ayırma kit(ler)i için bulut tabanlı uzaktan kumanda
› Bölgelerin yapılandırılması ve kontrolü (sıcaklık, çalışma modu, ...)
› Web portalı üzerinden erişim veya Android/IOS uygulaması
› Ethernet ve WIFI'yi destekler
› AZX6WSPHUB:
  › DIN rayına kurulum için
  › 32 bölge kutusu kontrol edilebilir
› AZX6WSC5GER:
  › Üniteye montaj için
  › Tek bölge kutusunu kontrol eder

AZX6WSPBAC

AZX6KNXGTWAY

BACnet veya KNX geçidi

› Her bir bölgenin AÇIK/KAPALI kontrolüne izin verir
› Her bir bölgenin sıcaklık kontrolü
› Çalıştırma modunun durum göstergesi
› Sistem başına bir geçit gereklidir

Panjurlar ve plenumlar

Besleme havası panjurları ve plenumları

RDHV040015BKX

Duvar tipi besleme panjuru

› Yatay ve düşey ayarlanabilir kanatlı

RLQV040015BKX

Tavan tipi besleme panjuru

› 15° açılı yatay kanatlarla
› Düşey kanatlar manuel olarak ayarlanabilir

PREJ0400150T

Besleme panjuru plenumu

› Deşarj panjuruna dairesel kanatların bağlanması için
› Yalıtımlı galvanize çelik
› Çap 250 mm

Dönüş havası panjurları ve plenumları

RRFR050050BTX

Entegre filtreli dönüş havası panjuru

› Havadaki partikülleri filtreler

BR500

Dönüş panjuru plenumu

› Dönüş havası panjuruna 1 ila 4 dairesel kanalın bağlanması için
› Çap 250 mm

AZCEZDAPR07*

Dönüş havası plenumu

› Daikin gizli tavan tipi ünitelere 1 ila 4 dairesel kanalın bağlanması için
› Çap 250 mm
› İç üniteye bağlanması için farklı boyutları (XS, S, M, L, XL) mevcuttur

Merkezi kumanda

Sky Air ve VRV sistemi, 2 adet kullanımı kolay kompakt uzaktan kumandayla merkezi olarak kontrol edilebilir.
Bu kontroller bağımsız şekilde veya şunlarla kombine kullanılabilir:
1 grup = birkaç (16 adede kadar) iç ünite kombine
1 bölge = birkaç grup kombine
Merkezi uzaktan kumanda, kiraya verilen ve düzensiz kullanılan ticari binalarda kullanım için idealdir ve iç ünitelerin kullanıcılara göre grup halinde sınıflandırılmasına (bölgelere ayrılmasına) olanak sağlar.

DCS302C51

Merkezi kumanda

64 iç ünite grubunun (zon) bağımsız kontrolünü sağlar.
› maksimum 64 grup (128 iç ünite, maks. 10 dış ünite) kontrol edilebilir
› ayrı konumlardaki 2 merkezi uzaktan kumanda ile maksimum 128 grup (128 iç ünite, maks. 10 dış ünite) kontrol edilebilir
› bölge kontrolü
› grup kontrolü
› arıza kodu görüntüleme
› 1.000 m maksimum kablo uzunluğu (toplam: 2.000 m)
› HRV'nin hava akış yönü ve hava akış oranı kontrol edilebilir
› gelişmiş zamanlayıcı fonksiyonu

DCS301B51

Birleşik AÇMA/KAPATMA kumandası

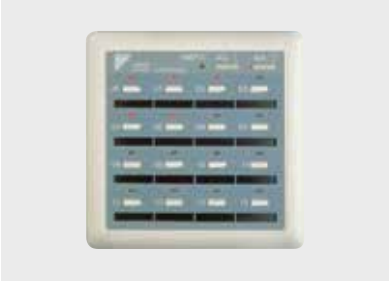

16 grup iç ünitenin eşzamanlı ve bağımsız kontrolünü sağlar.
› maksimum 16 grup (128 iç ünite) kontrol edilebilir
› ayrı konumlarda 2 uzaktan kumanda kullanılabilir
› çalışma durumu göstergesi (normal çalışma, alarm)
› merkezi kumanda göstergesi
› 1.000 m maksimum kablo uzunluğu (toplam: 2.000 m)

DCS601C51

intelligent touch Controller

VRV sistemleri (maks. 64 iç ünite grubu) ayrıntılı ve kolay şekilde görüntülenebilir ve çalıştırılabilir.

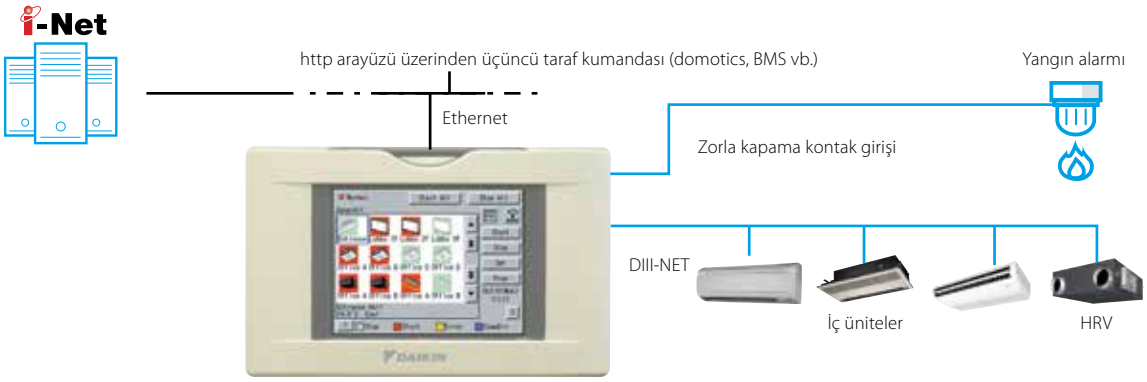

DCS601C51

Diller
- İngilizce
- Fransızca
- Almanca
- İtalyanca
- İspanyolca
- Felemenkçe
- Portekizce

Sistem düzeni
- Maksimum 64 iç ünite kontrol edilebilir
- Dokunmatik panel (simge ekranı ile renkli LCD)

Kumanda
- Bağımsız kumanda (ayar noktası, başlat/durdur, fan devri) (maks. 64 grup/iç ünite)
- Ayarlanan programa geri dönme
- Gelişmiş programlama işlevi (8 program, 17 model)
- Zonlarda esnek gruplandırma
- Yıllık program
- Yangın acil durum kumandası
- Kilitleme kontrolü
- Daha fazla HRV görüntüleme ve kumanda fonksiyonu
- Otomatik soğutma / ısıtma geçişi
- Isıtma optimizasyonu
- Sıcaklık sınırlama
- Parolalı güvenlik: 3 seviye (genel, idare ve servis)
- Hızlı seçim ve tam kontrol
- Basit gezinme

İzleme
- Grafiksel Kullanıcı Arayüzü (GUI) ile görüntüleme
- Simge rengi ekranı değiştirme fonksiyonu
- İç ünite çalıştırma modu
- Filtre değiştirme göstergesi

Maliyet performansı
- Bedelsiz soğutma fonksiyonu
- Çalışma tasarrufu
- Kolay montaj
- Kompakt tasarım: sınırlı montaj alanı
- Toplam enerji tasarrufu

Açık arayüz
- Açık arayüz üzerinden başka bir marka (domotics, BMS, vs.) herhangi bir kumanda ile iletişim mümkündür (http seçeneği DCS007A51)

Bağlanabilecek üniteler
- VRV
- HRV
- Sky Air
- Split (arayüz adaptörü ile)

DCC601A51

intelligent Tablet Controller

Bulut bağlantılı gelişmiş merkezi kumanda

- Sezgisel ve kullanımı kolay arayüz
- Bağımsız ve çoklu saha uygulamaları için esnek konsept
- 3. taraf ekipmanın entegrasyonu sayesinde toplam çözüm
- Nerede olursanız olun, küçük ticari binanızı takip ve kontrol edin

2 çözüm:

Lokal çözüm
› Çevrimdışı merkezi kumanda
› Şık opsiyonel ekran her türlü iç dekora uyum sağlar

Bulut çözümü
› Herhangi bir cihazdan (dizüstü bilgisayar, tablet...) esnek online kontrol
› Bir veya çok sayıda sahayı takip ve kontrol edin
› Farklı sistemlerin enerji tüketimini karşılaştırın (1)
› Yerel yönetmeliklere uyum için enerji tüketimi takibi

Sistem düzeni

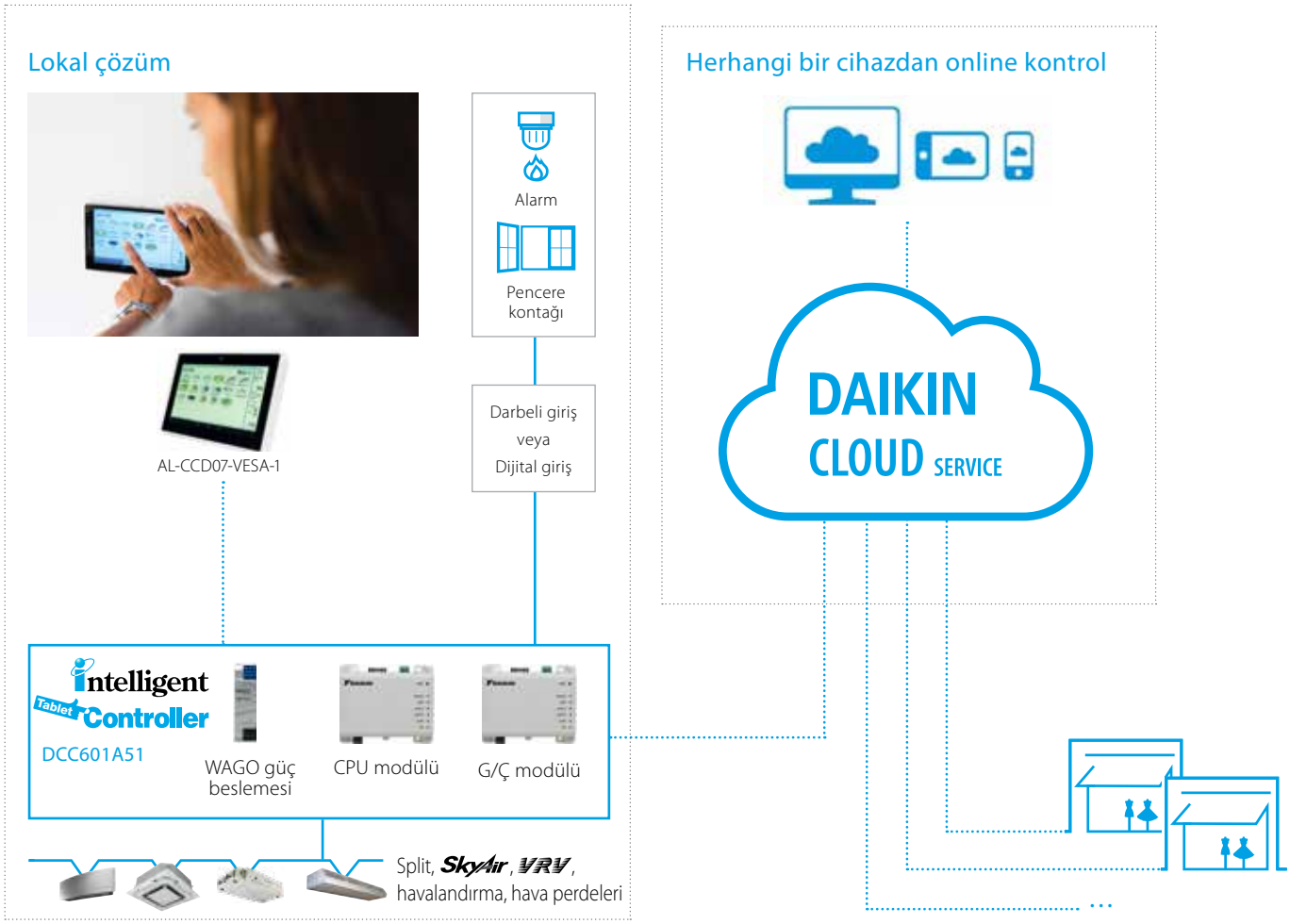

(1) VRV ve Sky Air R-32 serileri için tüketim verileri entegre edilir; diğer (HVAC) sistemleri için sahada temin edilecek kWh sayaçları gereklidir.

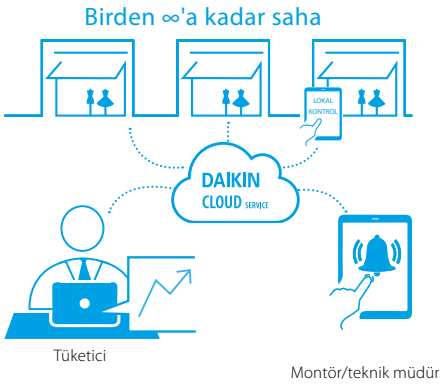

Toplam çözüm

› Daikin ürünlerinin ve 3. taraf ekipmanın büyük entegrasyonu sayesinde kapsamlı çözüm
› Geniş bir dizi Daikin ünitesini (Split, Sky Air, VRV, Havalandırma, Biddle hava perdeleri) bağlayın
› Tüm binanın merkezi kontrolü
› Mağaza konfor düzeyinin daha iyi yönetimi ile müşteri alışveriş deneyimini iyileştirin

Daikin Bulut Servisleri

› Nerede olursanız olun, binanızı kontrol edin
› Çok sayıda sahayı takip ve kontrol edin
› İlk sorun giderme amacıyla montör veya teknik müdür buluta uzaktan bağlanabilir
› Farklı sistemlerin enerji tüketimini karşılaştırın (1)
› Enerji kullanımınızı yönetin ve takip edin

YENİ
Şeffaf kontrol paneline genel bakış

Enerji yönetimi ve tüketim takibi

Kullanımı kolay dokunmatik kumanda

› Yerel kontrol için Daikin tarafından sağlanan şık opsiyonel ekran her türlü iç dekora sorunsuz uyum sağlar
› Sezgisel ve kullanımı kolay arayüz
› Basit kontrollü kapsamlı çözüm
› Kolay devreye alma

Esnek

› kWh sayaçları, acil durum girişi, pencere kontağı, … gibi 3. taraf cihazları için darbe girişleri/dijital girişler
› Modüler konsept bulut sistemin işinizle birlikte büyümesini sağlar
› Kumanda başına 32 adede kadar üniteyi ve saha başına 320 adede kadar üniteyi kontrol edin

(1) sadece belirli iç ünitelerle birlikte kullanılabilir

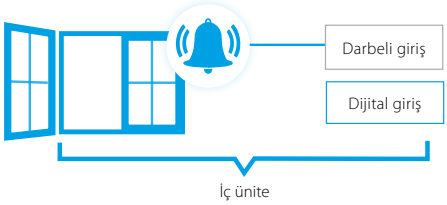

İşlevlere genel bakış

		Lokal çözüm	Bulut çözümü
Diller		Yerel cihaza bağlıdır	EN, DE, FR, NL, ES, IT, EL, PT, RU, TR, DA, SV, NO, FI, CS, HR, HU, PL, RO, SL, BG, SK
Sistem düzeni	Bağlanabilir iç ünite sayısı	32	32
	Çok sayıda saha kontrolü		●
Takip ve kontrol	Temel kontrol işlevleri (Açma/Kapatma, mod, filtre işareti, ayar noktası, fan devri, havalandırma modu, oda sıcaklığı, …)	●	●
	Uzaktan kumanda engelleme	●	●
	Tüm cihazları Açma/Kapatma	●	●
	Zon kontrolü		●
	Grup kontrolü	●	●
	Haftalık program	●	●
	Yıllık program		●
	Ara kilit kumandası	●	●
	Ayar noktası sınırlama		●
	Çalışma moduna göre enerji kullanımı görüntüleme		●
Bağlanabilecek üniteler:	DX split, Sky Air, VRV	●	●
	Modular L Smart, VAM, VKM havalandırma	●	●
	Hava perdeleri	●	●

Mevcut Daikin Bulut Hizmeti seçenekleri için seçenekler listesine bakın

intelligent touch Manager

Tüm ürün kategorilerine tam entegre

Mini BMS

DCM601A51

intelligent touch Manager

- Fiyat açısından rekabetçi mini BMS
- Daikin ürünlerinin kategoriler arasında entegrasyonu
- Üçüncü parti cihazların entegrasyonu

WAGO seçim aracını my.daikin.eu adresinden indirin

› WAGO malzemelerinin kolay seçimi
› Malzeme listesi oluşturma
› Zaman tasarrufu
- Kablo şemalarını içerir
- iTM için devreye alma/ön ayar verilerini içerir

Ziyaret edin:

YouTube

https://www.youtube.com/DaikinEurope

Genel sistem bilgileri

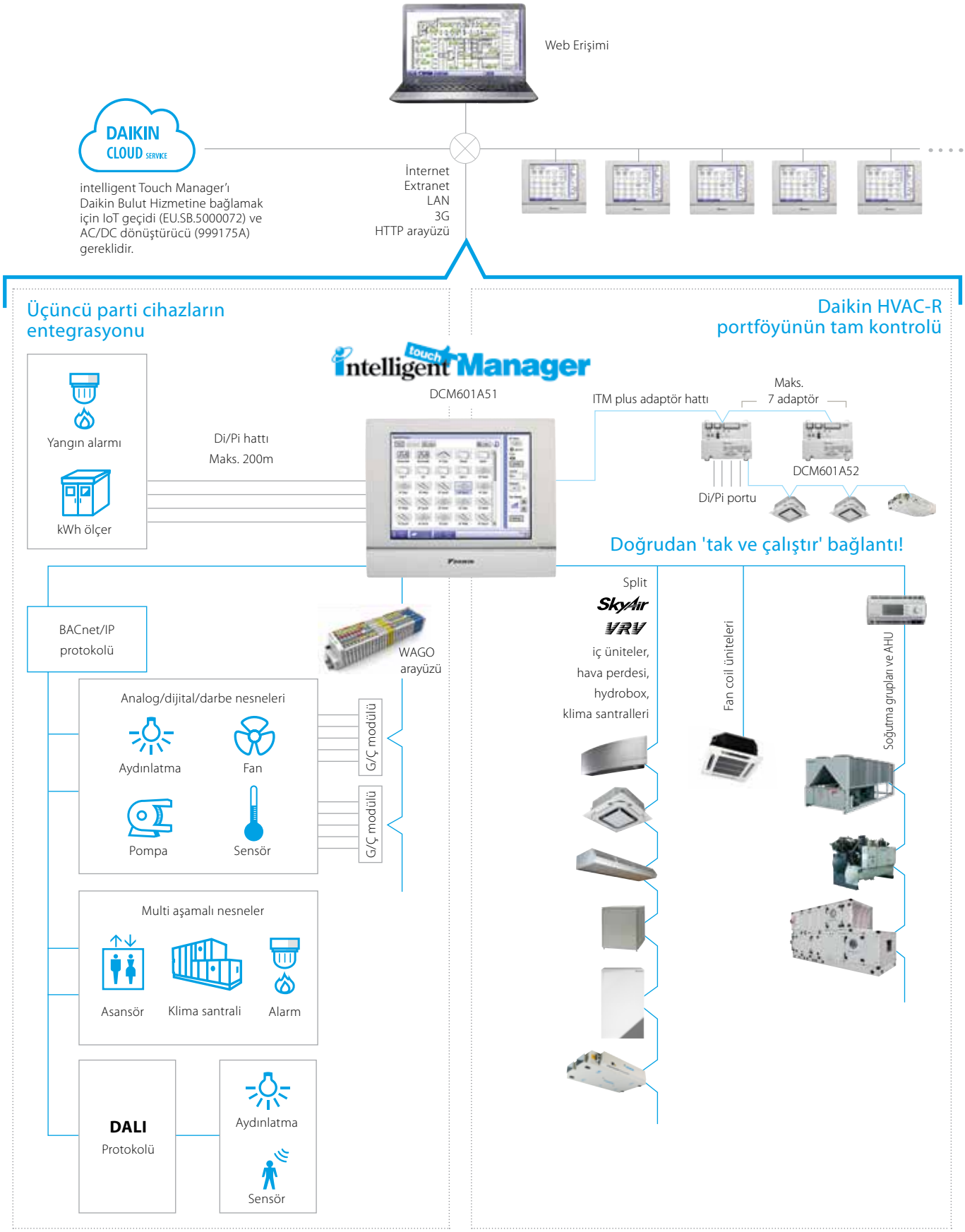

intelligent touch Manager

Kullanıcı dostu
› Sezgisel kullanıcı arayüzü
› Görsel plan görünümü ve iç ünite temel işlevlerine doğrudan erişim
› Tüm işlevlere dokunmatik ekrandan veya web arayüzünden doğrudan erişim

Akıllı enerji yönetimi
› Enerji kullanımının plana uygun olup olmadığını takip eder
› Enerji kayıplarının kaynaklarını tespit edilmesine yardımcı olur
› Güçlü programlar, yıl boyunca doğru çalışmayı garanti eder
› Klima çalışmasını ısıtma vb. gibi diğer cihazlarla entegre ederek enerji tasarrufu sağlar

Esneklik
› Çapraz kategori entegrasyonu (ısıtma, klima, merkezi sistemler, soğutma, klima santralleri)
› 3. taraf ürünlerinin entegrasyonu için BACnet protokolü
› WAGO modüllerinde aydınlatma elemanları, pompalar... vb. cihazların entegrasyonu için G/Ç
› Küçük ila büyük uygulamalar için modüler kavram
› Bir ITM vasıtasıyla 512 adede kadar iç ünite grubunu kontrol edin ve web arayüzünden çok sayıda ITM'i birleştirin

Kolay servis ve devreye alma
› Saha ziyaretlerini azaltmak amacıyla uzaktan soğutucu akışkan sızdırmazlık kontrolü
› Basitleştirilmiş sorun giderme
› Önceden devreye alma aracı sayesinde devreye alma sırasında zaman tasarrufu
› İç ünitelerin otomatik kaydı

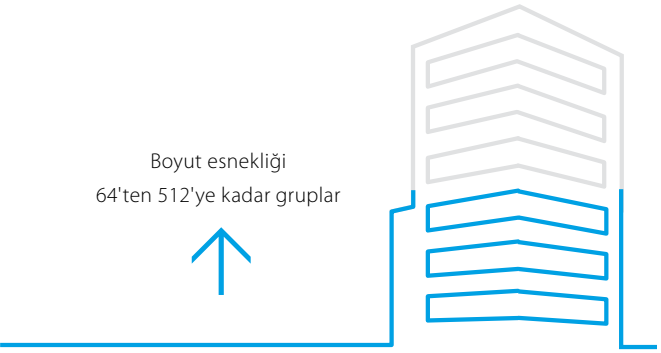

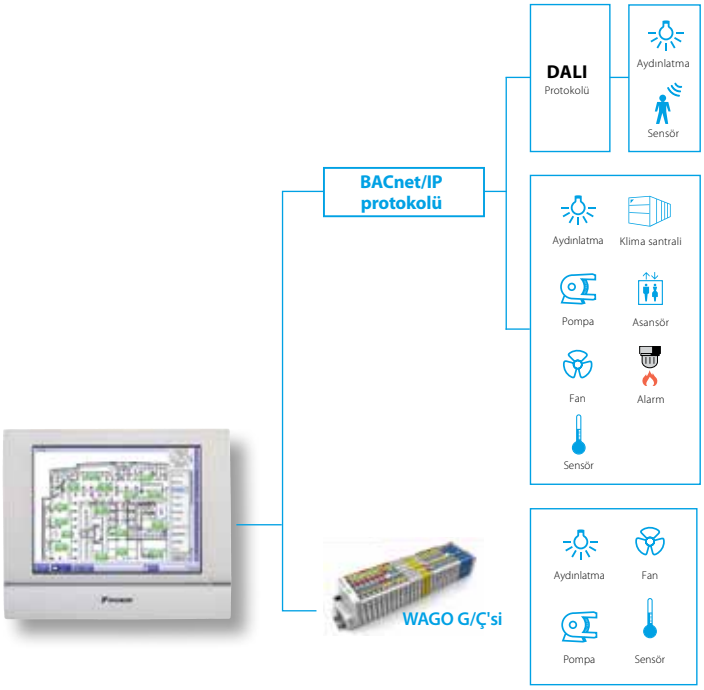

İşlevlere genel bakış

Diller

- İngilizce
- Fransızca
- Almanca
- İtalyanca
- İspanyolca
- Felemenkçe
- Portekizce

Yönetim

- html 5 üzerinden web erişimi
- Gücün Oransal Dağıtımı (seçenek)
- İşletim geçmişi (arızalar, …)
- Akıllı enerji yönetimi
  - enerji kullanımının plana uygun olup olmadığını takip eder
  - enerji kayıplarının kaynaklarını tespit eder
- Geri ayar işlevi
- Hareketli sıcaklık

WAGO Arayüzü

- 3. taraf cihazların modüler entegrasyonu
- Çok farklı giriş ve çıkış seçeneği mevcuttur. Daha ayrıntılı bilgi için seçenekler listesine bakın

Açık http arayüzü

- Açık arayüz üzerinden başka bir marka (domotics, BMS, vs.) herhangi bir kumanda ile iletişim mümkündür (http seçeneği DCM007A51)

Sistem düzeni

- En fazla 512 ünite grubu kontrol edilebilir (ITM + 7 iTM Plus adaptörleri)

Kumanda

- Bireysel kumanda (512 grup)
- Program ayarı (Haftalık program, yıllık takvim, sezonsal program)
- Ara kilit kumandası
- Ayar noktası sınırlama
- Sıcaklık sınırlama

DALI entegrasyonu

- Işıkları kontrol edin ve takip edin
- Daha kolay tesis yönetimi; bir ışık veya ışık kumandası arızalandığında hata sinyali alın
- Klasik ışık şemasına göre daha az kablo gerektiren esnek yaklaşım
- Gruplama yapmak ve sahneleri kontrol etmek daha kolaydır
- Akıllı Touch Manager ve DALI arasında WAGO BACnet / IP arayüzüyle bağlantı

Bağlanabilecek üniteler:

- DX Split, Sky Air, VRV
- HRV
- Soğutma grupları (MT3-EKCMBACIP kumanda üzerinden)
- Daikin klima santrali (MT3-EKCMBACIP kumanda üzerinden)
- Fan coil'ler
- DS ve YS hydrobox'lar
- Biddle hava perdeleri
- WAGO G/Ç
- BACnet/IP protokolü
- Daikin PMS arayüzü (DCM010A51 seçeneği)

RTD

Modbus Arayüzü

RTD-NET
› Sky Air, VRV, VAM ve VKM takibi ve kontrolü için Modbus arayüzü

RTD-10
› Sky Air, VRV, VAM ve VKM BMS'sine gelişmiş entegrasyon:
- Modbus
- Gerilim (0-10 V)
- Direnç

› Sunucu odaları için master/yedek işlev

RTD-20
› Perakende ekonomizer
› Sky Air, VRV, VAM/VKM ve hava perdeleri gelişmiş kontrolü
› Bağımlı veya bağımsız zon kontrolü
› CO_2 sensörünün entegrasyonu sayesinde taze hava hacmi kontrolüyle gelişmiş konfor
› İşletme maliyetlerinden tasarruf sağlar
- ön/son ve ticari mod
- ayar noktası sınırlama
- genel kapatma
- uyarlama ölü aralığı için PIR sensörü

RTD-HO
› Sky Air, VRV, VAM ve VKM takibi ve kontrolü için Modbus arayüzü
› Akıllı otel odası kumandası

RTD-20 perakende ekonomizer
Mağaza uygulamalarında kontrol bölgeleri

Bölgelere ayırma

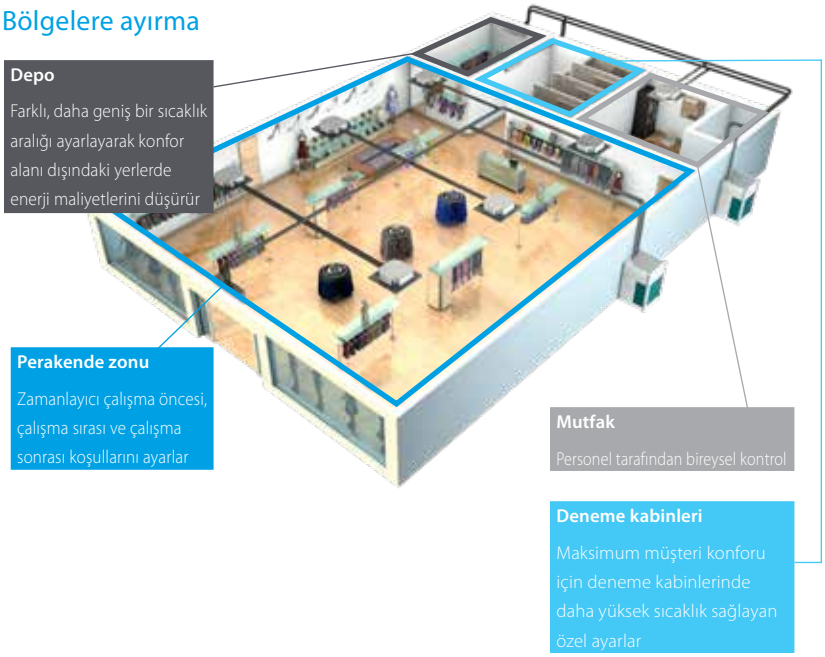

Kontrol seçeneklerinin avantajları
Kullanıcıların konforundan taviz vermeden klimanın çalışmasını optimize eder

RTD-20 olmadan
› Çalışma öncesi:
- Klima açık (zamanlayıcı) veya kapalıdır
- tüm mağaza ısıtılır veya soğutulur

› Çalışma sırası:
- Ayar noktası elde edilir
- personel, kumandaya erişebilir
- ısıtma / soğutma karışması meydana gelebilir
- kapı perdesinin ara kilitlenmesi mümkün değildir
- daima ayar noktası elde edilmeye çalışılır

› Çalışma sonrası:
- açık veya kapalıdır

RTD-20 ile
› Çalışma öncesi:
- başlatma sırasında katmanlaşma önleme
- ısıtma/soğutma koruma etkin
- Klima sadece iç ortam sıcaklığı 26°C'nin üzerinde veya 19°C'nin altında ise çalışır
- 19-23°C orta noktası elde edilir
- kumandalar kilitlidir
- ısıtma/soğutma karışması engellenir
- kapı perdesinin ara kilitlenmesi mümkündür
- mağaza modelleri öğrenilir ve ayar noktasına ulaşılması için "yeterli" ısıtma/soğutma sağlanır

› Çalışma sonrası:
- ısıtma/soğutma koruma etkin
- çalışma uzatma işlevi

Tüm temel mağaza çalışmaları tek bir kumandada entegre edilir
Kullanıcıların konforundan taviz vermeden klimanın çalışması optimize edilir

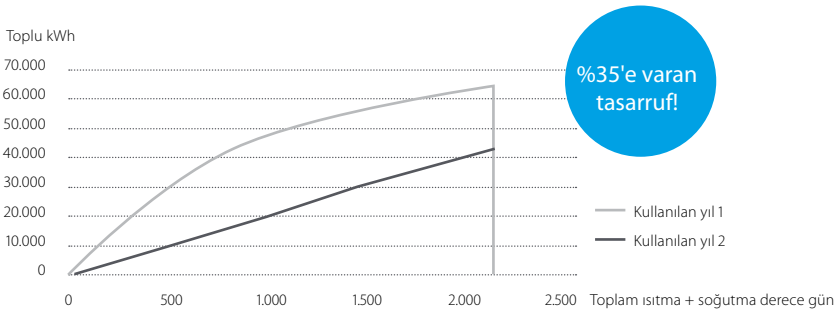

İşlevlere genel bakış

Ana fonksiyonlar	RTD-NET	RTD-10	RTD-20	RTD-HO
Boyutlar Y x G x D mm	100 x100 x 22			
Anahtar kartı + pencere kontağı				✓
Geri ayar işlevi				✓
Uzaktan kontrol işlevlerinin engellenmesi veya kısıtlanması (ayar noktası sınırlandırma, ...)	✓	✓	✓**	✓
Modbus (RS485)	✓	✓	✓	✓
Grup kontrolü	✓	✓	✓	✓
0 - 10 V kontrol		✓	✓	
Direnç kontrolü		✓	✓	
IT uygulaması		✓		
Isıtma ara kilidi		✓	✓	
Çıkış sinyali (açık/defrost, hata)		✓	✓****	✓
Perakende uygulaması			✓	
Kısmi oda kontrolü			✓	
Hava perdesi	✓***	✓***	✓	

(1): RTD-RA cihazları birleştirildiğinde

Kumanda fonksiyonları	RTD-NET	RTD-10	RTD-20	RTD-HO
Açık/Kapalı	M	M,V,R	M	M*
Ayarlı sıcaklık	M	M,V,R	M	M*
Mod	M	M,V,R	M	M*
Fan	M	M,V,R	M	M*
Panjur	M	M,V,R	M	M*
HRV Damper kontrolü	M	M,V,R	M	
Engelleme/Kısıtlama işlevleri	M	M,V,R	M	M*
Zorlamalı termo kapalı				

İzleme fonksiyonları	RTD-NET	RTD-10	RTD-20	RTD-HO
Açık/Kapalı	M	M	M	M
Ayarlı sıcaklık	M	M	M	M
Mod	M	M	M	M
Fan	M	M	M	M
Panjur	M	M	M	M
RC sıcaklığı	M	M	M	M
RC modu	M	M	M	M
Ünite sayısı	M	M	M	M
Arıza	M	M	M	M
Hata kodu	M	M	M	M
Dönüş havası sıcaklığı (Ortalama /Min/Maks)	M	M	M	M
Filtre alarmı	M	M	M	M
Termal açık	M	M	M	M
Defrost	M	M	M	M
Batarya Giriş/Çıkış sıcaklığı	M	M	M	M

M : Modbus / R : Direnç / V : Gerilim / C: kumanda
* : sadece odada birileri varken / ** : ayar noktası sınırlandırma / (*) varsa
*** : CYV hava perdesinde fan devri kontrolü yoktur / **** : çalıştırma ve arıza

EKMBDXB

DIII-net Modbus arayüzü

Split, Sky Air, VRV, küçük inverter soğutma grupları ve BMS sistemleri arasında sorunsuz bağlantı için entegre kumanda sistemi

› Modbus RS485 protokolü üzerinden iletişim
› VRV toplam çözüm için ayrıntılı takip ve kontrol
› DIII-net protokolü üzerinden kolay ve hızlı montaj
› Daikin DIII-net protokolü kullanıldığından bir grup Daikin sistemi (en fazla 10 dış ünite sistemi) için sadece bir modbus arayüzü gerekir

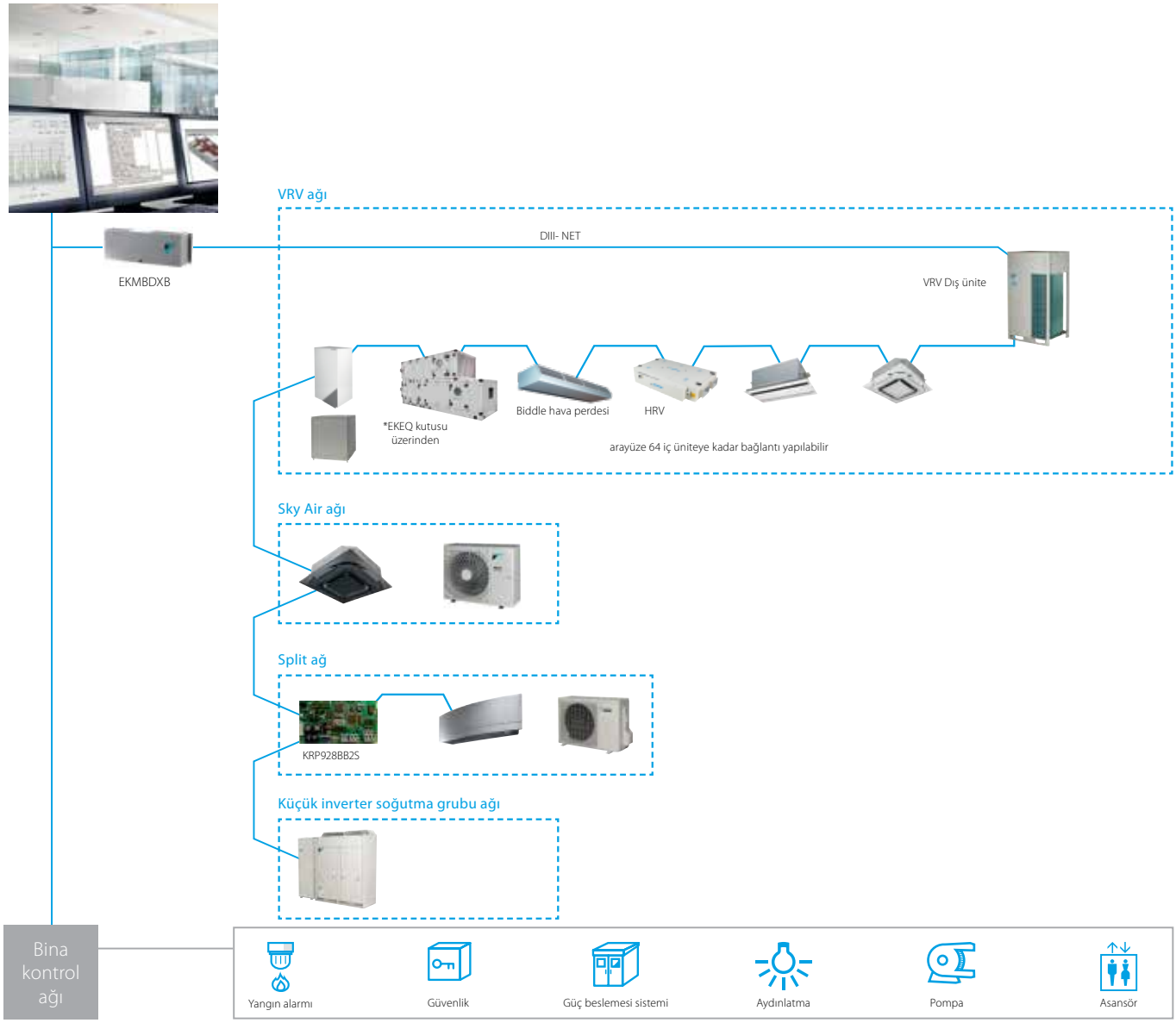

			EKMBDXB7V1
Bağlanabilir maksimum iç ünite sayısı			64
Bağlanabilir maksimum dış ünite sayısı			10
İletişim	DIII-NET - Not		DIII-NET (F1F2)
	Protokol - Not		2 kablolu; iletişim hızı: 9.600 bps veya 19.200 bps
	Protokol - Tip		RS485 (modbus)
	Protokol - Maks. Kablo uzunluğu	m	500
Boyutlar	YükseklikxGenişlikxDerinlik	mm	124x379x87
Ağırlık		kg	2,1
Ortam sıcaklığı - çalışma	Maks.	°C	60
	Min.	°C	0
Montaj			İç ortama montaj
Güç beslemesi	Frekans	Hz	50
	Gerilim	V	220-240

KLIC-DDV3
KLIC-DI_V2

KNX arayüzü

Split, Sky Air ve VRV'nin HA/BMS sistemlerine entegrasyonu

Ev Otomasyon sistemi için split iç üniteleri KNX arayüzüne bağlayın

BMS entegrasyonu için Sky Air / VRV iç üniteleri KNX arayüzüne bağlayın

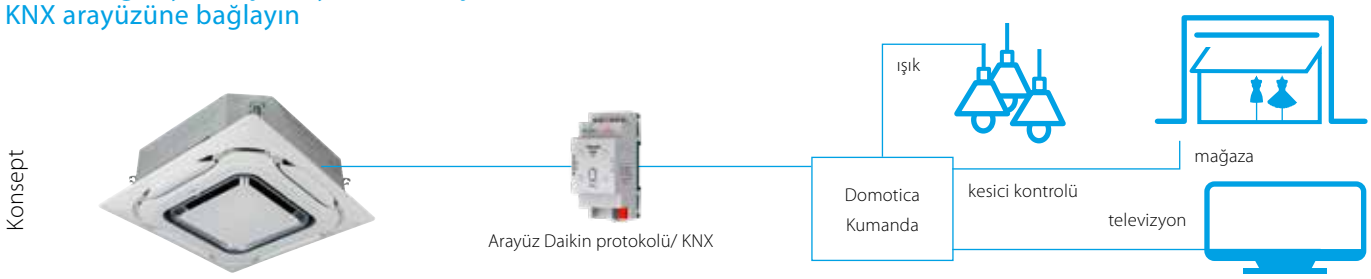

KNX arayüzü serisi

Daikin iç ünitelerin KNX arayüzü üzerinden entegrasyonu ışıklar ve kesiciler vb. gibi birkaç cihazın tek bir merkezi kumandadan takip ve kontrol edilmesine olanak sağlar. Bir diğer önemli özelliği de 'senaryoların' programlanabilmesidir. Son kullanıcının, senaryo seçildiğinde eşzamanlı olarak uygulanacak bir seri komut seçtiği "Evde Yokken Çalışma" örnek olarak gösterilebilir. Örneğin, "Evde yokken çalışma" modunda klima kapalıdır, ışıklar kapanır, kesiciler kapalıdır ve alarm açıktır.

KNX arayüzü

	KLIC-DDV3 boyut 45x45x15 mm	**KLIC-DI_V2 boyut 90x60x35 mm**	
	Split	**Sky Air**	**VRV**
Temel kontrol			
Açık/Kapalı	●	●	●
Mod	Otomatik, ısıtma, nem alma, fan, soğutma	Otomatik, ısıtma, nem alma, fan, soğutma	Otomatik, ısıtma, nem alma, fan, soğutma
Sıcaklık	●	●	●
Fan devri seviyeleri	3 veya 5 + otomatik	2 veya 3	2 veya 3
Swing	Durdurma veya hareket	Durdurma veya hareket	Salınım veya sabit konumlar (5)
Gelişmiş işlevler			
Hata yönetimi	Haberleşme hataları, Daikin ünitesi hataları		
Sahneler	●	●	●
Otomatik kapatma	●	●	●
Sıcaklık sınırlama	●	●	●
Başlangıç yapılandırması	●	●	●
Master ve bağımlı yapılandırma		●	●

Optimum çalışma koşullarının sağlanması için Daikin Bulut Hizmeti

Daikin Bulut Hizmeti, DX sistemlerine yönelik bulut tabanlı bir uzaktan kumanda ve takip çözümüdür. Gelişmiş bir kontrol, takip ve tahmin mantığı kullanarak Daikin Bulut Hizmeti düşük maliyetli seçenekleri belirlemenize, cihazlarınızın kullanım ömrünü uzatmanıza ve beklenmeyen sorunlara ilişkin risklerinizi azaltmanıza yardımcı olmak için Daikin uzmanlarından gerçek zamanlı veriler ve destek sunmaktadır.

Nerede olursanız olun Daikin uzmanlarıyla ekip halinde çalışarak sisteminizi takip ve kontrol edin*

Uzaktan kumanda ve enerji görselleştirme

Sizi enerji yönetiminin sürücü koltuğuna yerleştirir

- ☑ Nerede olursanız olun tesislerinizi kontrol ve takip edin
- ☑ Tüm tesislerinizin tek bir merkezi noktadan kontrolü ve takibi
- ☑ Sahaya gitmenize gerek kalmadan hataları uzaktan kontrol edin
- ☑ Farklı tesisleri karşılaştırarak enerji tüketiminizi görselleştirin ve enerji atıklarınızı azaltın
- ☑ IEQ parametrelerinin grafikli gösterimi (gün, hafta, ay, yıl)
- ☑ IEQ parametrelerini dışa aktarma ve yazdırma

Çoklu saha takibi

Bir sahadan ∞ çok sayıda sahaya kadar

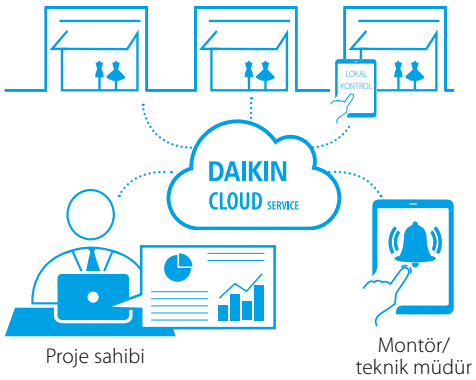

Uzaktan destek ve tanılama

Daikin uzmanı tarafından yürütülür, böylece kendi işinize daha fazla odaklanabilirsiniz

- ☑ Sistemin çalışma süresinin maksimuma çıkarılması ve acil onarım ihtiyaçlarının ortadan kaldırılması için sistem sapmalarına ilişkin erken uyarılar**
- ☑ Hizmet sağlayıcıları, işletme verilerine erişebilir, böylece sahaya hazırlıklı şekilde gelirler
- ☑ Hata durumunda uzaktan uzman desteği

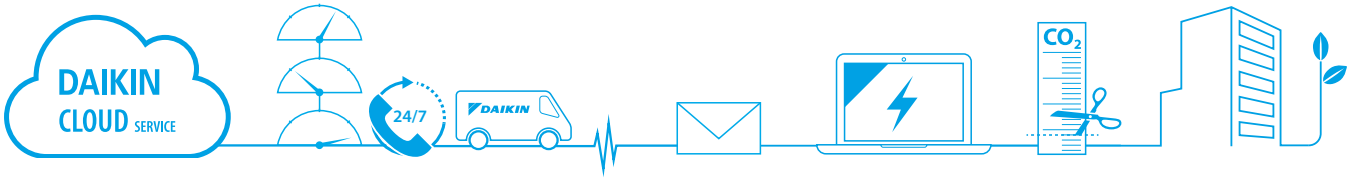

Öneriler ve optimizasyon

Uzman tavsiyeleriyle sisteminizden en fazla faydayı sağlayın

- ☑ Uzmanlar tarafından düzenli analizler ve optimizasyon raporu
- ☑ Enerji verimliliğinin ve konforun maksimum düzeye çıkarılması için projeye özel önlemler
- ☑ Sistem çalışması gerektiği gibi çalıştığından daha uzun sistem ömrü

Daikin Bulut Hizmeti için üyelik gereklidir. Daha fazla bilgi için satış temsilcinizle iletişim kurun.

* Daikin Bulut Hizmeti üzerinden sunulan Uzaktan Kumanda işlevi sadece bir intelligent Tablet Controller'ın bulunduğu sahalar için geçerlidir

** Sadece VRV sistemleri için geçerlidir

Daikin Bulut Hizmeti paketleri

	Kontrol ve takip	Uzaktan destek ve tanılama	Öneriler ve optimizasyon
Uzaktan kumanda, programlama ve ara bağlantı	✓ (sadece DCC601A51)	✓ (sadece DCC601A51)	✓ (sadece DCC601A51)
Enerji takibi	✓	✓	✓
Çoklu saha standardı	✓	✓	✓
Alarm geçmişi ve e-posta bildirimleri**	✗	✓	✓
Tahminler ve e-posta bildirimleri**	✗	✓	✓
Çalışma verilerine erişim	✗	✓	✓
İç ünite kullanım analizi	✗	✓	✓
Dış ünite kullanım analizi	✗	✓	✓
Daikin'dan uzaktan tanılama ve destek	✗	✓	✓
Daikin'dan düzenli analizler ve optimizasyon önerileri	✗	✗	✓
Bakım programlarıyla birleştirilebilir: - Teknik inceleme - Koruyucu Bakım Planı - Kapsamlı Bakım Planı	✗	✗	✓

Paketler bulunduğunuz bölgedeki stoklara dayalıdır
Daikin Bulut Hizmeti, VRV Bulut ve i-Net hizmetlerinin yerini almıştır.

Esnek çözüm

Bir yerel kontrol kullanarak, Daikin Bulut Hizmeti üzerinden uzaktan kontrol ederek veya her ikisini birden kullanarak tesislerinizi ihtiyaçlarınıza göre yönetin.

Nerede olursanız olun kontrol* sizde

Daikin Bulut Hizmeti nerede olursanız olun PC'nizi, tabletinizi veya akıllı telefonunuzu kullanarak tesislerinizden birini veya birden fazlasını kontrol etmenize olanak sağlar.

Arızaların önlenmesi için tahmine dayalı VRV mantığı

Potansiyel arızaların tahmin edilmesi ve beklenmeyen maliyetlerin önlenmesi için işletme verileri Daikin algoritmaları tarafından sürekli olarak analiz edilir.

Şunlarla uyumludur:

› Intelligent Tablet Controller (DCC601A51)
› Intelligent Touch Manager (DCM601A51) + IoT geçidi
› LC8 + IoT geçidi

1. Şeffaf kontrol paneline genel bakış

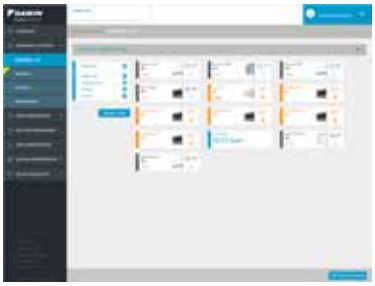
2. Sisteminizi takip ve kontrol edin

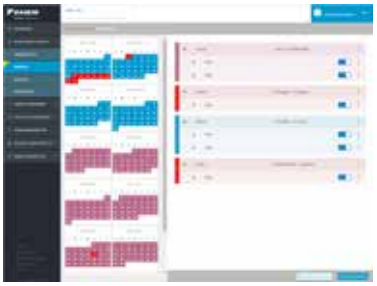
3. Kolay program ayarı

4. Enerji yönetimi ve tüketim takibi

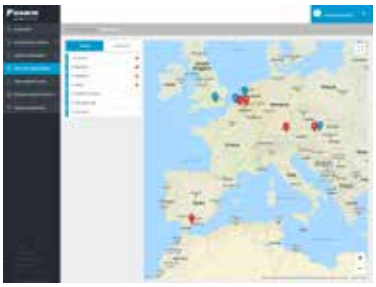
5. Çoklu saha yönetimi

DCS'de IEQ kontrol paneli

* Daikin Bulut Hizmeti üzerinden sunulan Uzaktan Kumanda işlevi sadece bir intelligent Tablet Controller'ın bulunduğu sahalar için geçerlidir

** Sadece VRV sistemleri için geçerlidir

K.RSS

Kablosuz oda sıcaklığı sensörü

Esnek ve kolay montaj

› Sensörün esnek şekilde yerleştirilebilmesi sayesinde doğru sıcaklık ölçümü
› Kabloya ihtiyaç duyulmaz
› Delik delinmesine gerek yoktur
› Yenileme için idealdir

Bağlantı şeması Daikin iç ünite PCB'si (örnek FXSQ)

RF alıcı

RF sensörü (iletici)

Teknik özellikler

			Kablosuz oda sıcaklığı sensör kiti (K.RSS)	
			Kablosuz oda sıcaklığı alıcısı	Kablosuz oda sıcaklığı sensörü
Boyutlar		mm	50 x 50	ø 75
Ağırlık		g	40	60
Güç beslemesi			16 VDC, maks. 20 mA	Yok
Pil ömrü			Yok	+/- 3 yıl
Pil türü			Yok	3 Volt Lityum pil
Maksimum aralık		m	10	
Çalışma sıcaklık aralığı		°C	0~50	
İletişim	Tip		RF	
	Frekans	MHz	868,3	

› Oda sıcaklığı, iç üniteye her 90 saniyede bir veya sıcaklık farkının 0,2°C veya daha yüksek olması durumunda gönderilir.

KRCS*

Kablolu oda sıcaklığı sensörü

› Sensörün esnek şekilde yerleştirilebilmesi sayesinde doğru sıcaklık ölçümü
› Her bir iç üniteye özel model kodunu seçenek tablolarında bulabilirsiniz.

Teknik özellikler

Boyutlar (YxG)	mm	60 x 50
Ağırlık	g	300
Branşman kablo uzunluğu	m	12

ADAPTÖR PCB'leri

Benzersiz gereksinimler için basit çözümler
Konsept ve avantajları

› Basit kumanda gereksinimlerinin karşılanması için düşük maliyetli seçenek
› Tekli veya çoklu ünitelerde kullanılabilir

			Bağlanabilecek üniteler:		
			Split	Sky Air	VRV
	(E)KRP1B* Kablo adaptörü	› Yardımcı ısıtma cihazlarının, nemlendiricilerin, fanların ve damperlerin entegrasyonunu kolaylaştırır › İç ünite tarafından beslenir ve iç üniteye monte edilir		●	●
	KRP2A*/KRP4A* Elektrikli cihazlar için kablo adaptörü	› 16 iç üniteyi (1 grubu) uzaktan başlatabilir ve durdurabilir (P1 P2 üzerinden KRP4A*) › 128 iç üniteyi (64 grubu) uzaktan başlatabilir ve durdurabilir (F1 F2 üzerinden KRP2A*) › Alarm gösterimi/ yangında kapanma › Uzak sıcaklık ayar noktası ayarı › Merkezi kumandayla birlikte kullanılamaz		●	●
	SB.KRP58M2	› RZAG-N* ve RZASG-M* serisi için düşük çalışma sesi ve talep kontrolü seçeneği › Takılması zorunlu olan EKMKSA2 plakası ayrı olarak sipariş edilmelidir		●	
	KRP58M51	› RZA-D serisi için düşük ses ve talep kontrol seçeneği. › Zorunlu takılan EKMKSA3 plaka içerir › Takılması zorunlu olan EKMKSA3 plakası ayrı olarak sipariş edilmelidir		●	
	DTA104A* Dış Ünite Harici Kontrol Adaptörü	› VRV sistemi çalışma modunun bireysel veya eşzamanlı kontrolü › Bireysel veya çoklu sistemlerin talep kontrolü › Bireysel veya çoklu sistemler için düşük çalışma sesi seçeneği			●
	DCS302A52-9 Bilgisayarlı kontrol için birleştirme adaptörü	› BMS'den ortak ekran (çalışma/arıza) ve birleştirilmiş kontrole (Açma/Kapatma) imkan tanır › Intelligent Touch Controller veya intelligent Touch Manager ile birlikte kullanılmalıdır › KRP2/4* ile birlikte kullanılamaz › Tüm VRV iç modelleriyle kullanılabilir			●
	KRP928* DIII-net için arayüz adaptörü	› Split ünitelerin Daikin merkezi kumandalara entegrasyonuna izin verir	●		
	KRP980* S21 portsuz split üniteler için adaptör	› Kablolu kumanda bağlanır › Daikin merkezi kumandalara bağlanır › Harici kontağa izin verir	●		
	KRP413* Kablo adaptörü normalde açık kontak / normalde açık darbe kontağı	› Güç kesintisi sonrası otomatik yeniden başlatmayı kapatır › Çalışma modu / hatası gösterimi › Uzak başlatma/durdurma › Uzaktan değiştirme çalışma modu › Uzaktan değiştirme fan devri	●		

Bazı adaptörler montaj kutusu gerektirir, daha fazla bilgi için seçenek listelerine bakınız

Aksesuarlar

EKRORO		› Harici AÇMA/KAPATMA veya cebri kapatma › Örnek: kapı veya pencere kontağı
EKRORO 3		› Harici AÇMA/KAPATMA veya cebri kapatma › F1/F2 kontağı › Örnek: kapı veya pencere kontağı
KRC19-26A		› Mekanik soğutma/ısıtma seçici › Soğutma/ısıtma/sadece fan arasında tüm sistem geçişine izin verir › Ünitenin A/B/C terminallerine bağlanır
BRP2A81		› Soğutma/ısıtma seçici PCB'si › VRV IV dış üniteye KRC19-26A'nın bağlantısı için gerekir

KENDİ KENDİNİ
TEMİZLEYEN PANELLER

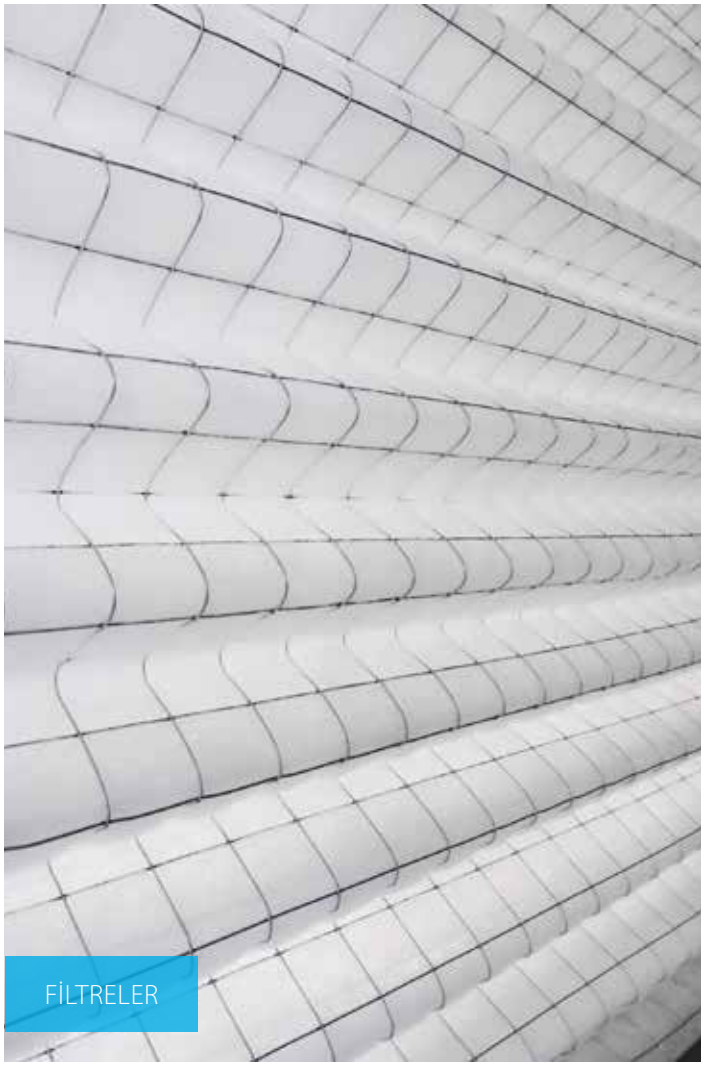

FİLTRELER

AKILLI SENSÖRLER

Seçenekler
ve aksesuarlar

Sky Air 142

İç üniteler 143
Dış üniteler 144
Rooftop üniteleri 145

Havalandırma 146

Kumanda sistemleri 148

Seçenekler - Sky Air

	İÇ ÜNİTELER	FCAHG-H FCAG-B	FFA-A9	FDXM-F9	FBA-A(9)
Paneller	Dekoratif panel (kaset tipi üniteler için zorunludur, diğerleri için opsiyoneldir)	Standart paneller: BYCQ140E (beyaz) / BYCQ140EW (tam beyaz)(1) / BYCQ140EB (siyah) Kendi kendini temizleyen paneller (2)(4): BYCQ140EGF (beyaz) / BYCQ140EGFB (siyah) Tasarım paneller: BYCQ140EP (beyaz) / BYCQ140EPB (siyah)	BYFQ60CW (beyaz) BYFQ60CS (gümüş rengi) BYFQ60B3 (standart)		
	Gerekli montaj yüksekliğinin düşürülmesi için panel ara parçası		KDBQ44B60 (sadece standart panel için)		
	3 veya 2 yönlü hava deşarjı için sızdırmazlık kiti	KDBHQ56B140 (11)	BDBHQ44C60		
	Sensör kiti	BRYQ140B (beyaz) BRYQ140BB (siyah) BRYQ140C (beyaz tasarım) BRYQ140CB (siyah tasarım)	BRYQ60AW (beyaz)(9) BRYQ60AS (gümüş rengi)(9)		
Bireysel kumanda sistemleri	Onecta uygulaması	BRP069C82 (14) (18)	BRP069C81 (18)	BRP069C81	BRP069C81 (18)
	Alıcı dahil uzaktan kumanda (alıcı dahil)	BRC7FA532F (beyaz) (11) (16) BRC7FA532FB (siyah) (11) (16) BRC7FB532F (beyaz tasarım) (11) (16) BRC7FB532FB (siyah tasarım) (11) (16)	BRC7EB530W standart panel için (5)(6) BRC7F530W beyaz panel için (5)(6) BRC7FS530S - gümüş rengi panel için (5)(6)	BRC4C65	BRC4C65
	Madoka **BRC1H519W7** (9) (Beyaz) / **BRC1H519S7** (9) (Gümüş rengi) / **BRC1K519K7** (9) (Siyah) Premium tasarımlı kullanıcı dostu kablolu kumanda	●	●	●	●
	BRC1E53A/B/C (3) (13) - Tam metinli arayüzlü ve arkadan aydınlatmalı kablolu kumanda	●	●	●	●
Merkezi kumanda sistemleri	DIII-net bağlantısı - merkezi kumandaya bağlantı için	standart	standart	standart	standart
	DCC601A51 - intelligent Tablet Controller	●	●	●	●
	DCS601C51 (13) - intelligent Touch Controller	●	●	●	●
	DCS302C51 (13) - Merkezi kumanda	●	●	●	●
	DCS301B51 (13) - Birleşik AÇMA/KAPATMA kumandası	●	●	●	●
Bina Yönetim Sistemi ve Standart protokol arayüzleri – bireysel kontrol için	**RTD-NET** - Takip ve kontrol için Modbus arayüzü	●	●	●	●
	RTD-10 - Alt yapı soğutma için Modbus arayüzü	●	●	●	●
	RTD-20 - Perakende sektörü için Modbus arayüzü	●	●	●	●
	RTD-HO - Oteller için Modbus arayüzü	●	●	●	●
	KLIC-DI - KNX Arayüzü	●	●	●	●
Bina Yönetim Sistemi ve Standart protokol arayüzleri – merkezi kontrol için	**DCM601A51** - intelligent Touch Manager	●	●	●	●
	EKMBDXB - Modbus arayüzü	●	●	●	●
	DCM010A51 - Daikin PMS arayüzü	●	●	●	●
	DMS502A51 - BACnet Arayüzü	●	●	●	●
	DMS504B51 - LonWorks Arayüzü	●	●	●	●
Filtreler	Yedek uzun ömürlü filtre, dokumasız tipte	KAF5511D160	KAF441C60		
	Kendi kendini temizleyen filtre	dekoratif panele bakınız		BAE20A62 (25 - 35) BAE20A102 (50 - 60)	
	Filtre hücresi				
Kablolar ve sensörler	Kendi kendini temizleyen panel uzatma kablosu (kendi kendini temizleyen panel ve Onecta uygulaması BİRLİKTE monte edildiğinde gereklidir)				
	KRCS - Harici kablolu sıcaklık sensörü	KRCS01-7B	KRCS01-4	KRCS01-4	KRCS01-4
	K.RSS - Harici kablosuz sıcaklık sensörü	SB.K.RSS_RFC (EKEWTSC-2 + K.RSS)	●		●
Kablolar, sensörler ve adaptörler	2 çıkış sinyalli kablo adaptörü (Kompresör / Hata, Fan çıkışı)	KRP1BA58 (10)(11)	KRP1B57 (10)	KRP1B56 (10)	
	Adaptör (taze hava giriş fanı için ara kilit)				KRP1B54
	4 çıkış sinyalli adaptör (Kompresör / Hata, Fan, Yardımcı ısıtıcı, Nemlendirici çıkışı)	EKRP1C12 (10)(11)	EKRP1B2		EKRP1B2 (7)
	Harici merkezi takip/kontrol için adaptör (tüm 1 DIII-NET sistemini kontrol eder)			KRP2A53 (10)	KRP2A51 (7)(10)
	Kuru kontaklar üzerinden harici takip/kontrol ve 0-140 Ω üzerinden ayar noktası kontrolü için adaptör	KRP4A53 (10)(11) (17)	KRP4A51	KRP4A54-9	KRP4A52 (10)
	Anahtar kartı ve/veya pencere kontak bağlantısı adaptörü (sadece BRC1H*, BRC1/2/3E* ile birlikte)	BRP7A53	BRP7A53	BRP7A54 (10)	BRP7A51 (12)
	Montaj kutusu / Adaptör PCB'leri montaj levhası (anahtar kutusunda yer olmadığında, montaj kutusu gereklidir)	KRP1H98A (11)	KRP4A93	KRP1BB101	KRP1B101/KRP1BB101
	Uzaktan AÇMA/KAPATMA veya Zorlamalı KAPATMA için kablo kiti	standart	standart	standart	standart
Diğerleri	Drenaj pompası kiti				
	Çoklu bölgelere ayırma kiti (model kodları ayrıntılı şekilde incelemek için bu katalogdaki çoklu bölgelere ayırma konulu tartışma kartına bakın)			2 damper (25 - 35) 3 damper (25 - 35) 4 damper (50) 5 damper (60)	2 damper (35 - 50) 3 damper (35 - 50) 4 damper (35 - 71) 5 damper (60 - 140) 6 damper (60 - 140) 7 damper (100 - 140) 8 damper (100 - 140)
	L tipi boru bağlantı kiti (yukarı yön)				
	Taze hava giriş kiti (doğrudan monte tip)	KDDP55C160-1 (hücre) KDDP55D160-2 (dağıtıcı) (11)	KDDQ44XA60		
	Yuvarlak kanal için hava deşarj adaptörü				KDAP25A56A (35-50) KDAP25A71A (60-71) KDAP25A140A (100-140)

(1) Kir oluşumu, beyaz yalıtımda daha belirgindir. Bu nedenle bu seçeneğin, kir yoğunluğu yüksek ortamlarda kurulmaması önerilir.
(2) BYCQ140EG(F)/EGFB seçeneğinin kontrol edilebilmesi için BRC1H*, BRC1E* kumandası gereklidir. Bu seçenekler, RXYSQ*, multi veya non-inverter split ünitelerle birlikte kullanamaz.
(3) İçerdiği diller:
A: İngilizce, Almanca, Fransızca, Hollandaca, İspanyolca, İtalyanca ve Portekizce
B: İngilizce, Bulgarca, Hırvatça, Çekçe, Macarca, Romence ve Slovakça
C: İngilizce, Yunanca, Lehçe, Rusça, Arnavutça, Slovakça ve Türkçe
(4) Bu seçenek sadece ince tozlu ortamlarda (ör. kıyafet mağazaları) kullanım için geliştirilmiştir. Yağlı veya yüksek nemli ortamlarda kullanmayın. F = daha küçük gözlü
(5) Algılama işlevi mevcut değildir.
(6) Ayrı kontrol edilebilen kanat işlevi mevcut değildir.
(7) Elektrikli ısıtıcı kuruyorsanız, her bir iç üniteye bir harici elektrikli ısıtıcı PCB seçeneği (EKRP1B2) gereklidir. Bu seçenekler için KRP4A96 montaj levhası gereklidir. Elektrikli ısıtıcılar ve nemlendiriciler sahada temin edilir. Bunları cihazın içine monte etmeyin.
(8) Bu seçenekler için montaj levhası KRP4A96 gereklidir. Maksimum 2 seçenek PCB'si monte edilebilir.

FDA125A	FDA200-250A	ADEA-A	FAA-B	FTXM-R	FHA-A(9)	FUA-A	FVA-A	FNA-A9
BYBS125D (19)						KDBTP49B140		
						KDBHP49B140		
BRP069C81 (18)	BRP069C82 (20)	BRP069C81 (18)	BRP069C81 (18)	PCB'ye entegre	BRP069C81 (18)	BRP069C81 (18)	BRP069C81 (18)	BRP069C81 (18)
BRC4C65	BRC4C65	BRC4C65	BRC7EA631 (71 class) BRC7EA632 (100 class)	ARC466A67	BRC7GA53-9	BRC7C58		BRC4C65
●	●	●	●		●	●	●	●
●	●	●	●	● (BRC073A1) BRCW901A03/A08 uzatma kabloları mevcuttur) (15)	●	●	●	●
standart	standart	standart	standart	KRP928BB2S (15)	standart	standart	standart	standart
●	●	●	●		●	●	●	●
●	●	●	●	● (15)	●	●	●	●
●	●	●	●	● (15)	●	●	●	●
●	●	●	●	● (15)	●	●	●	●
●	●	●	●	● (15)	●	●	●	●
●	●	●	●	● (15)	●	●	●	●
●	●	●	●	● (15)	●	●	●	●
●	●	●	●	● (15)	●	●	●	●
●	●	●	●	● (KLIC DD) (15)	●	●	●	●
●	●	●	●	● (15)	●	●	●	●
●	●	●	●	● (15)	●	●	●	●
●	●	●	●	● (15)	●	●	●	●
●	●	●	●	● (15)	●	●	●	●
●	●	●	●	● (15)	●	●	●	●
	BAFL502A250 (20)				KAF501B56 (35-50) KAF501B80 (60-71) KAF501B160 (100-140)	KAF5511D160	KAFJ95L160	
	BDD500B250							
KRCS01-4	KRCS01-8B	KRCS01-4	KRCS01-4		KRCS01-4	KRCS01-4		KRCS01-4
●	SB.K.RSS_FDA (EKEWTSC-1 + K.RSS)	●			●	●		●
	KRP4A51 (17)		KRP4A51 (10)	KRP413AB1S (15)			KRP1B57 (10)	
KRP1C64 (8)	KRP1C65	KRP1B54			KRP1B54 (10)			
EKRP1B2 (7)	EKRP1C13	EKRP1B2 (7)						KRP1B56
KRP2A51 (8)	KRP2A51 (17)	KRP2A51 (7)(10)						
		KRP4A52 (10)			KRP4A52 (10)	KRP4A53 (10)	KRP4A52 (10)	KRP4A54-9
BRP7A54 (8)	BRP7A54	BRP7A51 (12)	BRP7A51 (10)		BRP7A52 (10)	BRP7A53 (10)	BRP7A52 (10)	BRP7A51
KRP4A96		KRP1B101/KRP1BB101	KRP4B93		KRP1D93A (21)	KRP1BA97	KRP4AA95	KRP1BB101
EKRORO3		standart	standart		EKRORO4	EKRORO5	standart	standart
	BDU510B250VM		K-KDU572KVE		KDU50R63 (35 - 60) KDU50R160 (71 - 140)			
		2 damper (35 - 50) 3 damper (35 - 50) 4 damper (35 - 71) 5 damper (60 - 140) 6 damper (60 - 140) 7 damper (100 - 140) 8 damper (100 - 140)						
					KHFP5MA35 (35) KHFP5N63 (50-60) KHFP5N160 (71-140)			
					KDDQ50A140			
KDAJ25K140A		KDAP25A56A (35-50) KDAP25A71A (60-71) KDAP25A140A (100-140)						

(9) Bu seçenek, RR ve RQ modelleriyle birlikte kullanılamaz.
(10) Adaptör PCB'si için montaj kutusu gereklidir, model kodu için tabloya bakın.
(11) Bu seçenek, BYCQ140EG(F)/EGFB modeliyle birlikte kullanılamaz.
(12) En fazla 2 adet opsiyonel PCB monte edilebilir.
(13) Kumandaların monte edilmesi için kullanılabilecek kutular (KJB*) kumanda seçenekleri listesinde mevcuttur.
(14) Kendi kendini temizleyen panel ile Onecta uygulaması BİRLİKTE bağlandığında uzatma kablosu (EWHAR1) gereklidir.
(15) EKRS21 kablo demeti gereklidir. Bu kumandaların kullanılabilmesi için Standart Kablosuz LAN'ın kapalı konuma getirilmesi gerekir.
(16) Bu kumanda için aktif debi sirkülasyon işlevi mevcut.
(17) Bu seçenek, Onecta uygulamasıyla birlikte kullanılamaz.
(18) Sadece kablolu kumanda ve uzaktan kumanda ile birlikte kullanılabilir.
(19) Dekoratif panelin doğrudan üniteye montajı için EKBYBSD dekoratif panel seçeneği gereklidir.
(20) Bu seçenek, KRP4A51 ve KRP2A51 ile birlikte kullanılamaz. (filtre kullanılacaksa filtre haznesi gereklidir)
(21) 35-50 kapasite sınıfı için KKSAP50A56 montaj plakası gereklidir.

		R-32				
		RZAG-A	RZAG-NV1/NY1	RZASG-MV1/MY1	RZA-D	AZAS-MV1/MY1
Soğutucu akışkan branşman boruları (3)	ikili için		KHRQ58T	KHRQ58T	KHRQ22M20TA	
	üçlü için		KHRQ58H (100 - 140)	KHRQ58H (100 - 140)	KHRQ250H7	
	dörtlü için		KHRQ58T (3x) (125 - 140)	KHRQ58T (3x) (125 - 140)	KHRQ22M20TA (x3)	
	Asimetrik kombinasyonlar boru redüktörü	ASYCPIR (aşağıdaki tabloya bakın)				
Talep adaptör kiti			SB.KRP58M52 (1)	SB.KRP58M52 (1)	KRP58M51 (2)	
Alt plaka ısıtıcısı			EKBPH140N		EKBPH250D	
Ses muhafazası			EKLN140A		EKLN140A	

(1) KRP58M1 ve zorunlu EKMKSA2 montaj kiti içerir
(2) KRP58M51'in monte edilebilmesi için ilave bir montaj kiti (EKMKSA3) kullanılmalıdır (zorunlu)
(3) Metrik boyutlu soğutucu akışkan branşmanları için satış temsilcinizle iletişime geçin

Asimetrik kombinasyon seçeneği (Asimetrik kombinasyonlar boru redüktörü)

ASYCPIR		Sıvı	GAZ	
		ø 9,52 → ø 6,4	ø 12,7 → ø 9,52	ø 15,9 → ø 12,7
RZAG35A	FDXM50F9		●	
	FFA50A9		●	
	FBA50A9		●	
	FCAG50B		●	
	FNA50A9		●	
	FTXM50R		●	
	FHA50A9		●	
RZAG60A	FBA71A9	●		
	FCAG71B	●		●
	FTXM71R			●
	FHA71A9	●		●

Kullanım örneği:
1) ø12,7'lik bir borunun ø15,9 için bir gaz borusu bağlantı portuna bağlanması:

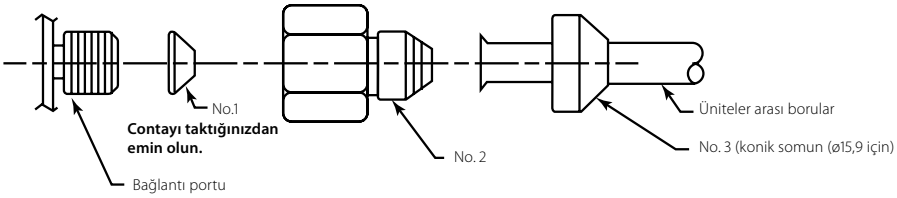

Stoklara Özel Üretilen üniteler için sahada temin edilen **aksesuarlar**

		BASE serisi (UATYA-BBAY1)					FC2 serisi (UATYA-BFC2Y1)						FC3 serisi (UATYA-BFC3Y1)						
		25-30	**40-50**	**60-70**	**80-120**	**140-190**	**25-30**	**40 - 50**	**60-70**	**80-90**	**100-120**	**140-190**	**25-30**	**40-50**	**60-70**	**80-100**	**110-120**	**140-180**	**190**
Hava işleme	Filtre ISO Kaba %75 (G4)	2x UATYAC75A + 2x UATYAC75B (MTS için standart)	3x UATYAC75A + 3x UATYAC75B (MTS için standart)	6x UATYAC75B (MTS için standart)	12x UATYAC75C (MTS için standart)	12x UATYAC75C (MTS için standart)	2x UATYAC75A + 2x UATYAC75B (MTS için standart)	3x UATYAC75A + 3x UATYAC75B (MTS için standart)	6x UATYAC75B (MTS için standart)	12x UATYAC75C (MTS için standart)	12x UATYAC75C (MTS için standart)	12x UATYAC75C (MTS için standart)	2x UATYAC75A + 2x UATYAC75B (MTS için standart)	3x UATYAC75A + 3x UATYAC75B (MTS için standart)	6x UATYAC75B (MTS için standart)	12x UATYAC75C (MTS için standart)	12x UATYAC75C (MTS için standart)	12x UATYAC75C (MTS için standart)	12x UATYAC75C (MTS için standart)
	Filtre ISO ePM10 %50 (M5/ F5)	2x UATYAEPM1050A + 2x UATYAEPM1050B	3x UATYAEPM1050A + 3x UATYAEPM1050B	3x UATYAEPM1050B	12x UATYAEPM1050C	12x UATYAEPM1050C	2x UATYAEPM1050A + 2x UATYAEPM1050B	3x UATYAEPM1050A + 3x UATYAEPM1050B	3x UATYAEPM1050B	12x UATYAEPM1050C	12x UATYAEPM1050C	12x UATYAEPM1050C	2x UATYAEPM1050A + 2x UATYAEPM1050B	3x UATYAEPM1050A + 3x UATYAEPM1050B	3x UATYAEPM1050B	12x UATYAEPM1050C	12x UATYAEPM1050C	12x UATYAEPM1050C	12x UATYAEPM1050C
	Filtre ISO ePM10 %70 (M6)	2x UATYAEPM1070A + 2x UATYAEPM1070B	3x UATYAEPM1070A + 3x UATYAEPM1070B	6x UATYAEPM1070B	12x UATYAEPM1070C	12x UATYAEPM1070C	2x UATYAEPM1070A + 2x UATYAEPM1070B	3x UATYAEPM1070A + 3x UATYAEPM1070B	6x UATYAEPM1070B	12x UATYAEPM1070C	12x UATYAEPM1070C	12x UATYAEPM1070C	2x UATYAEPM1070A + 2x UATYAEPM1070B	3x UATYAEPM1070A + 3x UATYAEPM1070B	6x UATYAEPM1070B	12x UATYAEPM1070C	12x UATYAEPM1070C	12x UATYAEPM1070C	12x UATYAEPM1070C
	Rijit torba filtre ISO ePM1 %50 (F7)	2x UATYAEPM150A + 2x UATYAEPM150B	3x UATYAEPM150A + 3x UATYAEPM150B	6x UATYAEPM150B	12x UATYAEPM150C	12x UATYAEPM150C	2x UATYAEPM150A + 2x UATYAEPM150B	3x UATYAEPM150A + 3x UATYAEPM150B	6x UATYAEPM150B	12x UATYAEPM150C	12x UATYAEPM150C	12x UATYAEPM150C	2x UATYAEPM150A + 2x UATYAEPM150B	3x UATYAEPM150A + 3x UATYAEPM150B	6x UATYAEPM150B	12x UATYAEPM150C	12x UATYAEPM150C	12x UATYAEPM150C	12x UATYAEPM150C
	Rijit torba filtre ISO ePM1 %85 (F9)	2x UATYAEPM185A + 2x UATYAEPM185B	3x UATYAEPM185A + 3x UATYAEPM185B	6x UATYAEPM185B	12x UATYAEPM185C	12x UATYAEPM185C	2x UATYAEPM185A + 2x UATYAEPM185B	3x UATYAEPM185A + 3x UATYAEPM185B	6x UATYAEPM185B	12x UATYAEPM185C	12x UATYAEPM185C	12x UATYAEPM185C	2x UATYAEPM185A + 2x UATYAEPM185B	3x UATYAEPM185A + 3x UATYAEPM185B	6x UATYAEPM185B	12x UATYAEPM185C	12x UATYAEPM185C	12x UATYAEPM185C	12x UATYAEPM185C
Kumanda	**UATYACO2P** - Kanal hava kalitesi CO_2 probu	●	●	●	●	●	●	●	●	●	●	●	●	●	●	●	●	●	●
	UATYACAP - Sabit hava basınçlı kontrol debili transdüser	●	●	●	●	●	●	●	●	●	●	●	●	●	●	●	●	●	●
	UATYAWRC - Uzaktan dokunmatik ekranlı kablolu kumanda	●	●	●	●	●	●	●	●	●	●	●	●	●	●	●	●	●	●
	UATYARRP - Oda sıcaklığı dönüş probu (muhafaza dahil)	●	●	●	●	●	●	●	●	●	●	●	●	●	●	●	●	●	●
	UATYASA - Yangın ve duman alarmı	●	●	●	●	●	●	●	●	●	●	●	●	●	●	●	●	●	●
Diğer	Giriş önleyici ızgaralı yağmura dayanıklı siper	mümkün değil	mümkün değil	mümkün değil	mümkün değil	mümkün değil	UATYARPH3	UATYARPH4	UATYARPH5	UATYARPH6	UATYARPH6	UATYARPH6	UATYARPH1	UATYARPH2	UATYARPH8	UATYARPH7	UATYARPH7	UATYARPH7	UATYARPH7
	Titreşim önleyici kauçuk montaj elemanları	2x UATYAAVM1	2x UATYAAVM1	2x UATYAAVM1 + 1x UATYAAVM2	4x UATYAAVM1	2x UATYAAVM1 + 2x UATYAAVM2	2x UATYAAVM1	2x UATYAAVM1	3x UATYAAVM1 + 1x UATYAAVM2	4x UATYAAVM1	3x UATYAAVM1 + 1x UATYAAVM2	2x UATYAAVM1 + 2x UATYAAVM2	1x UATYAAVM1 + 1x UATYAAVM2	1x UATYAAVM1 + 2x UATYAAVM2	3x UATYAAVM1 + 1x UATYAAVM2	2x UATYAAVM1 + 2x UATYAAVM2	2x UATYAAVM1 + 2x UATYAAVM2	4x UATYAAVM1 + 1x UATYAAVM2	3x UATYAAVM1 + 2x UATYAAVM2
	Gazlı ısıtıcı kullanılırken titreşim önleyici kauçuk montaj elemanları	1x UATYAAVM1 + 1x UATYAAVM2	1x UATYAAVM1 + 1x UATYAAVM2	1x UATYAAVM1 + 2x UATYAAVM2	5x UATYAAVM1	5x UATYAAVM1	2x UATYAAVM1	1x UATYAAVM1 + 1x UATYAAVM2	4x UATYAAVM1	5x UATYAAVM1	5x UATYAAVM1	5x UATYAAVM1	1x UATYAAVM1 + 1x UATYAAVM2	2x UATYAAVM1 + 1x UATYAAVM2	4x UATYAAVM1	5x UATYAAVM1	4x UATYAAVM1 + 1x UATYAAVM2	3x UATYAAVM1 + 2x UATYAAVM2	3x UATYAAVM1 + 2x UATYAAVM2

Siparişe Özel Üretilen üniteler için sahada temin edilen **aksesuarlar**

		MTO - BAZ serisi	MTO - FC2 serisi	MTO - FC3 serisi	MTO - RS4 serisi
Kumanda	**UATYACO2P** - Kanal hava kalitesi CO_2 probu	●	●	●	●
	UATYACAP - Sabit hava basınçlı kontrol debili transdüser	●	●	●	●
	UATYAWRC - Uzaktan dokunmatik ekranlı kablolu kumanda	●	●	●	●
	UATYARRP - Oda sıcaklığı dönüş probu (muhafaza dahil)	●	●	●	●
	UATYASA - Yangın ve duman detektörü	●	●	●	●
Diğer	Titreşim önleyici kauçuk montaj elemanları	● (1)	● (1)	● (1)	● (1)
	Giriş önleyici ızgaralı yağmura dayanıklı siper	● (1)	● (1)	● (1)	● (1)

(1) Referans kodu, seçim yazılımında seçilir

		Isı Geri Kazanımlı Havalandırma - Modüler L (Smart)						
		ALB02LBS/RBS	ALB03LBS/RBS	ALB04,05 LBS/RBS	ALB06,07 LBS/RBS	VAM 50FC9	VAM 250FC9	VAM 350J8
Bireysel kumanda sistemleri	**BRC301B61** VAM kablolu kumanda	•	•	•	•	•	•	•
	Madoka **BRC1H52W** (Beyaz) / **BRC1H52S** (Gümüş) /**BRC1H52K** (Siyah) Premium tasarımlı kullanıcı dostu kablolu kumanda	•	•	•	•	•	•	•
	BRC1E53A/B/C Tam metinli arayüzlü ve arkadan aydınlatmalı kablolu kumanda	•	•	•	•	•	•	•
	BRC1D52 Haftalık zamanlayıcılı standart kablolu kumanda	•	•	•	•	•	•	•
Merkezi kumanda sistemleri	**DCC601A51** intelligent Tablet Controller	•	•	•	•	•	•	•
	DCS601C51 intelligent Touch Controller	•	•	•	•	•	•	•
	DCS302C51 Merkezi kumanda	•	•	•	•	•	•	•
	DCS301B51 Birleşik AÇMA/KAPATMA kumandası	•	•	•	•	•	•	•
Bina Yönetim Sistemi ve Standart protokol arayüzü	**DCM601A51** intelligent Touch Manager	•	•	•	•	•	•	•
	EKMBDXB Modbus arayüzü	•	•	•	•	•	•	•
	DMS502A51 BACnet Arayüzü	•	•	•	•	•	•	•
	DMS504B51 LonWorks Arayüzü	•	•	•	•	•	•	•
Filtreler	Kaba %55 (G4)	ALF02G4A	ALF03G4A	ALF05G4A	ALF07G4A			
	ePM_{10} %75 (M5)	ALF02M5A	ALF03M5A	ALF05M5A	ALF07M5A			
	ePM_{10} %70 (M6)							EKAFVJ50F6
	ePM_1 %50 (F7)	ALF02F7A	ALF03F7A	ALF05F7A	ALF07F7A			
	ePM_1 %60 (F7)							EKAFVJ50F7
	ePM_1 %70 (F8)							EKAFVJ50F8
	ePM_1 %80 (F9)	ALF02F9A	ALF03F9A	ALF05F9A	ALF07F9A			
	Yüksek verimli filtre							
	Replacement hava filtresi							
Mekanik aksesuarlar	Ray	ALA02RLA	ALA03RLA	ALA05RLA	ALA07RLA			
	Dikdörtgen veya yuvarlak kanal geçişi	ALA02RCA	ALA03RC	ALA05RCA	ALA07RCA			
	Ayrı plenum							
CO_2 sensörü		BRYMA200	BRYMA200	BRYMA200	BRYMA200			BRYMA65
Taze havanın önceden işlenmesi için elektrikli ısıtıcı		ALD02HEFB	ALD03HEFB	ALD05HEFB	ALD07HEFB	GSIEKA10009	GSIEKA15018	GSIEKA20024
YENİ **Taze havanın işlenmesi için DX batarya**								
Susturucu (900 mm derinliğinde)		ALS0290A	ALS0390A	ALS0590A	ALS0790A			
Elektrikli aksesuarlar	Harici takip/kontrol için kablo adaptörü (tüm 1 sistemi kontrol eder)					KRP2A51 (2)	KRP2A51	KRP2A51 (2)
	Nemlendirici için adaptör PCB'si							
	Üçüncü parti ısıtıcı için adaptör PCB'si					BRP4A50A	BRP4A50A	BRP4A50A (4)
	Harici kablolu sıcaklık sensörü							
	Adaptör PCB'si Montaj levhası					EKMP25VAM	EKMP25VAM	
	Adaptör PCB'si için montaj kutusu					KRP1BB101	KRP1BB101	KRP1BB101

Notlar

(1) Sistemi DIII-net cihazlarına LONWorks arayüzüne, BACnet arayüzüne, … bağlamayın (intelligent Touch Manager, EKMBDXA'ya izin verilir)
(2) KRP1BB101 montaj kutusu gereklidir
(3) Adaptör PCB'si montaj plakası gereklidir, ilgili modeli yukarıdaki tabloda bulabilirsiniz
(4) 3. taraf ısıtıcı ve 3. taraf nemlendirici birleştirilemez
(5) KRP50-2A90 montaj kutusu gereklidir
(6) 1 plenum içerir ve ünitenin yarı tarafı için kullanılabilir (1 ünitede 4 adede kadar plenum kullanılabilir)
(7) Sadece opsiyonel pervana ile kullanılabilir
(8) Sahada temin edilen devre kesiciyle birlikte harici 230 VAC kullanılarak BRP4A50A seçeneğiyle kullanım içindir (maks.3ACA)

Enerji geri kazanımlı havalandırma - VAM						Enerji geri kazanımlı havalandırma - VKM			Klima santrali uygulamaları		
VAM 500J8	VAM 650J8	VAM 800J8	VAM 1000J8	VAM 1500J8	VAM 2000J8	VKM 50GBM	VKM 80GBM	VKM 100GBM	EKEQFCBA (1)	EKEQDCB (1)	EKEQMCBA (1)
•	•	•	•	•	•						
•	•	•	•	•	•	•	•	•	•	•	•
•	•	•	•	•	•	•	•	•	•	•	•
•	•	•	•	•	•	•	•	•	•	•	•
•	•	•	•	•	•	•	•	•	•	•	•
•	•	•	•	•	•	•	•	•	•	•	•
•	•	•	•	•	•	•	•	•			
•	•	•	•	•	•	•	•	•			
•	•	•	•	•	•	•	•	•	•	•	•
•	•	•	•	•	•	•	•	•	•	•	•
•	•	•	•	•	•	•	•	•			
•	•	•	•	•	•	•	•	•			
EKAFVJ50F6	EKAFVJ65F6	EKAFVJ100F6	EKAFVJ100F6	EKAFVJ100F6 x2	EKAFVJ100F6 x2						
EKAFVJ50F7	EKAFVJ65F7	EKAFVJ100F7	EKAFVJ100F7	EKAFVJ100F7 x2	EKAFVJ100F7 x2						
EKAFVJ50F8	EKAFVJ65F8	EKAFVJ100F8	EKAFVJ100F8	EKAFVJ100F8 x2	EKAFVJ100F8 x2						
						KAF242H80M	KAF242H100M	KAF242H100M			
						KAF241H80M	KAF241H100M	KAF241H100M			
				EKPLEN200 (6)	EKPLEN200 (6)						
BRYMA65	BRYMA65	BRYMA100	BRYMA100	BRYMA200	BRYMA200	BRYMA65	BRYMA100	BRYMA100			
GSIEKA20024	GSIEKA25030	GSIEKA25030	GSIEKA25030	GSIEKA35530 (7)		GSIEKA20024 (8)	GSIEKA20024 (8)	GSIEKA20024 (8)			
EKVDX32A	EKVDX50A	EKVDX50A	EKVDX80A	EKVDX100A	EKVDX100A						
KRP2A51 (2)	KRP2A51 (2)	KRP2A51 (2)	KRP2A51 (2)	KRP2A51 (2)	KRP2A51 (2)	BRP4A50A (4)	BRP4A50A (4)	BRP4A50A (4)			
						BRP4A50A (4)	BRP4A50A (4)	BRP4A50A (4)			
BRP4A50A (4)	BRP4A50A (3/4)	BRP4A50A (4)	BRP4A50A (4)	BRP4A50A (3/4)	BRP4A50A (3/4)	BRP4A50A (4)	BRP4A50A (4)	BRP4A50A (4)			
										KRCS01-1	
	EKMP65VAM			EKMPVAM							
KRP1BB101	KRP1BB101	KRP1BB101	KRP1BB101	KRP1BB101	KRP1BB101						

Bireysel ve merkezi kumandalar

	BRC1D*	BRC1E*	BRC1H*	DCS301B51	DST301B51	DCS302C51	DCS601C51
Gelişmiş ayarlar için Madoka Assistant uygulaması			●				
Elektrik kutusu KJB111A	●	●	●				
Elektrik kutusu KJB212A(A) (1)	●	●		●	●		
Elektrik kutusu KJB311A(A)						●	
Elektrik kutusu KJB411AA							●

(1) genişletici olarak (daha sağlam montaj için) önerilir

Intelligent Tablet Controller - DCC601A51

		intelligent Tablet Controller		
		Yerel kumanda seçenekleri	**Daikin Bulut Hizmeti paketleri**	**Yazılım**
Yerel kontrol için kablolu ekran	AL-CCD07-VESA-1	●	–	–
Kontrol ve takip paketi		–	●	–
Uzaktan destek ve tanılama paketi		–	●	–
Öneriler ve optimizasyon paketi		–	●	–
Devreye alma aracı		–	–	●
Yazılım güncelleme aracı		–	–	●

Daikin Bulut Hizmeti için üyelik gereklidir. Daha fazla bilgi için satış temsilcinizle iletişim kurun

Intelligent Touch Manager - DCM601A51

		Intelligent Manager	Daikin Bulut Hizmeti seçenekleri (2)
iTM plus adaptörü – Ek 64 iç ünite/grubun bağlanmasına imkan tanır. En fazla 7 adaptör bağlanabilir	DCM601A52	•	
iTM PPD yazılımı – Kullanılan kWs'in iTM'e bağlı iç ünitelere dağıtılmasını sağlar	DCM002A51	•	
iTM HTTP arayüzü - Http arayüzünden üçüncü parti kumandayla iletişime imkan tanır	DCM007A51	•	
iTM Energy navigator – Enerji yönetimi yazılımı	DCM008A51	•	
iTM BACnet istemci seçeneği – Üçüncü parti cihazların BACnet/IP protokolüyle iTM'e entegrasyonuna imkan tanır. (Geçit değildir ve DMS502A51'in yerini alamaz)	DCM009A51	•	
Mülk Yönetimi Sistemi (PMS) arayüz seçeneği - Üçüncü taraf PMS sistemlerinin bağlanmasını sağlar	DCM010A51	• Oracle Opera PMS	
Takip paketi			•
Uzaktan destek ve tanılama paketi			•
Öneriler ve optimizasyon paketi			•

intelligent Touch Manager için WAGO arayüz seçenekleri

Gerekli veya opsiyonel WAGO temel modülleri

Modül tipi	Model kodu	Teknik özellikler	
24 V DC güç beslemesi	787-712	100 - 240 V AC —> 24 V DC, 2,5 A	Gerekli
İletişim ünitesi (Veriyolu kuplörü)	WGDCMCPLR2	RS-485, Maks:115,2kbps, programlanamaz	Gerekli
Konektör (1)	750-960		Gerekli
Sonlandırıcı modülü	750-600		Gerekli
Güç beslemesi modülü	750-613	GİRİŞ: 24 V DC, ÇIKIŞ: 5 V DC	Opsiyonel

Desteklenen WAGO G/Ç modülü

G/Ç modül tipi	Model kodu	Teknik özellikler	Kontak sayısı
Di	750-400	Gerilimsiz kontak girişi Kontak değeri: 24 V DC / 4,5 mA"	2
	750-432		4
	750-430	Gerilimsiz kontak girişi Kontak değeri: 24 V DC / 2,8 mA	8
Do	750-513/000-001	Gerilimsiz kontak çıkışı Kontak değeri: 230 V AC / 30 V DC, 2 A	2
	750-504	Gerilimsiz kontak çıkışı Kontak değeri: 24 V DC / 0,5 A	4
Hava	750-454	4 - 20 mA aralığında anma değeri: 12 bit çözünürlük	2
	750-455		4
	750-479	–10 - 10 V arasındadır: 13 bit çözünürlük	2
	750-459	0 - 10 V arasındadır: 12 bit çözünürlük	4
Ao	750-554	4 - 20 mA aralığında anma değeri: 12 bit çözünürlük	2
	750-555		4
	750-560	–10 - 10 V arasındadır: 10 bit çözünürlük	2
	750-559	0 - 10 V arasındadır: 12 bit çözünürlük	4
Termistör	750-461/020-000	NTC20K termistör	2
	750-461	Pt 100/RTD	2
	750-460		4
	750-461/000-003	Pt 1000/RTD	2
	750-460/000-003		4
	50-461/000-004	Ni 100/RTD	2
	750-461/000-005	Ni1000 TK6180/RTD	2
	750-460/000-005		4
Pi	750-638	Minimum darbe genişliği: 1 ms	2

(1) Bu ünite mutlaka iTM ünitesinin RS485 bağlantı noktasına (2 pinli) bağlı bir iletişim ünitesine takılmalıdır.

(2) intelligent Touch Manager'ı Daikin Bulut Hizmetine bağlamak için IoT geçidi (EU.SB.5000072) ve AC/DC dönüştürücü (999175A) gereklidir.

Her zaman yardıma hazırız!
Çevrimiçi ve çevrimdışı

http://daikinpromoshop.eu

Araçlar
ve platformlar

Literatüre genel bakış 152
Destekleyici araçlar, yazılımlar ve uygulamalar 154

Literatüre genel bakış

profesyonel ağ için

Çözüm katalogları:

Başvuru kitapları:

Başvuru katalogu
Daikin ticari ve endüstriyel referanslar
213

Ürün profilleri:

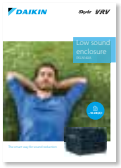

Düşük çalışma sesi muhafazası
Daikin düşük çalışma sesi muhafazası seçeneğinin avantajları ve temel özellikleri
150

VRV IV S serisi
VRV IV S serisi ürün aralığının temel avantajları, uygulama örnekleri ve teknik özellikleri
208

VRV IV i serisi
VRV IV i serisi ürün aralığının temel avantajları, uygulama örnekleri ve teknik özellikleri
207

Sudan havaya ısı pompası
VRV IV W serisine ilişkin ayrıntılı bilgiler, uygulama örnekleri ve teknik sistem tasarımı altyapısı
209

VRV5 S Serisi
VRV 5'in temel avantajları ve teknik özellikleri
210

Öne çıkan konular:

Replacement Teknolojisi
VRV Replacement teknolojisinin avantajları
214

Altyapı soğutma
Montörlerin altyapı soğutma için neden Daikin'ı tercih etmelerini gösteren öne çıkan avantajlar
140

F gazı yönetmeliği
F gazı yönetmeliğine ve HVAC-R pazarının geleceği için Daikin'ın nasıl hazırlandığına ilişkin ayrıntılı bilgiler
605

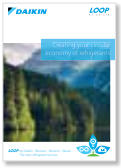

L∞P by Daikin
L∞P by Daikin dairesel ekonomi programı hakkında ayrıntılı bilgiler
226

Ürün broşürleri:

Mini Sky Air Alpha serisi
RZAG-A mini Sky Air Alpha serisi RZAG-A serisinin temel avantajları ve teknik özellikleri
146

Düşük yükseklikli Sky Air Alpha serisi
RZAG-N* Sky Air Alpha serisi Düşük yükseklikli RZAG-N*'nin temel avantajları ve teknik özellikleri
147

Düşük yükseklikli büyük Sky Air Advance serisi
RZA-D Sky Air Advance serisi Düşük yükseklikli RZA-D* serisinin temel avantajları ve teknik özellikleri
148

Madoka
BRC1H* uzaktan kumanda hakkında ayrıntılı bilgiler
306

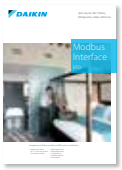

RTD Modbus arayüzü
RTD kumandaları ve uygulamaları hakkında ayrıntılı bilgiler
308

Ürün katalogları:

Sky Air Katalogu
Sky Air'in ayrıntılı teknik bilgileri ve avantajları
100

VRV Katalogu
VRV toplam çözümünün ayrıntılı teknik bilgileri ve avantajları
200

Havalandırma Katalogu
Havalandırma ürünlerine ilişkin ayrıntılı bilgiler
203

müşterileriniz için

Çözüm katalogları:

Ticari Çözümler
Ticari uygulamalar için Daikin'ın sunduğu çözümler
100

BREEAM katalogu
Bina sahiplerinin/ yatırımcıların bir BREEAM projesinde neden Daikin'ı tercih etmeleri gerektiğini gösteren öne çıkan avantajlar
216

LEED katalogu
Bina sahiplerinin/ yatırımcıların bir LEED projesinde neden Daikin'ı tercih etmeleri gerektiğini gösteren öne çıkan avantajlar
217

Otel Çözümleri
Bina sahiplerinin/ yatırımcıların bir otel projesinde neden Daikin'ı tercih etmeleri gerektiğini gösteren öne çıkan avantajlar
218

Başvuru kitapları:

Uygulama Örneği çalışması
Vandervalk Oteli uygulaması
Vandervalk Otelindeki VRV toplam çözümüne ilişkin ayrıntılı bilgiler
219

Ürün profilleri:

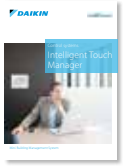

Intelligent Touch Manager
Intelligent Touch Manager'ın ayrıntılı avantajları
302

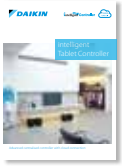

Intelligent Tablet Controller
Intelligent Tablet Controller'ın ayrıntılı avantajları
303

Daikin Bulut Hizmeti
Daikin Bulut bağlantısına ilişkin ayrıntılı bilgiler
542

Öne çıkan konular:

Teknik belgeler:
Mühendislik veri kitapları, seçim yazılımı, montaj ve kullanım kılavuzları ve servis kılavuzları gibi tüm teknik belgeleri doğrudan ticari portalımızdan indirebilirsiniz: my.daikin.eu

Destekleyici
araçlar, yazılımlar ve uygulamalar

www.daikineurope.com/support-and-manuals/software-downloads

Yazılım

Ventilation Xpress

Havalandırma cihazları için seçim aracı (VAM, VKM). Seçim belirli bir besleme/çıkış hava akışına göre yapılır (tazelemeye ve verilen besleme/çıkış kanalı ESP'si dahil):
› Elektrikli ısıtıcıların boyutu belirlenir
› Fizyometrik çizelge görselleştirilir
› Seçilen yapılandırma görselleştirilir
› Gerekli saha ayarları raporda belirtilir

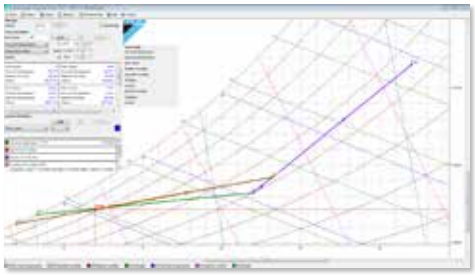

Rooftop seçim yazılımı

› Doğru ünitenin ve seçeneklerin montaj konumuna özel koşullara dayalı olarak kolay seçimi
› Teknik çizimlere doğrudan erişim
› Rooftop.daikin.eu

Klima santralleri için web tabanlı ASTRA seçim yazılımı

İhtiyaçlarınız için doğru Klima Santralini seçmeniz için güçlü bir araçtır
› 3 boyutlu arayüz
› hızlı seçim prosedürleri
› yeni yazdırma seçenekleri ve rapor biçimleri

WAGO seçim aracı

WAGO Seçim Aracı, ihtiyaçlarınız için optimum WAGO G/Ç sisteminin seçilmesi için özel olarak tasarlanmıştır.

› WAGO malzemelerinin kolay seçimi
› Malzeme listesi oluşturma
› Zaman tasarrufu
  • Kablo şemalarını içerir
  • Şunun için devreye alma/ön ayar verilerini içerir:

Eklentiler ve üçüncü taraf yazılım araçları

Bina Bilgi Modelleme (BIM) desteği

› BIM, tasarım verimliliğini ve bina kademesini geliştirir
› Daikin, ticari ürün serisi için BIM nesnelerinin tam kütüphanesini sağlayan ilk üreticiler arasında yer almaktadır.

daikin.eu/BIM

Enerji simülasyonu ve tasarım destek araçları

Fizyometrik şema

› Psychrometrics Diagram Viewer nemli havanın değişen özelliklerini gösterir.
› Kullanıcılar bu araçla özel koşullara sahip iki noktayı seçebilir, bunları bir şema üzerine çizebilir ve örneğin ısıtma, soğutma ve hava karıştırma gibi koşulları değiştirmek üzere eylemleri seçebilirler.

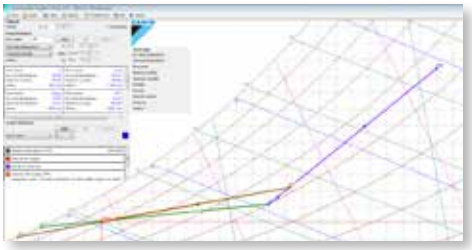

Servis araçları

Hata kodu uygulaması

Her bir ürün ailesi için hata kodlarının anlamlarını ve olası nedenlerini anında öğrenin

D-Checker

D-checker; Daikin merkezi, split, Multi-split, Sky-air ünitelerinin, Daikin Altherma LT, toprak kaynaklı ısı pompası, Hybrid, ZEAS, Conveni-pack ve R410A Buster ünitesinin çalışma verilerinin kaydedilmesi ve takip edilmesi için kullanılan bir yazılım uygulamasıdır.

Bluetooth adaptörü

Split, Sky Air ve VRV verilerinin Bluetooth cihazı üzerinden takip edilmesi

› Dış üniteye erişilmesine gerek yoktur
- D-Checker yazılımıyla (dizüstü bilgisayarlar için) bağlanır
- Takip uygulamasıyla bağlanır (tabletler ve akıllı telefonlar için)

Bluetooth sisteminin tanılanması mümkündür:

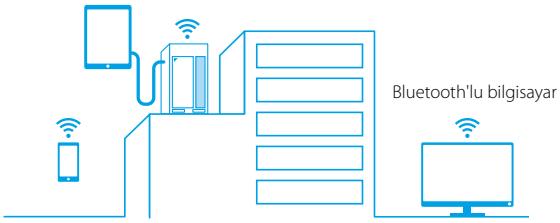

Online destek

İş portalı

› Sizinle birlikte düşünen yeni Extranet'imizi my.daikin.eu adresinden ziyaret edin.
› Güçlü arama özelliğiyle saniyeler içinde bilgi bulun.
› Sadece sizi ilgilendiren bilgileri görmek için seçenekleri özelleştirin.
› Mobil cihaz veya masaüstü bilgisayardan erişim sağlayın.

my.daikin.eu

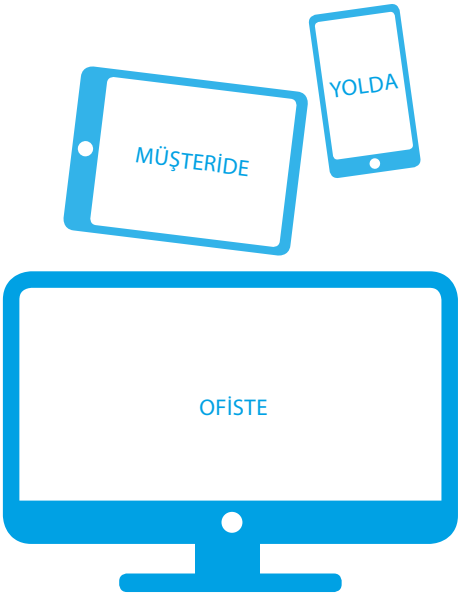

İnternet

Farklı uygulamalara yönelik çözümlerimizi öğrenin:

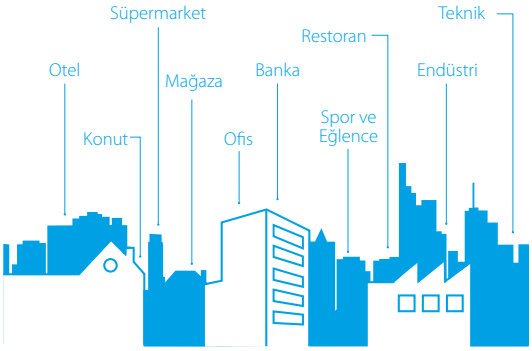

› Özel mini sitelerimiz sayesinde en popüler ürünlerimizle ilgili daha fazla ticari ayrıntıya ulaşın

› Referanslarımızı görün

daikineurope.com/references

Avrupa'nın enerji etiketi

Avrupa, tüketicilerin muadil etiketleme kriterlerine dayalı olarak karşılaştırma yapmasına ve satın alma kararları vermesine olanak sağlamak için enerji etiketlerini çıkarmıştır. Klimalar için 1992 yılında yürürlüğe giren önceki Avrupa enerji etiketi bu bağlamda görevini layıkıyla yerine getirmiştir. 2013 yılında Avrupa bir sezonsal enerji etiketi geliştirmiştir. Sezonsal verimlilik, klimanın tüm bir sezon boyunca verimliliğini yansıttığından bu etiket, son kullanıcıların daha bilinçli seçimler yapmasına olanak sağlamaktadır.

Enerji etiketi, koyu yeşilden (en yüksek enerji verimliliği) kırmızıya (en düşük enerji verimliliği) kadar renklerde belirtilen, A+++ ile D arasında değişen birden fazla sınıflandırma içermektedir. Etiket üzerindeki bilgilere sadece ısıtma (SCOP) ve soğutma (SEER) için geçerli sezonsal verimlilik değerleri değil, aynı zamanda yıllık enerji tüketimi ve çalışma sesi seviyeleri de dahildir.

Etiketin yakından görünümü

Bu katalogda belirtilen tüm enerji verimliliği sınıflandırmaları A+++ ile D aralığındadır

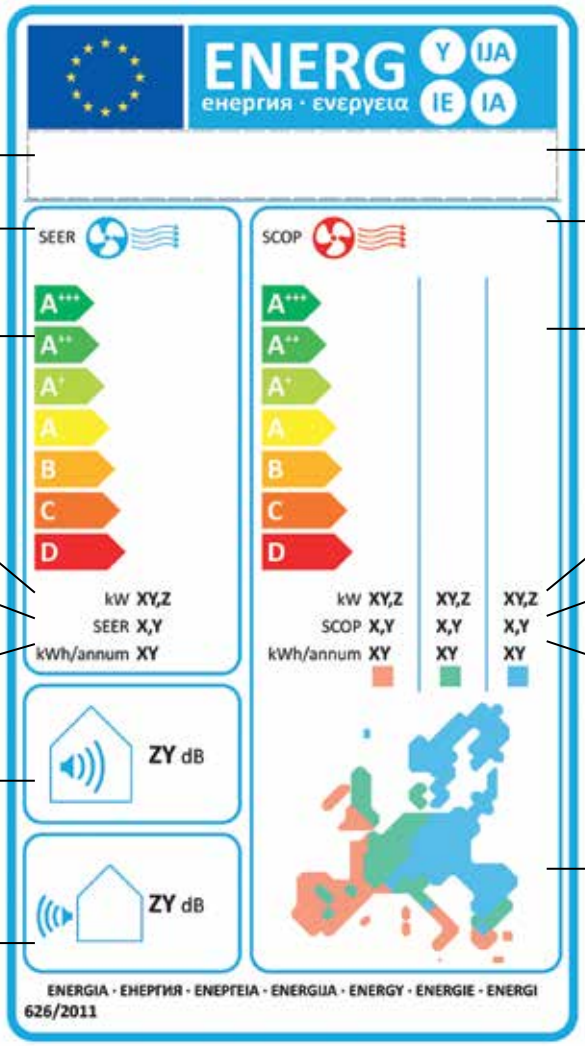

Üreticinin ve ürünün adı

SEER: soğutma için sezonsal verimlilik değerleri

A+++ (en yüksek enerji verimliliği) ile D (en düşük enerji verimliliği) arası sınıflandırmalar

Soğutma için tasarım yükü

Soğutma için sezonsal verimlilik değerleri (SEER)

Bir soğutma sezonu boyunca, yardımcı modlar dahil yıllık enerji tüketimi

İç ünite için ses gücü değeri

Dış ünite için ses gücü değeri

İç ve dış ünite kombinasyonu

SCOP: ısıtma için sezonsal verimlilik değerleri

A+++ (en yüksek enerji verimliliği) ile D (en düşük enerji verimliliği) arası sınıflandırmalar

Isıtma için tasarım yükü

Isıtma için sezonsal verimlilik değerleri (SCOP)

Bir ısıtma sezonu boyunca, yardımcı modlar dahil yıllık enerji tüketimi

Çok geniş koşulların dikkate alınması için şu 3 iklim bölgesi kullanılır: soğuk, ılıman ve sıcak

MAVI = SOĞUK IKLIM (OPSIYONEL)
YEŞIL = ILIMAN IKLIM (ZORUNLU)
TURUNCU = SICAK IKLIM (OPSIYONEL)

Ölçüm koşulları

Güç beslemesi

T1 = 3~, 220V, 50Hz
V1 = 1~, 220-240V, 50Hz
VE = 1~, 220-240V/220V, 50Hz/60Hz*
V3 = 1~, 230V, 50Hz
VM = 1~, 220~240V/220~230V, 50Hz/60Hz
W1 = 3N~, 400V, 50Hz
Y1 = 3~, 400V, 50Hz

* VE güç beslemesi için bu katalogda yalnızca 1~, 220-240 V, 50 Hz verileri gösterilmiştir.

Soğutucu akışkan borusu çevrim tablosu

inç	mm
1/4″	6,4 mm
3/8″	9,5 mm
1/2″	12,7 mm
5/8″	15,9 mm
3/4″	19,1 mm
7/8″	22,2 mm
1 1/8″	28,5 mm
1 3/8″	34,9 mm
1 5/8″	41,3 mm
1 3/4″	44,5 mm
2″	50,8 mm
2 1/8″	54 mm
2 5/8″	66,7 mm

F gazı yönetmeliği

Tam/kısmi şarjlı ekipmanlar için: florinli sera gazlar içerir. Gerçek soğutucu akışkan şarjı nihai ünite yapısına bağlıdır, ayrıntılara ünite etiketinden ulaşılabilir.
Ön şarjlı olmayan ekipmanlar için (Soğutma grupları: split soğutma grubu (SEHVX/SERHQ), kondenser üniteleri ve kondensersiz soğutma grupları + soğutucu akışkan (LCBKQ-AV1, JEHCCU/JEHSCU ve ICU)): Çalışması, florlu sera gazlarına dayanmaktadır.

Ölçüm koşulları

Klima

1) Nominal soğutma kapasiteleri şu koşullara bağlıdır:	
İç ortam sıcaklığı	27°C KT/19°C YT
Dış ortam sıcaklığı	35°C KT
Soğutucu akışkan boru uzunluğu	7,5 m - 8/5 m VRV
Kot farkı	0 m
2) Nominal ısıtma kapasiteleri şu koşullara bağlıdır:	
İç ortam sıcaklığı	20°C KT
Dış ortam sıcaklığı	7°C KT/6°C YT
Soğutucu akışkan boru uzunluğu	7,5 m - 8/5 m VRV
Kot farkı	0 m

Ses basıncı seviyesi, üniteden belirli bir uzaklığa yerleştirilen bir mikrofonla ölçülmektedir. Mesafeye ve akustik ortama bağlı göreceli bir değerdir (ölçüm koşulları için: lütfen teknik veri kitaplarına bakın).
Ses gücü seviyesi, bir ses kaynağının oluşturduğu "gücü" ifade eden mutlak bir değerdir.
Daha ayrıntılı bilgi için lütfen teknik veri kitaplarımıza bakın.

Teknik

çizimler

İç üniteler 160

Dış üniteler 191

Biddle hava perdeleri 222

Havalandırma üniteleri 225

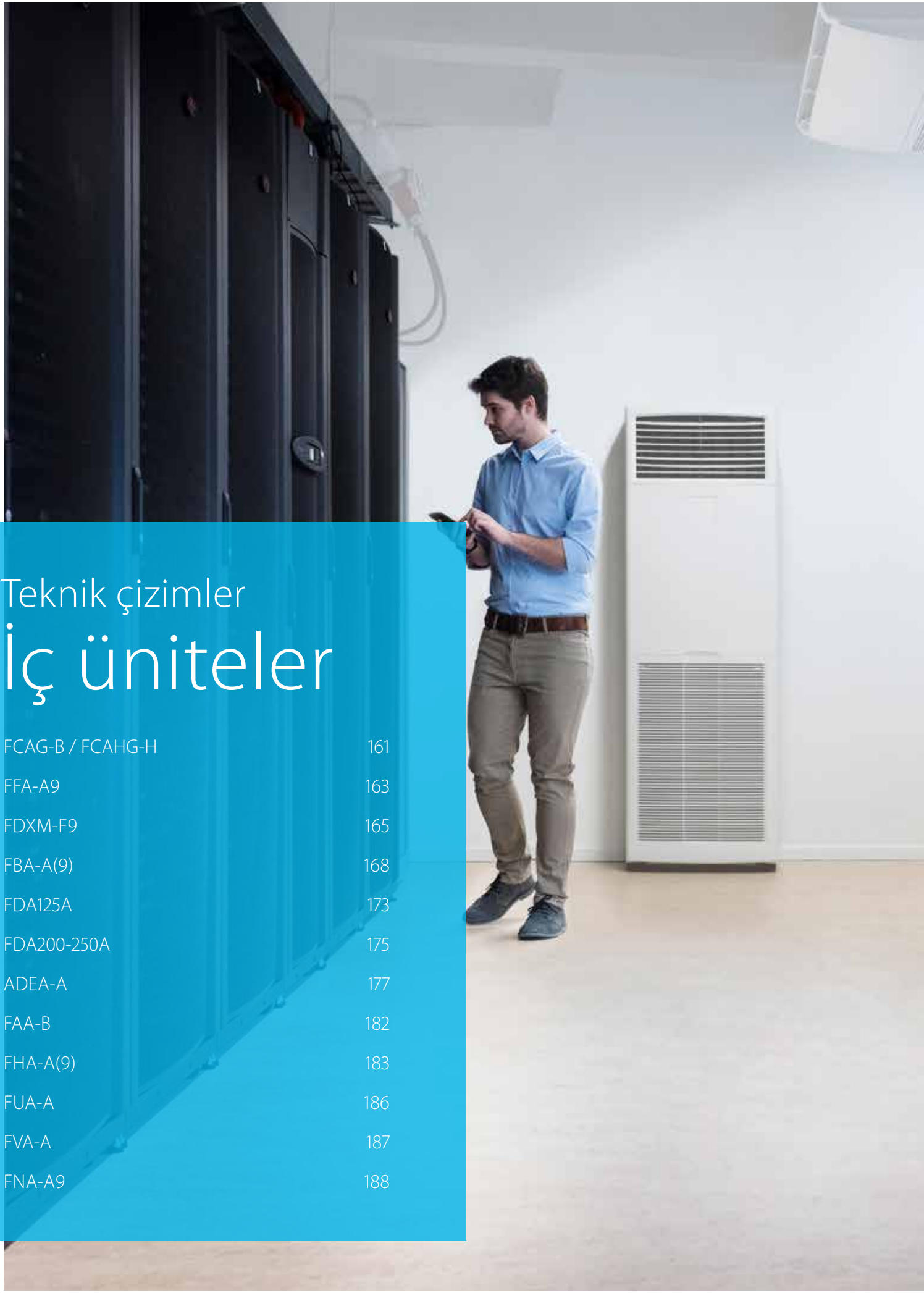

Teknik çizimler

İç üniteler

FCAG-B / FCAHG-H	161
FFA-A9	163
FDXM-F9	165
FBA-A(9)	168
FDA125A	173
FDA200-250A	175
ADEA-A	177
FAA-B	182
FHA-A(9)	183
FUA-A	186
FVA-A	187
FNA-A9	188

STANDART PANELLİ FCAG-B / FCAHG-H

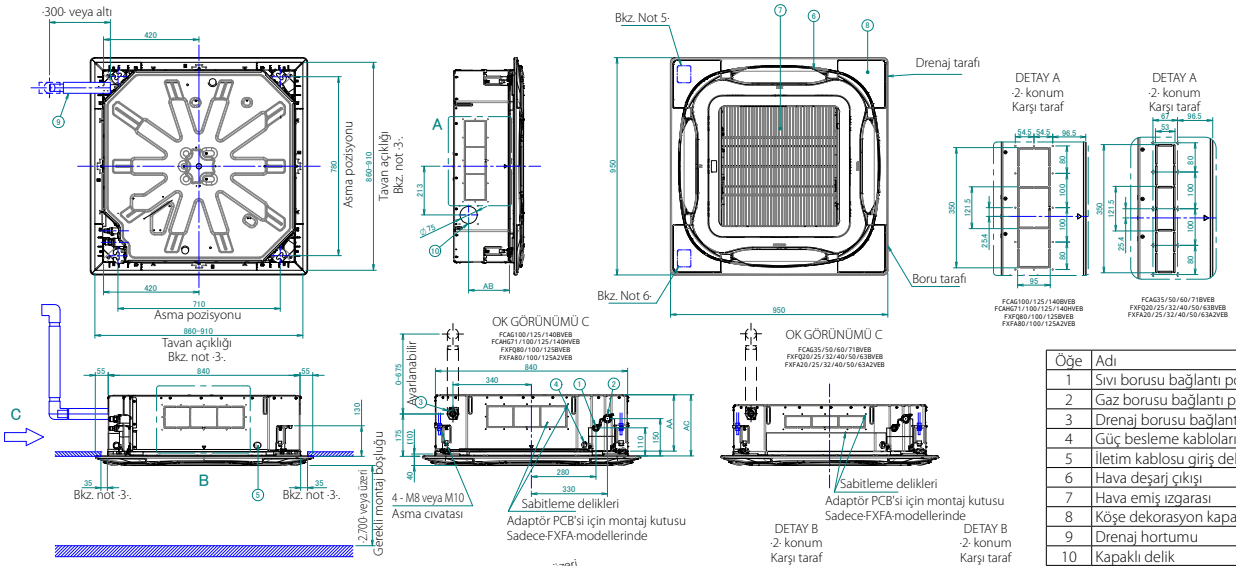

Öğe	Adı
1	Sıvı borusu bağlantı portu
2	Gaz borusu bağlantı portu
3	Drenaj borusu bağlantısı
4	Güç besleme kabloları girişi
5	İletim kablosu giriş deliği
6	Hava deşarj çıkışı
7	Hava emiş ızgarası
8	Köşe dekorasyon kapağı
9	Drenaj hortumu
10	Kapaklı delik

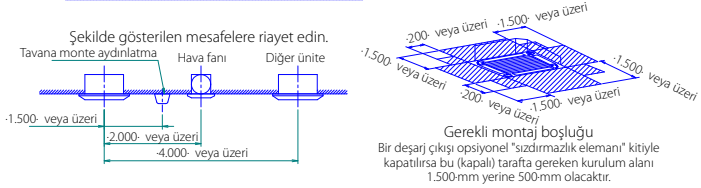

NOTLAR

1. Bilgi etiketinin konumu
   Ünite bilgi etiketi, kumanda kutusu kapağındadır.
   Dekoratif panel bilgi etiketi, boru tarafındaki panel kasasında, köşe kapağının altındadır.
2. Opsiyonel aksesuarlar monte edilirken ilgili kılavuza bakın.
3. Tavan ve kaset arasındaki aralığın 35·mm'den fazla olmamasına dikkat edin.
   Maksimum tavan açıklığı 910 mm'dir.
4. Tavanda ortam sıcaklığı 30°C'yi ve bağıl nem %80'i geçerse veya tavana taze hava beslenirse ilave yalıtım gereklidir (polietilen köpük, kalınlık ≥ 10 mm)
5. Bir sensör kiti takılacaksa bu konumda bir sensör bulunacaktır. Ayrıntılı bilgi için sensör kiti çizimine bakın.
6. Bir kablosuz kumanda takılacaksa bu konumda bir alıcı bulunacaktır. Ayrıntılı bilgi için kablosuz kumanda çizimine bakın.

	Kaset yüksekliği		Minimum montaj yüksekliği
Model	AA	AB	AC
FCAG35/50/60/71BVEB	204	139	227
FCAG100/125/140BVEB	246	180	269
FCAHG71/100/125/140HVEB	288	180	311
FXFQ20/25/32/40/50/63BVEB	204	139	227
FXFQ80/100BVEB	246	180	269
FXFQ125BVEB	288	180	311
FXFA20/25/32/40/50/63A2VEB	204	139	227
FXFA80/100A2VEB	246	180	269
FXFA125A2VEB	288	180	311

2D121655C

KENDİ KENDİNİ TEMİZLEYEN PANELLİ FCAG-B / FCAHG-H

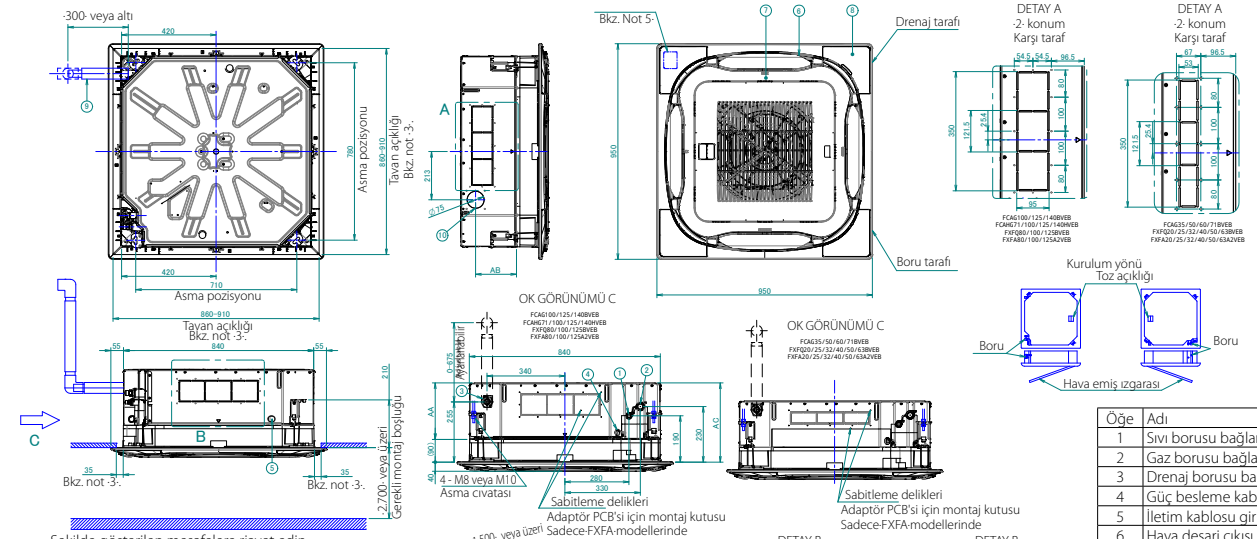

Öğe	Adı
1	Sıvı borusu bağlantı portu
2	Gaz borusu bağlantı portu
3	Drenaj borusu bağlantısı
4	Güç besleme kabloları girişi
5	İletim kablosu giriş deliği
6	Hava deşarj çıkışı
7	Hava emiş ızgarası
8	Köşe dekorasyon kapağı
9	Drenaj hortumu
10	Kapaklı delik

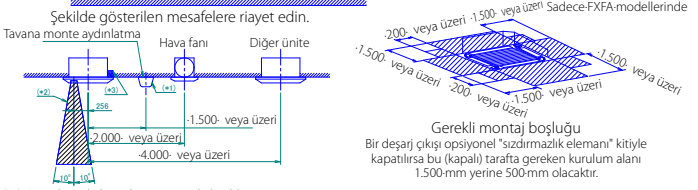

(*1) Gömülü aydınlatmalar için geçerli değildir.
(*2) Vakum temizleyici borusuyla giriş için gerekli alan.
(*3) Dekoratif panel deşarj çıkışının tıkalı olmadığından emin olun.

NOTLAR

1. Bilgi etiketinin konumu
   Ünite bilgi etiketi, kumanda kutusu kapağındadır.
   Dekoratif panel bilgi etiketi, boru tarafındaki panel kasasında, köşe kapağının altındadır.
2. Opsiyonel aksesuarlar monte edilirken ilgili kılavuza bakın.
3. Tavan ve kaset arasındaki aralığın 35·mm'den fazla olmamasına dikkat edin.
   Maksimum tavan açıklığı 910 mm'dir.
4. Tavanda ortam sıcaklığı 30°C'yi ve bağıl nem %80'i geçerse veya tavana taze hava beslenirse ilave yalıtım gereklidir (polietilen köpük, kalınlık ≥ 10 mm)
5. Bir sensör kiti takılacaksa bu konumda bir sensör bulunacaktır. Ayrıntılı bilgi için sensör kiti çizimine bakın.

	Kaset yüksekliği		Minimum montaj yüksekliği
Model	AA	AB	AC
FCAG35/50/60/71BVEB	204	139	307
FCAG100/125/140BVEB	246	180	349
FCAHG71/100/125/140HVEB	288	180	391
FXFQ20/25/32/40/50/63BVEB	204	139	307
FXFQ80/100BVEB	246	180	349
FXFQ125BVEB	288	180	391
FXFA20/25/32/40/50/63A2VEB	204	139	307
FXFA80/100A2VEB	246	180	349
FXFA125A2VEB	288	180	391

2D121658C

BURAYI TIKLAYIN TÜM FCAG-B TEKNİK ÇİZİMLERİNİ MY.DAIKIN.EU ADRESİNDEN GÖRÜNTÜLEYİN

BURAYI TIKLAYIN TÜM FCAHG-H TEKNİK ÇİZİMLERİNİ MY.DAIKIN.EU ADRESİNDEN GÖRÜNTÜLEYİN

FCAG-B / FCAHG-H - TASARIM PANEL

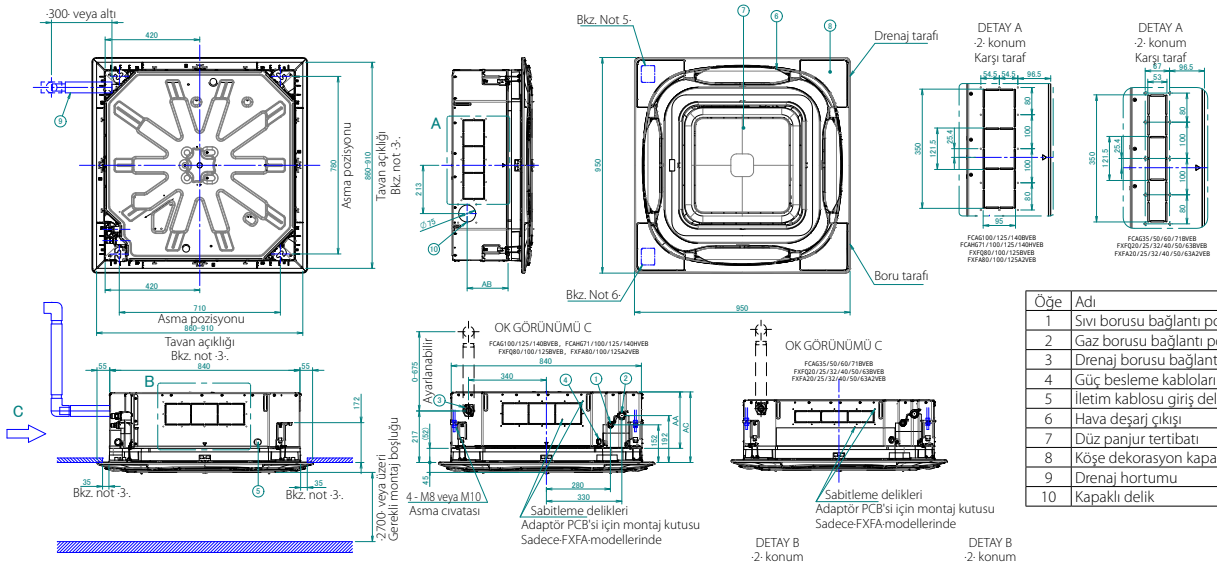

Öğe	Adı
1	Sıvı borusu bağlantı portu
2	Gaz borusu bağlantı portu
3	Drenaj borusu bağlantısı
4	Güç besleme kabloları girişi
5	İletim kablosu giriş deliği
6	Hava deşarj çıkışı
7	Düz panjur tertibatı
8	Köşe dekorasyon kapağı
9	Drenaj hortumu
10	Kapaklı delik

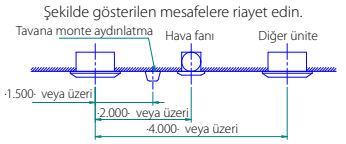

Gerekli montaj boşluğu
Bir deşarj çıkışı opsiyonel "sızdırmazlık elemanı" kitiyle kapatılırsa bu (kapalı) tarafta gereken kurulum alanı 1.500·mm yerine 500·mm olacaktır.

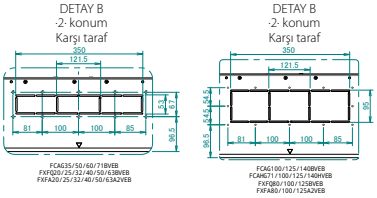

NOTLAR

1. Bilgi etiketinin konumu
   Ünite bilgi etiketi, kumanda kutusu kapağındadır.
   Dekoratif panel bilgi etiketi, boru tarafındaki panel kasasında, köşe kapağının altındadır.
2. Opsiyonel aksesuarlar monte edilirken ilgili kılavuza bakın.
3. Tavan ve kaset arasındaki aralığın 35·mm'den fazla olmamasına dikkat edin.
   Maksimum tavan açıklığı 910 mm'dir.
4. Tavanda ortam sıcaklığı 30°C'yi ve bağıl nem %80'i geçerse veya tavana taze hava beslenirse ilave yalıtım gereklidir (polietilen köpük, kalınlık ≥ 10 mm)
5. Bir sensör kiti takılacaksa bu konumda bir sensör bulunacaktır. Ayrıntılı bilgi için sensör kiti çizimine bakın.
6. Bir kablosuz kumanda takılacaksa bu konumda bir alıcı bulunacaktır. Ayrıntılı bilgi için kablosuz kumanda çizimine bakın.

	Kaset yüksekliği		Minimum montaj yüksekliği
Model	AA	AB	AC
FCAG35/50/60/71BVEB	204	139	269
FCAG100/125/140BVEB	246	180	311
FCAHG71/100/125/140HVEB	288	180	353
FXFQ20/25/32/40/50/63BVEB	204	139	269
FXFQ80/100BVEB	246	180	311
FXFQ125BVEB	288	180	353
FXFA20/25/32/40/50/63A2VEB	204	139	269
FXFA80/100A2VEB	246	180	311
FXFA125A2VEB	288	180	353

2D121703C

FCAG-B / FCAHG-H - TAZE HAVA GİRİŞİ

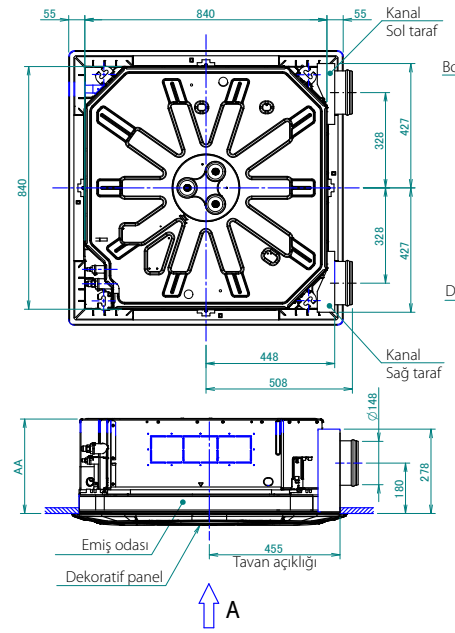

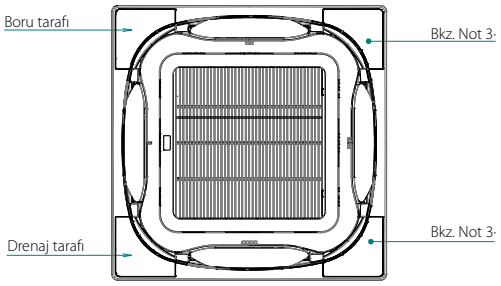

Görünüm ·A·

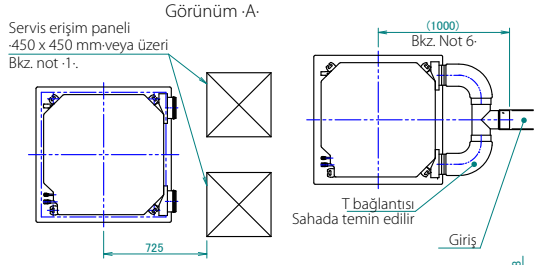

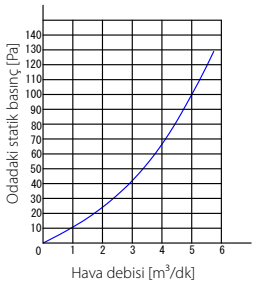

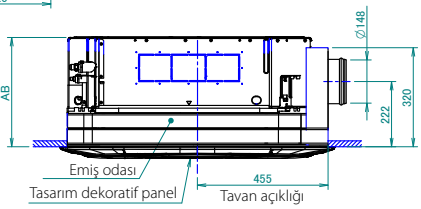

	Minimum montaj yüksekliği	
Model adı	AA	AB
FCAG35/50/60/71BVEB	277	319
FXFQ20/25/32/40/50/63BVEB		
FXFA20/25/32/40/50/63A2VEB		
FCAG100/125/140BVEB	319	361
FXFQ80/100BVEB		
FXFA80/100A2VEB		
FXFN50/71A2VEB		
FCAHG71/100/125/140HVEB	361	403
FXFQ125BVEB		
FXFA125A2VEB		
FXFN112A2VEB		

NOTLAR

1. Bir taze hava giriş kiti takılacaksa bir servis erişim paneli tedarik edilmelidir.
2. Saha yapılandırması
3. Bu köşe deşarj çıkışının kapatılması gerekir.
4. Bir kanal fanı takılacaksa kanal fanını iç ünite fanına bağlamak için bir kablo adaptörü kullanın.
5. Giriş havası debisinin, yüksek fan devrinde hava debisinin ≤%20'si olması önerilir.
   Giriş havası debisi çok yüksekse çalışma sesi seviyesi yükselebilir veya iç ünite emiş sıcaklığının tespiti bu durumdan etkilenebilir.
6. Bu, T borusu bağlandığında T bağlantısı girişi ile iç ünite giriş arasındaki mesafeyi gösterir.

3D121741C

FFA25-35A9 - TAM DÜZ PANEL

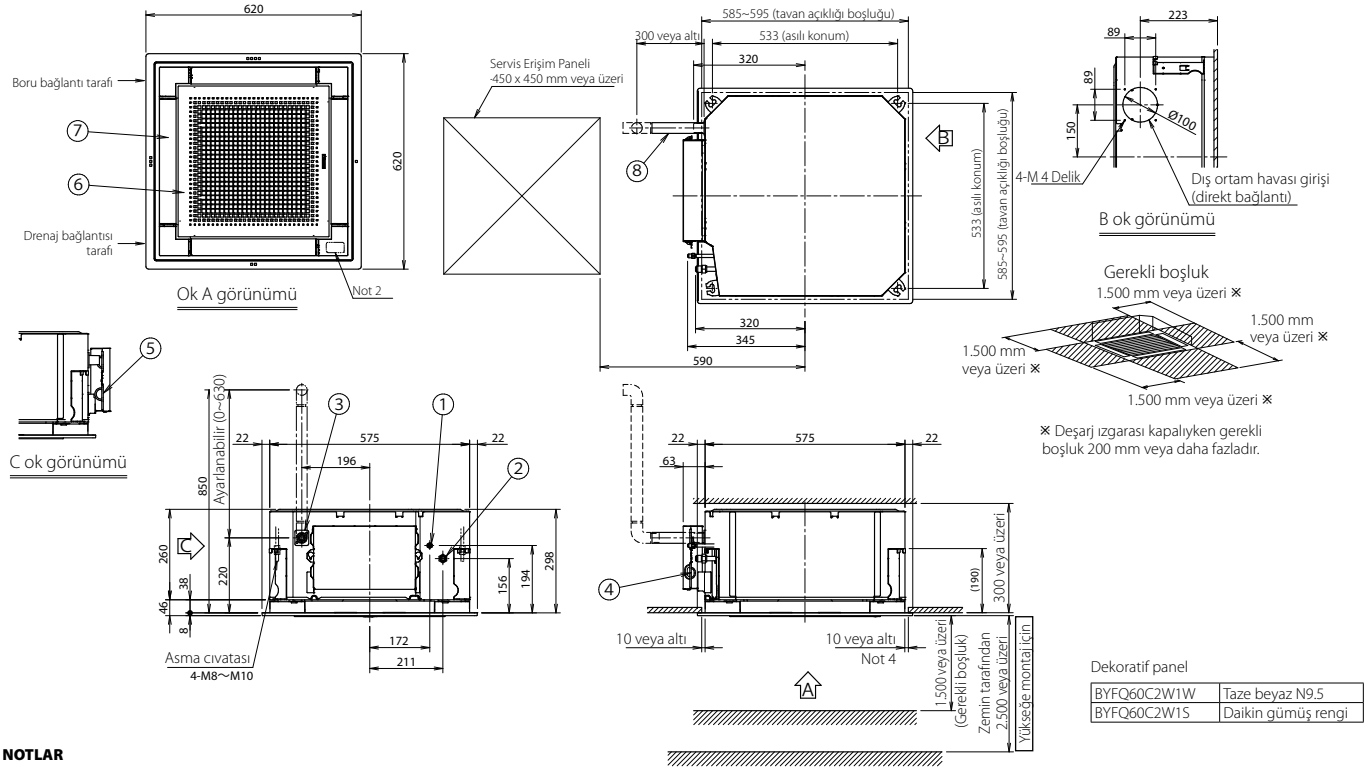

Dekoratif panel

BYFQ60C2W1W	Taze beyaz N9.5
BYFQ60C2W1S	Daikin gümüş rengi

NOTLAR

1. Üretici etiketinin yapıştırılma yeri
   İç ünite için üretici etiketi: emiş ızgarasının içinde, çan şeklindeki girişin
   Dekoratif panel için üretici etiketi: emiş ızgarasının içinde, iç çerçevenin
2. Uzaktan kumanda kullanıldığında bu konum bir sinyal alıcı olur.
   Daha fazla bilgi için uzaktan kumandanın çizimine bakın.
3. Tavanda sıcaklık 30°C'yi ve nispi nem %80'i aştığında ya da tavana taze hava girişi olduğunda veya ünite 24 saat boyunca çalıştığında, ek bir yalıtım (kalınlığı 10 mm veya daha fazla olan polietilen köpük veya cam elyaf) gerekecektir.
4. Maksimum 595 mm kareye kadar tavan açıklığına montaj kabul edilebilir olsa da, panelin örtüşmesini sağlamak için ana ünite ile tavan açıklığı arasında 10 mm veya daha az boşluk bırakın.

Öğe	Parça adı	Açıklama
1	Sıvı borusu bağlantısı	ø6,4 (konik bağlantı)
2	Gaz borusu bağlantısı	ø9,5 (konik bağlantı)
3	Drenaj borusu bağlantısı	VP20 (DÇ ø26)
4	Güç beslemesi bağlantısı	
5	Uzaktan kumanda kodu ve kontrol kablosu bağlantısı	
6	Hava deşarj çıkışı	
7	Emiş ızgarası	
8	Drenaj hortumu (aksesuar)	İÇ ø25 (çıkış)

3D082433

FFA25-35A9 - STANDART PANEL

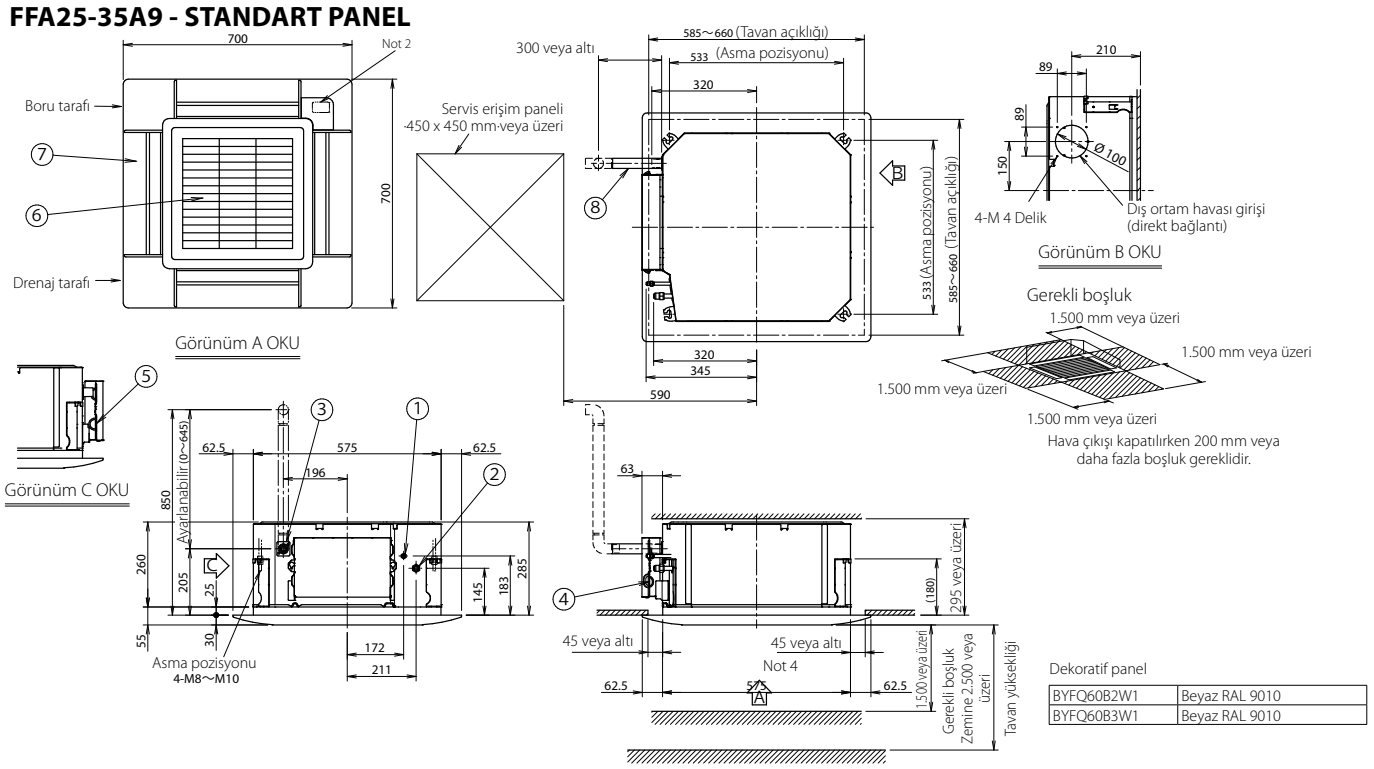

Dekoratif panel

BYFQ60B2W1	Beyaz RAL 9010
BYFQ60B3W1	Beyaz RAL 9010

NOTLAR

1. Bilgi etiketinin konumu
   İç ünite bilgi etiketi, emiş ızgarasının içindeki, çan şeklindeki girişte yer alır.
   Dekoratif panel bilgi etiketi, emiş ızgarasının içindeki iç kasada yer alır.
2. Bir kablosuz kumanda takılacaksa bu konumda bir alıcı bulunacaktır. Ayrıntılı bilgi için kablosuz kumanda çizimine bakın.
3. Aşağıdaki koşulların herhangi biri geçerliyse ilave yalıtım (cam yünü veya polietilen köpük, kalınlık ≥·10·mm) gereklidir:
   Tavandaki ortam koşulları ≥ 30·°C ve %80 bağıl nem.
   Tavana taze hava çekilir.
   Ünite devamlı olarak çalışır.
4. Maksimum 660 mm kareye kadar tavan açıklığına montaj kabul edilebilir olsa da, panelin örtüşmesini sağlamak için iç ünite ile tavan açıklığı arasında 45 mm veya daha az boşluk bırakın.

Öğe	Parça adı	Açıklama
1	Sıvı borusu bağlantısı	ø 6,4 Konik bağlantı
2	Gaz borusu bağlantısı	ø 9,5 Konik bağlantı
3	Drenaj borusu bağlantısı	VP20 (DÇ ø26)
4	Güç beslemesi	
5	Uzaktan kumanda kablo girişi	
6	Hava tahliye ızgarası	
7	Hava emiş ızgarası	
8	Drenaj hortumu Aksesuar	İÇ ø25 Çıkış

3D082434C

BURAYI TIKLAYIN TÜM FFA-A9 TEKNİK ÇİZİMLERİNİ MY.DAIKIN.EU ADRESİNDEN GÖRÜNTÜLEYİN

FFA50-60A9 - TAM DÜZ PANEL

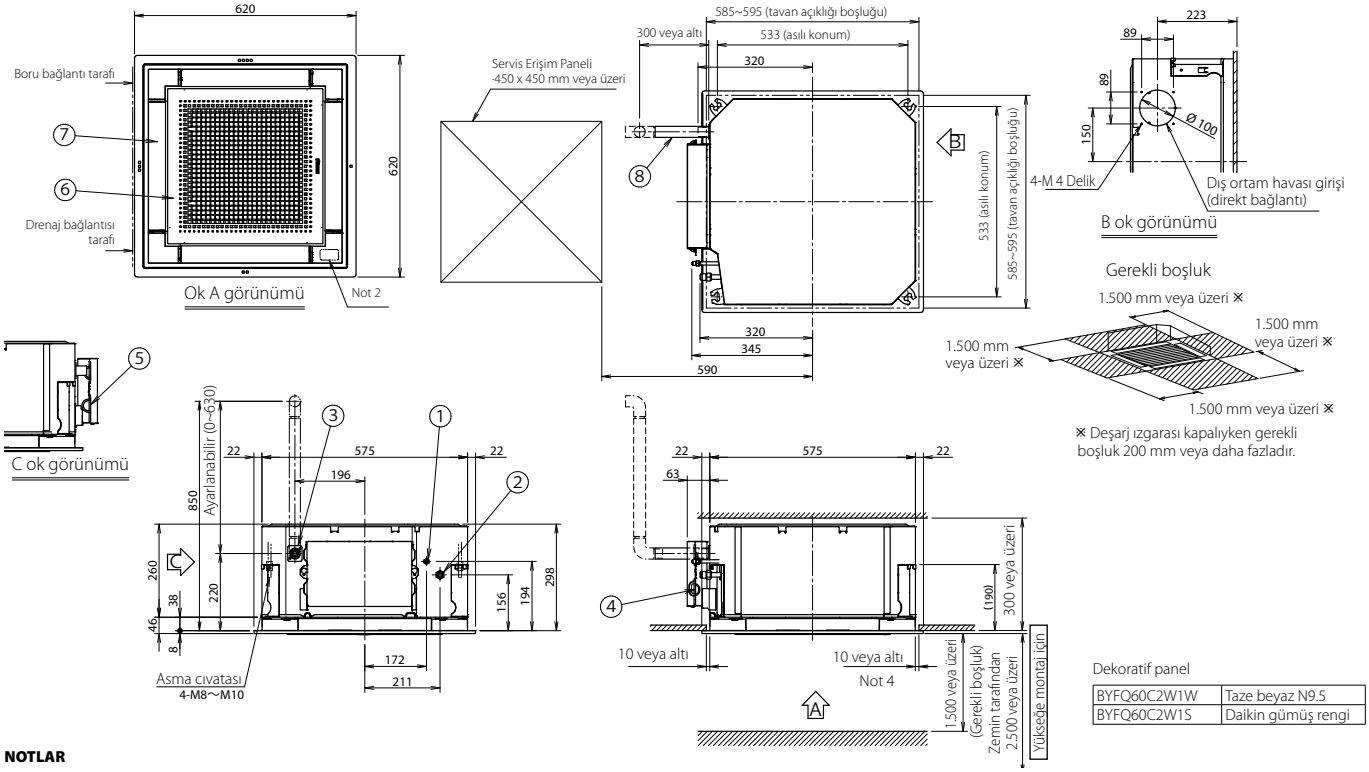

Dekoratif panel

BYFQ60C2W1W	Taze beyaz N9.5
BYFQ60C2W1S	Daikin gümüş rengi

NOTLAR

1. Üretici etiketinin yapıştırılma yeri
   İç ünite için üretici etiketi: emiş ızgarasının içinde, çan şeklindeki girişin
   Dekoratif panel için üretici etiketi: emiş ızgarasının içinde, iç çerçevenin
2. Uzaktan kumanda kullanıldığında bu konum bir sinyal alıcı olur.
   Daha fazla bilgi için uzaktan kumandanın çizimine bakın.
3. Tavanda sıcaklık 30°C'yi ve nispi nem %80'i aştığında ya da tavana taze hava girişi olduğunda veya ünite 24 saat boyunca çalıştığında, ek bir yalıtım (kalınlığı 10 mm veya daha fazla olan polietilen köpük veya cam elyaf) gerekecektir.
4. Maksimum 595 mm kareye kadar tavan açıklığına montaj kabul edilebilir olsa da, panelin örtüşmesini sağlamak için ana ünite ile tavan açıklığı arasında 10 mm veya daha az boşluk bırakın.

Öğe	Parça adı	Açıklama
1	Sıvı borusu bağlantısı	ø6,4 (konik bağlantı)
2	Gaz borusu bağlantısı	ø12,7 (konik bağlantı)
3	Drenaj borusu bağlantısı	VP20 (DÇ ø26)
4	Güç beslemesi bağlantısı	
5	Uzaktan kumanda kodu ve kontrol kablosu bağlantısı	
6	Hava deşarj çıkışı	
7	Emiş ızgarası	
8	Drenaj hortumu (aksesuar)	İÇ ø25 (çıkış)

3D082052

FFA50-60A9 - STANDART PANEL

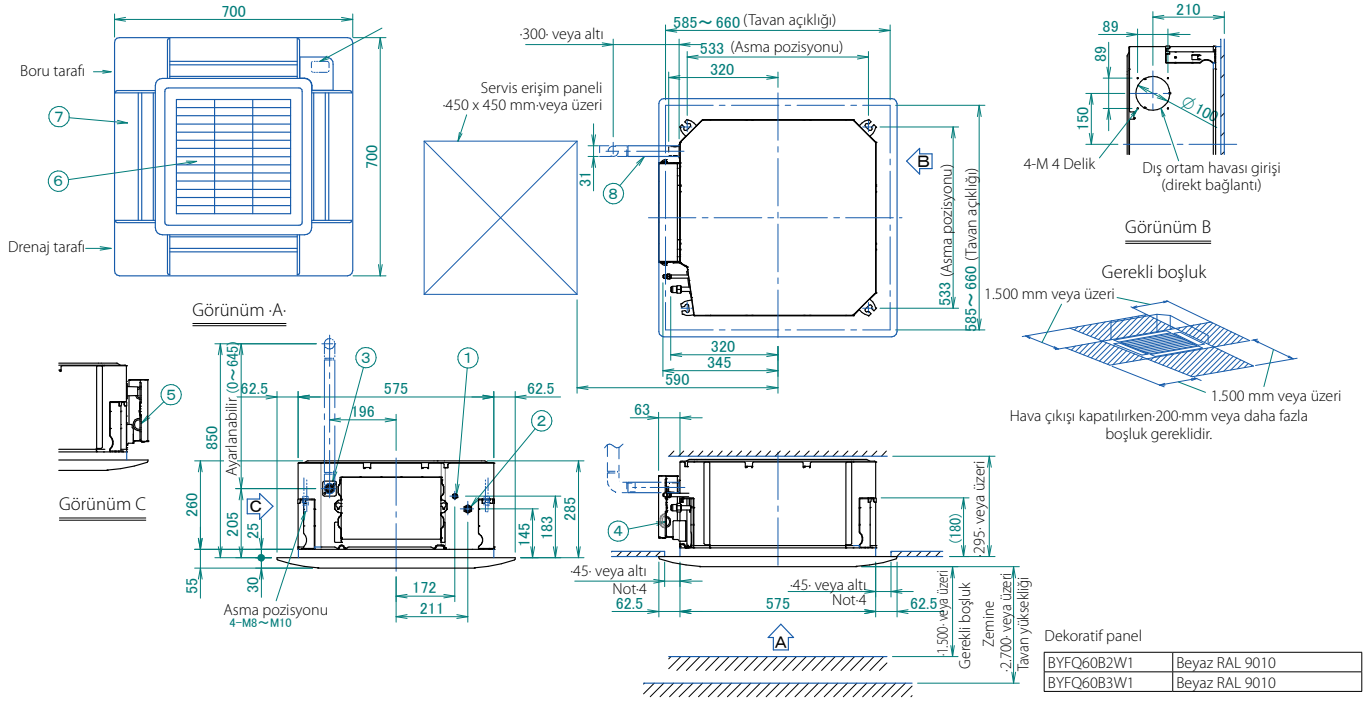

Dekoratif panel

BYFQ60B2W1	Beyaz RAL 9010
BYFQ60B3W1	Beyaz RAL 9010

NOTLAR

1. Bilgi etiketinin konumu
   İç ünite bilgi etiketi, emiş ızgarasının içindeki, çan şeklindeki girişte yer alır.
   Dekoratif panel bilgi etiketi, emiş ızgarasının içindeki iç kasada yer alır.
2. Bir kablosuz kumanda takılacaksa bu konumda bir alıcı bulunacaktır. Ayrıntılı bilgi için kablosuz kumanda çizimine bakın.
3. Aşağıdaki koşulların herhangi biri geçerliyse ilave yalıtım (cam yünü veya polietilen köpük, kalınlık ≥·10·mm) gereklidir:
   Tavandaki ortam koşulları ≥ 30°C ve %80 bağıl nem.
   Tavana taze hava çekilir.
   Ünite devamlı olarak çalışır.
4. Maksimum ·660·mm kareye kadar tavan açıklığına montaj kabul edilebilir olsa da, panelin örtüşmesini sağlamak için iç ünite ile tavan açıklığı arasında· 45·mm veya daha az boşluk bırakın.

Öğe	Parça adı	Açıklama
1	Sıvı borusu bağlantısı	Ø 6,4 Konik bağlantı
2	Gaz borusu bağlantısı	Ø 12,7 Konik bağlantı
3	Drenaj borusu bağlantısı	VP20 (DÇ Ø26)
4	Güç beslemesi	
5	Uzaktan kumanda kablo girişi	
6	Hava tahliye ızgarası	
7	Hava emiş ızgarası	
8	Drenaj hortumu Aksesuar	İÇ Ø25 Çıkış

3D082161C

FDXM25-35F9

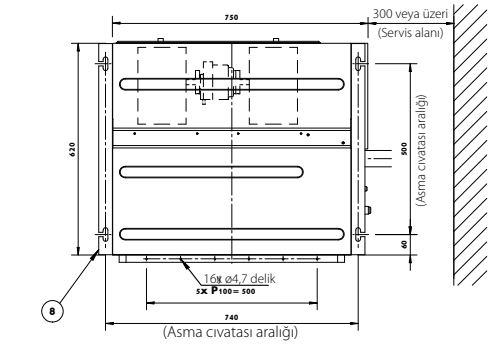

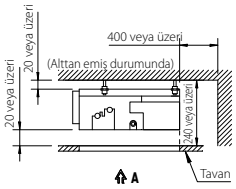

Servis boşluğu

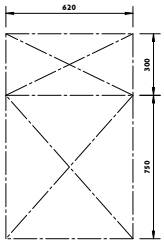

Görünüm A
Kontrol kapağı
(tavan açıklığı)

NOTLAR

1. Arkadan emiş durumunda hazne kapağını ünitenin alt tarafına monte edin.
   Alttan emiş durumunda hazne kapağını ünitenin arka tarafına monte edin.
2. Ünitenin bilgi etiketinin konumu: kumanda kutusu kapağı.
3. Hava filtresini emiş tarafına takın. (Toz toplama verimliliği, gravimetrik teknikte en az %50 olan bir hava filtresi kullanın). Kanal, emiş tarafına bağlanırken hava filtresi (aksesuar) takılamaz.

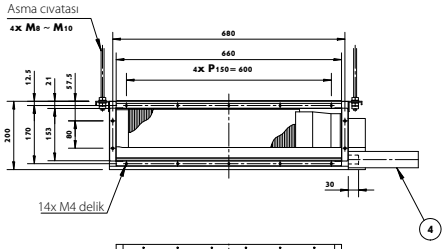

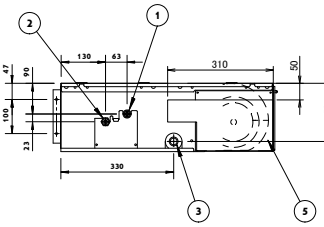

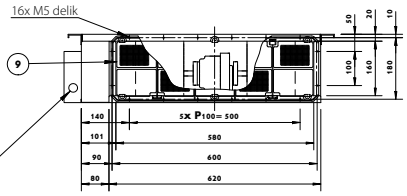

Alt emiş varsa

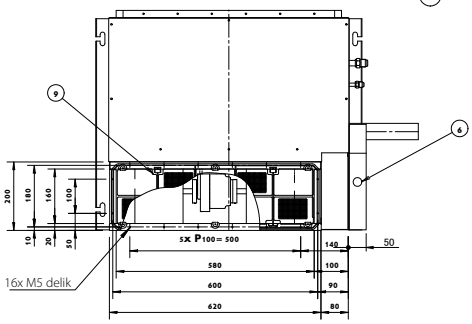

Alt emiş varsa

Öğe	Adı	Açıklama
1	Sıvı borusu bağlantısı	ø6,4 (konik bağlantı)
2	Gaz borusu bağlantısı	ø9,5 (konik bağlantı)
3	Drenaj girişi	VP20 (DÇ ø26, İÇ ø20)
4	Drenaj hortumu (aksesuar)	İÇ ø25 (çıkış)
5	Kumanda kutusu	
6	İletim kabloları	
7	Güç beslemesi bağlantısı	
8	Asma braketi	
9	Hava filtresi (aksesuar)	

3D081343

FDXM50-60F9

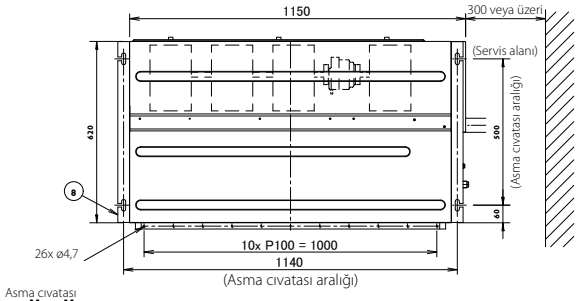

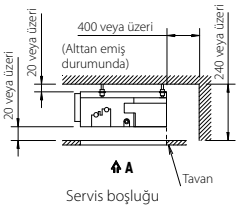

Servis boşluğu

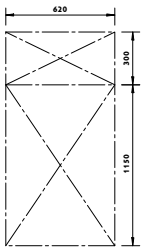

Görünüm A
Kontrol kapağı
(tavan açıklığı)

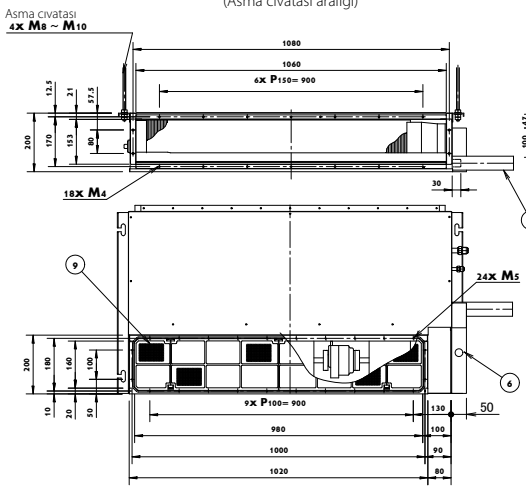

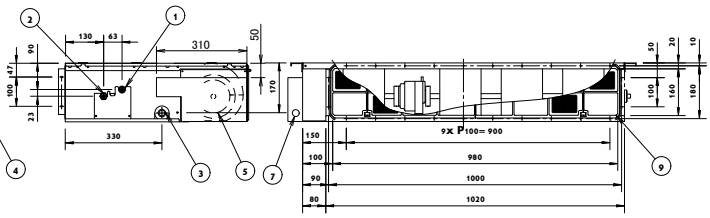

Alt emiş varsa

Alt emiş varsa

Öğe	Adı	Açıklama
1	Sıvı borusu bağlantısı	ø6,4 (konik bağlantı)
2	Gaz borusu bağlantısı	ø12,7 (konik bağlantı)
3	Drenaj girişi	VP20 (DÇ ø26, İÇ ø20)
4	Drenaj hortumu (aksesuar)	İÇ ø25 (çıkış)
5	Kumanda kutusu	
6	İletim kabloları	
7	Güç beslemesi bağlantısı	
8	Asma braketi	
9	Hava filtresi (aksesuar)	

NOTLAR

1. Arkadan emiş durumunda hazne kapağını ünitenin alt tarafına monte edin.
   Alttan emiş durumunda hazne kapağını ünitenin arka tarafına monte edin.
2. Ünitenin bilgi etiketinin konumu: kumanda kutusu kapağı.
3. Hava filtresini emiş tarafına takın. (Toz toplama verimliliği, gravimetrik teknikte en az %50 olan bir hava filtresi kullanın). Kanal, emiş tarafına bağlanırken hava filtresi (aksesuar) takılamaz.

3D081360

BURAYI TIKLAYIN TÜM FDXM-F9 TEKNİK ÇİZİMLERİNİ MY.DAIKIN.EU ADRESİNDEN GÖRÜNTÜLEYİN

FDXM25-35F9

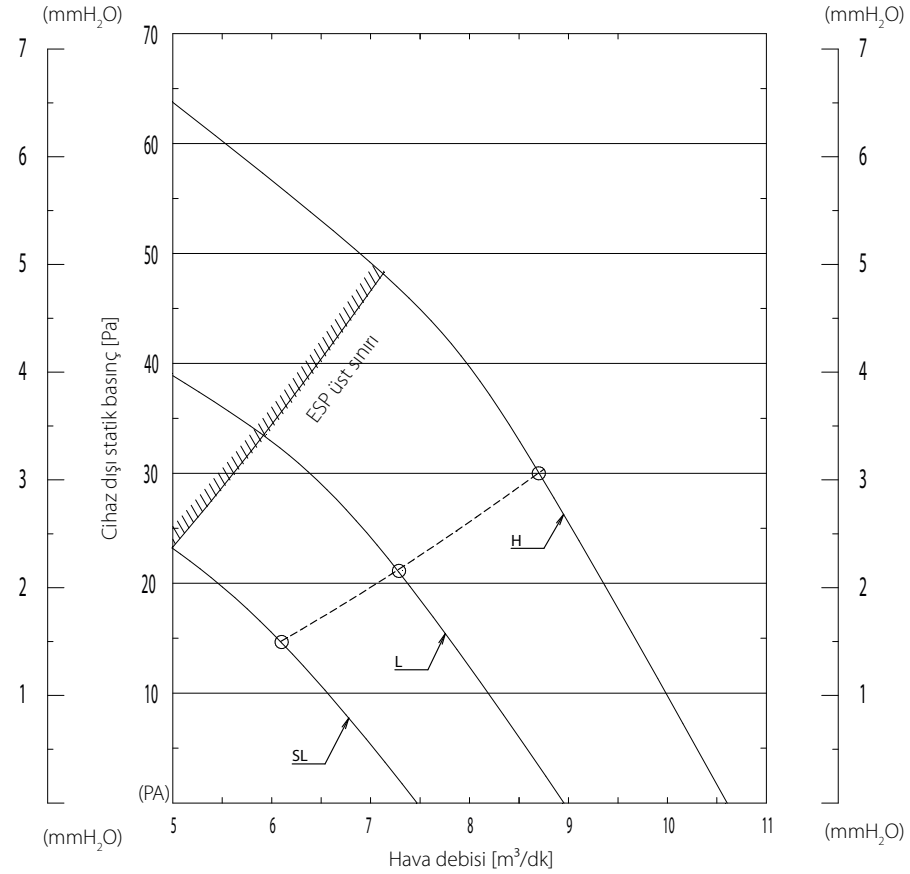

3D081327C

FDXM50F9

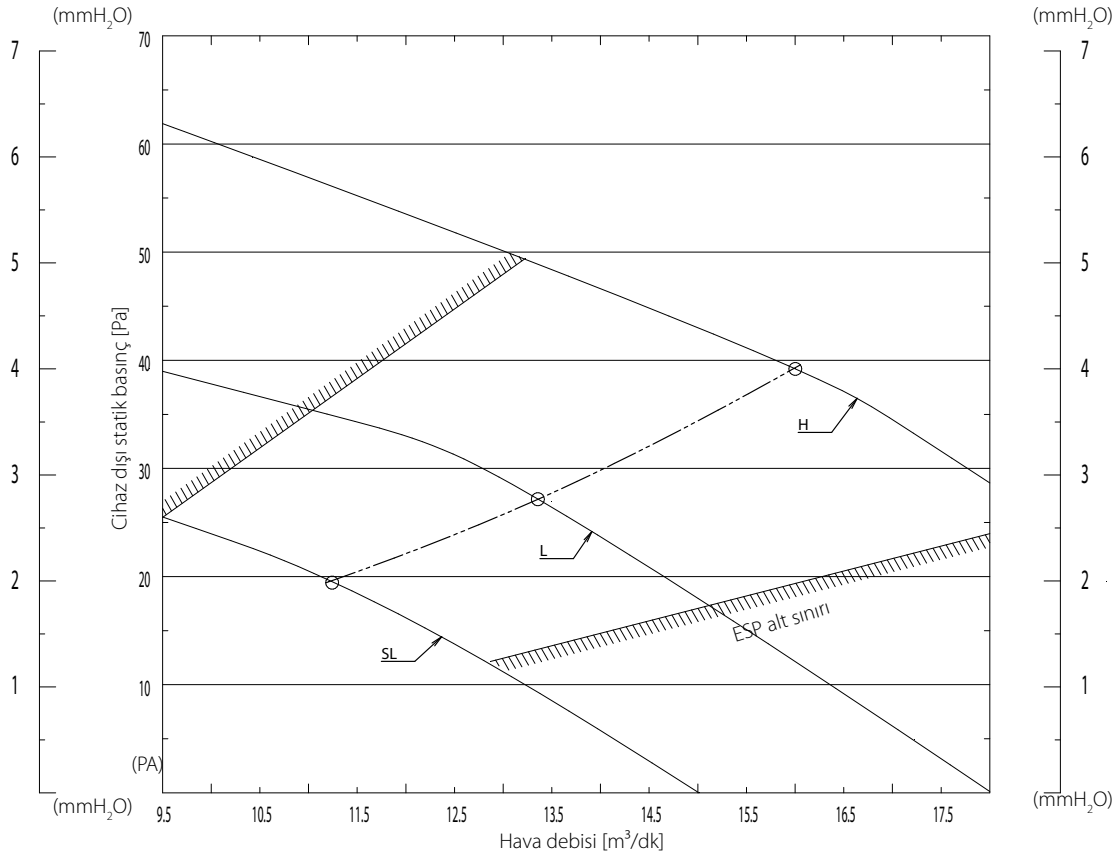

3D085960C

FDXM60F9

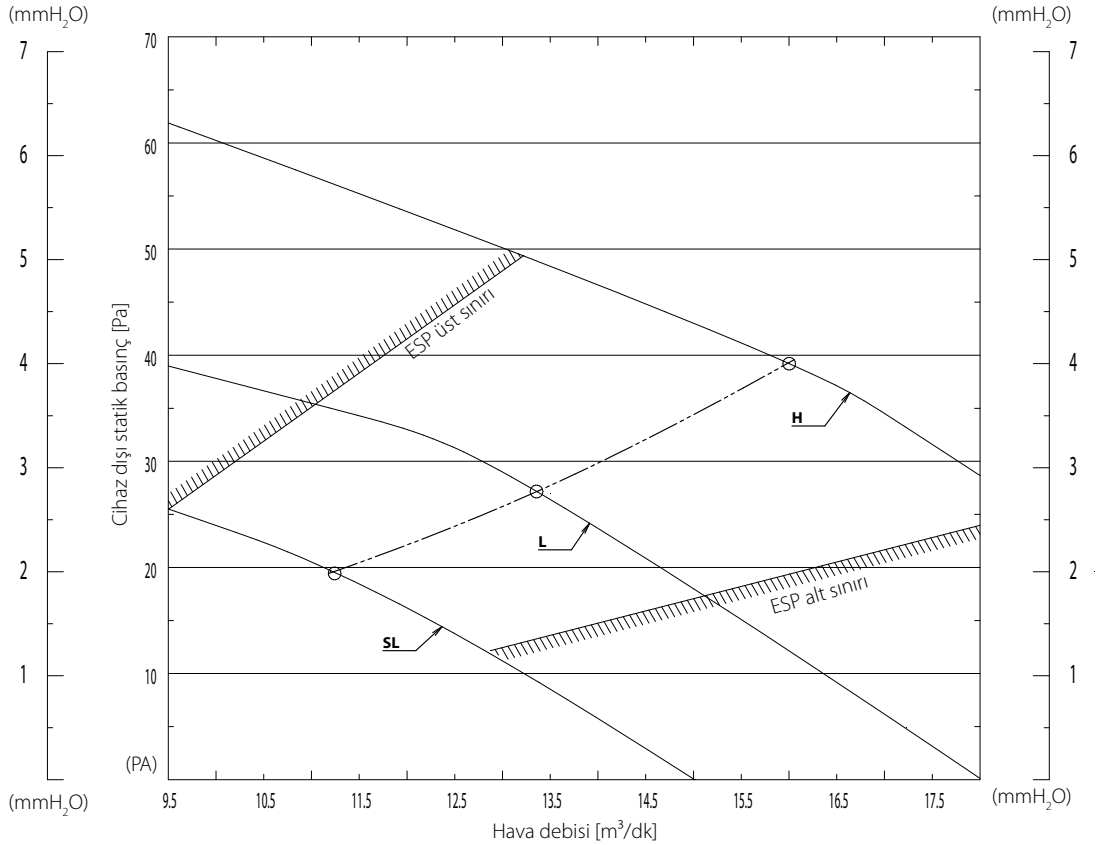

3D081329C

BURAYI TIKLAYIN TÜM FBA-A(9) TEKNİK ÇİZİMLERİNİ MY.DAIKIN.EU ADRESİNDEN GÖRÜNTÜLEYİN

FBA35A9

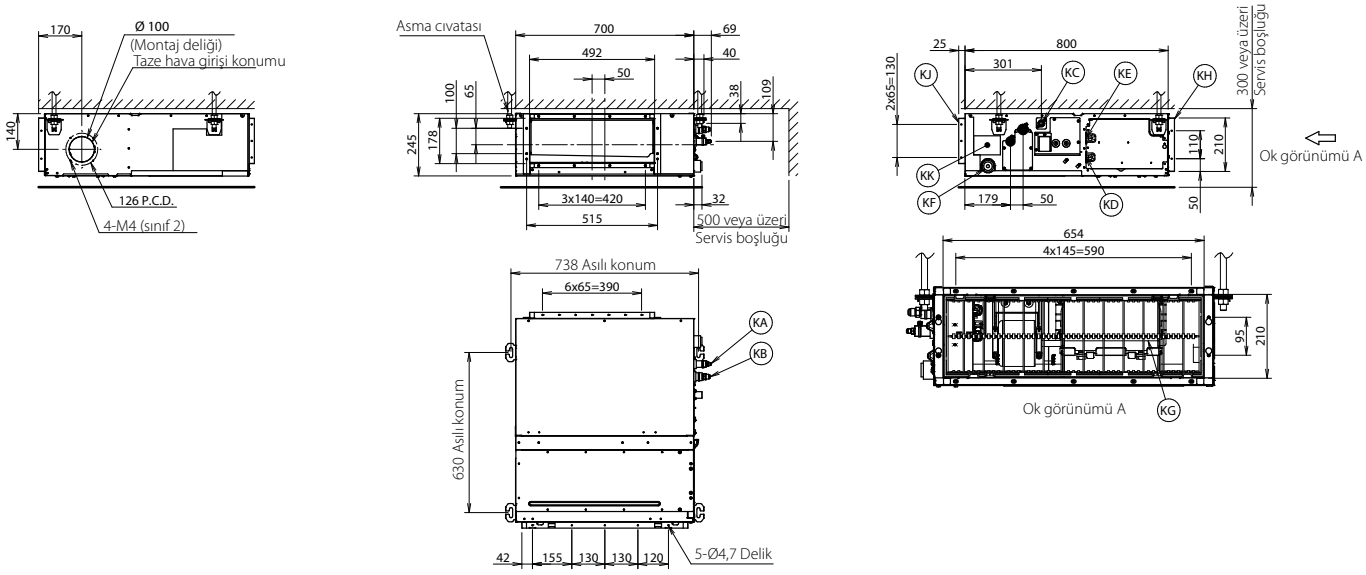

Öğe	Adı	Açıklama
KA	Sıvı borusu bağlantı portu	ø6,35 konik bağlantı
KB	Gaz borusu bağlantı portu	ø9,52 konik bağlantı
KC	Drenaj borusu bağlantısı	VP20 (DÇ ø26, İÇ ø20)
KD	Kablo bağlantısı	/
KE	Güç beslemesi bağlantısı	/
KF	Drenaj çıkışı	VP20 (DÇ ø26, İÇ ø20)
KG	Hava filtresi	/
KH	Hava emiş tarafı	/
KJ	Hava deşarj tarafı	/
KK	İsim plakası	/

NOTLAR

1. Opsiyonel aksesuarlar monte edilirken ilgili kılavuza bakın.
2. Tavan derinliği, ilgili sistemin kılavuzuna göre farklılık gösterir.

3D094988B

FBA50A9

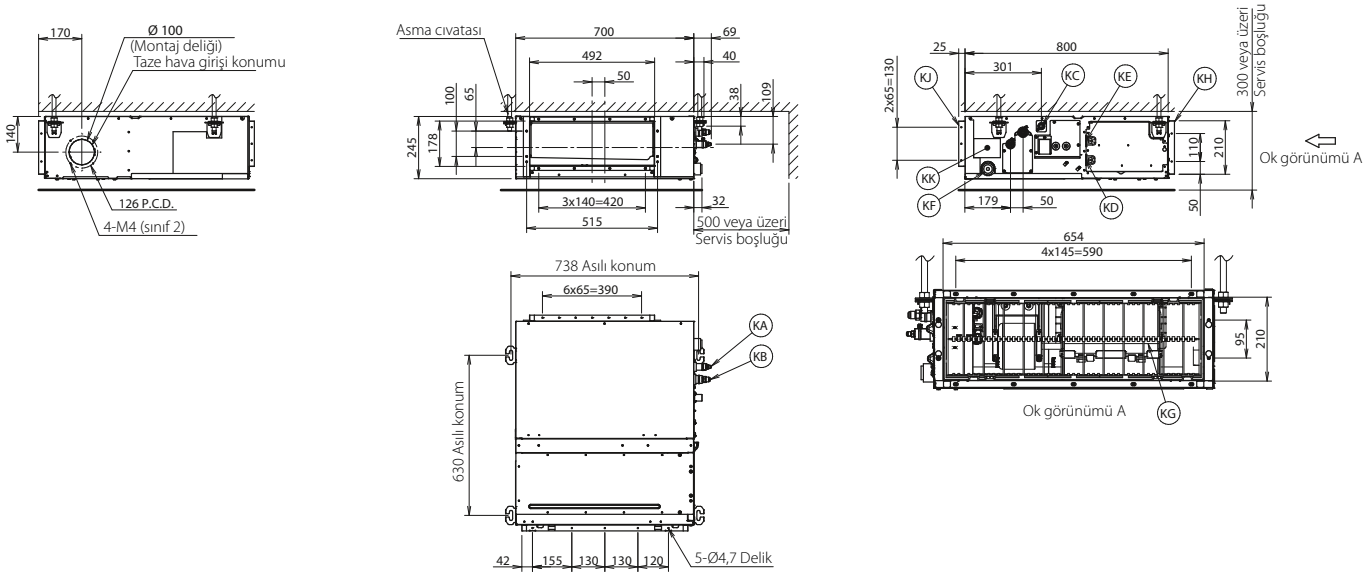

Öğe	Adı	Açıklama
KA	Sıvı borusu bağlantı portu	ø6,35 konik bağlantı
KB	Gaz borusu bağlantı portu	ø12,70 konik bağlantı
KC	Drenaj borusu bağlantısı	VP20 (DÇ ø26, İÇ ø20)
KD	Kablo bağlantısı	/
KE	Güç beslemesi bağlantısı	/
KF	Drenaj çıkışı	VP20 (DÇ ø26, İÇ ø20)
KG	Hava filtresi	/
KH	Hava emiş tarafı	/
KJ	Hava deşarj tarafı	/
KK	İsim plakası	/

NOTLAR

1. Opsiyonel aksesuarlar monte edilirken ilgili kılavuza bakın.
2. Tavan derinliği, ilgili sistemin kılavuzuna göre farklılık gösterir.

3D094918B

FBA60A9

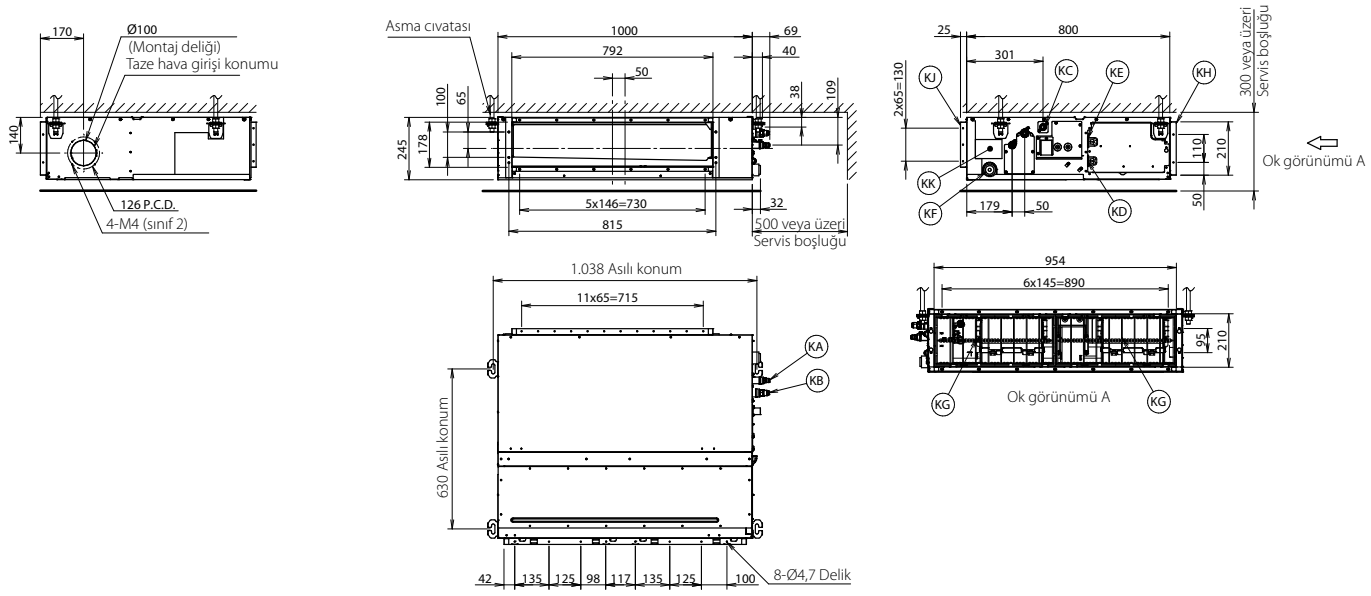

Öğe	Adı	Açıklama
KA	Sıvı borusu bağlantı portu	ø6,35 konik bağlantı
KB	Gaz borusu bağlantı portu	ø12,70 konik bağlantı
KC	Drenaj borusu bağlantısı	VP20 (DÇ ø26, İÇ ø20)
KD	Kablo bağlantısı	/
KE	Güç beslemesi bağlantısı	/
KF	Drenaj çıkışı	VP20 (DÇ ø26, İÇ ø20)
KG	Hava filtresi	/
KH	Hava emiş tarafı	/
KJ	Hava deşarj tarafı	/
KK	İsim plakası	/

NOTLAR

1. Opsiyonel aksesuarlar monte edilirken ilgili kılavuza bakın.
2. Tavan derinliği, ilgili sistemin kılavuzuna göre farklılık gösterir.

3D094983B

FBA71A9

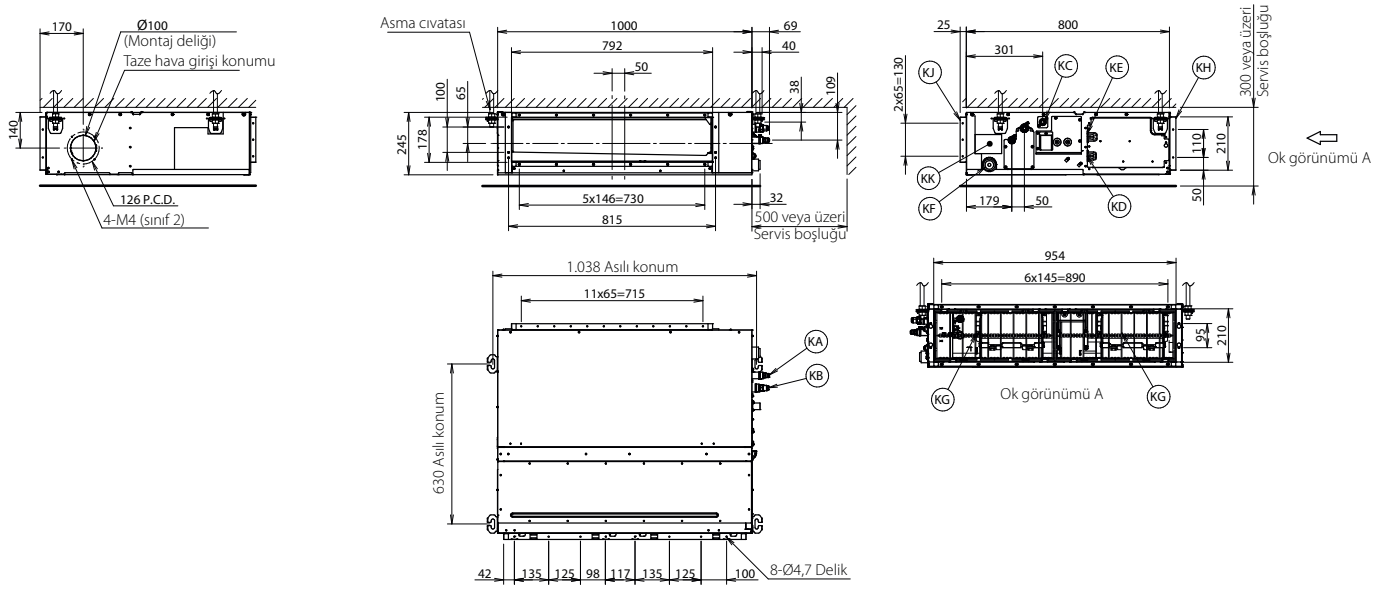

Öğe	Adı	Açıklama
KA	Sıvı borusu bağlantı portu	ø9,52 konik bağlantı
KB	Gaz borusu bağlantı portu	ø15,90 konik bağlantı
KC	Drenaj borusu bağlantısı	VP20 (DÇ ø26, İÇ ø20)
KD	Kablo bağlantısı	/
KE	Güç beslemesi bağlantısı	/
KF	Drenaj çıkışı	VP20 (DÇ ø26, İÇ ø20)
KG	Hava filtresi	/
KH	Hava emiş tarafı	/
KJ	Hava deşarj tarafı	/
KK	İsim plakası	/

NOTLAR

1. Opsiyonel aksesuarlar monte edilirken ilgili kılavuza bakın.
2. Tavan derinliği, ilgili sistemin kılavuzuna göre farklılık gösterir.

3D094915B

BURAYI TIKLAYIN TÜM FBA-A(9) TEKNİK ÇİZİMLERİNİ MY.DAIKIN.EU ADRESİNDEN GÖRÜNTÜLEYİN

FBA100-140A

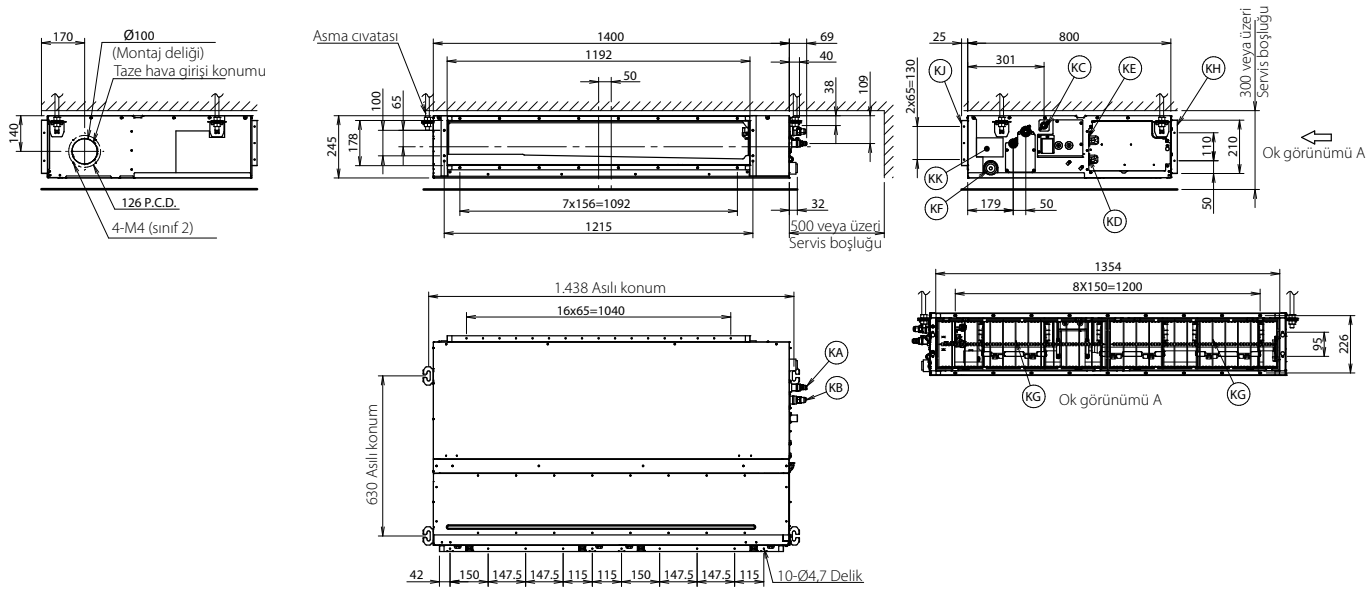

Öğe	Adı	Açıklama
KA	Sıvı borusu bağlantı portu	ø9,52 konik bağlantı
KB	Gaz borusu bağlantı portu	ø15,90 konik bağlantı
KC	Drenaj borusu bağlantısı	VP20 (DÇ ø26, İÇ ø20)
KD	Kablo bağlantısı	/
KE	Güç beslemesi bağlantısı	/
KF	Drenaj çıkışı	VP20 (DÇ ø26, İÇ ø20)
KG	Hava filtresi	/
KH	Hava emiş tarafı	/
KJ	Hava deşarj tarafı	/
KK	İsim plakası	/

NOTLAR

1. Opsiyonel aksesuarlar monte edilirken ilgili kılavuza bakın.
2. Tavan derinliği, ilgili sistemin kılavuzuna göre farklılık gösterir.

3D094914B

FBA35-50A9

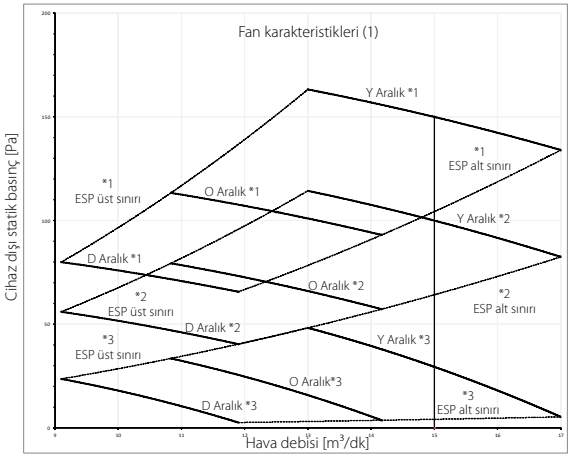

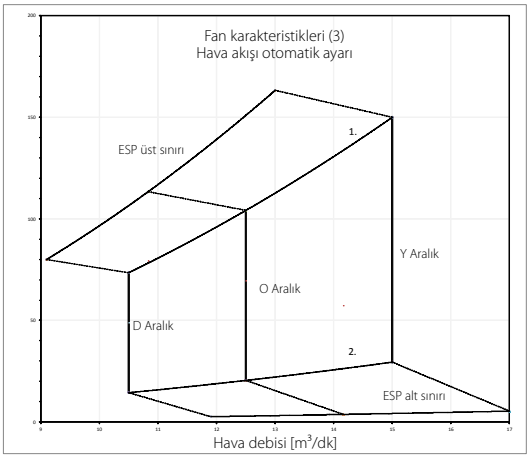

1. Hava akışı otomatik ayarıyla ESP üst sınırı
2. Hava akışı otomatik ayarıyla ESP alt sınırı

Fan karakteristikleri (2)
Uzaktan kumandayla saha ayarı

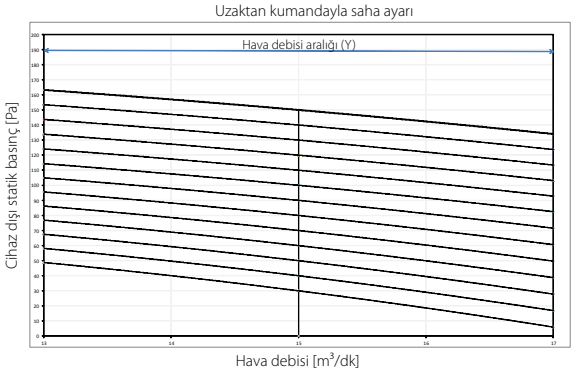

İşaret		ESP [Pa]
*1	Maksimum	150
*2	-	100
*3	Standart	30

NOTLAR

1. Gösterilen fan karakteristikleri "yalnız fan" modu için geçerlidir.
2. ESP: Cihaz Dışı Statik Basınç

3D095521B

FBA60-71A9

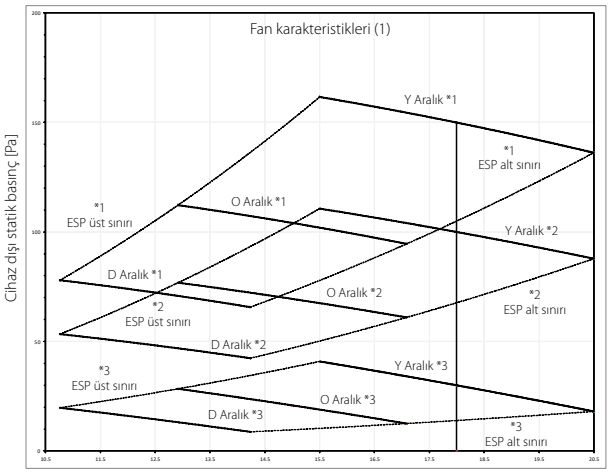

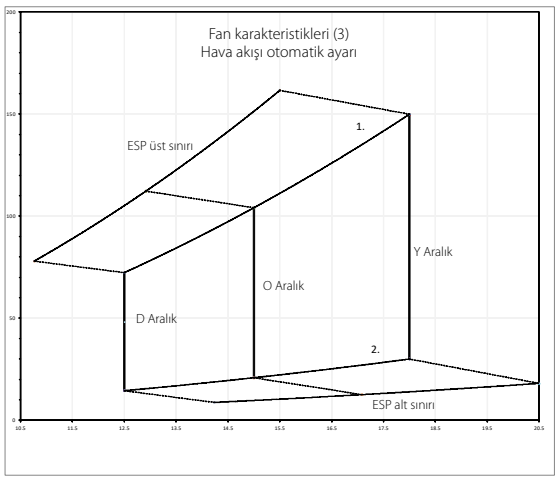

1. Hava akışı otomatik ayarıyla ESP üst sınırı
2. Hava akışı otomatik ayarıyla ESP alt sınırı

Fan karakteristikleri (2)
Uzaktan kumandayla saha ayarı

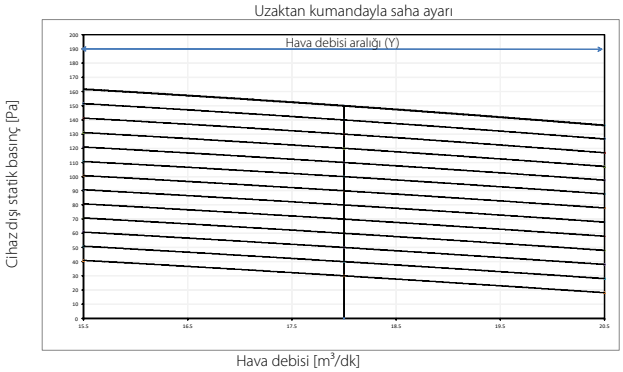

İşaret		ESP [Pa]
*1	Maksimum	150
*2	-	100
*3	Standart	30

NOTLAR

1. Gösterilen fan karakteristikleri "yalnız fan" modu için geçerlidir.
2. ESP: Cihaz Dışı Statik Basınç

3D095524B

FBA100A

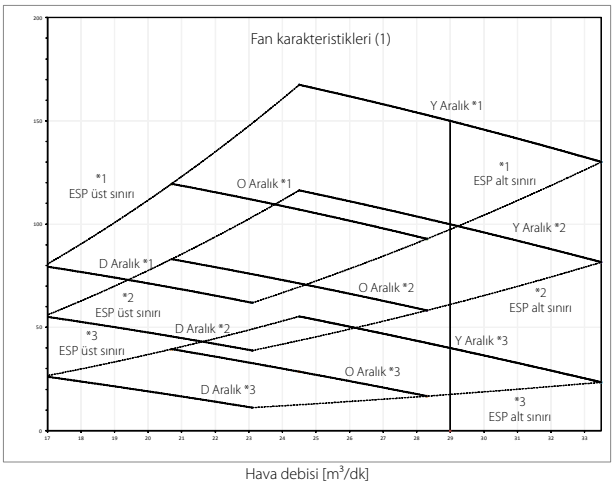

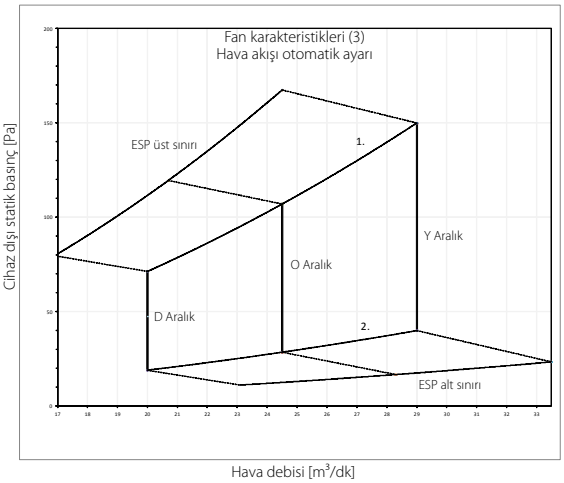

1. Hava akışı otomatik ayarıyla ESP üst sınırı
2. Hava akışı otomatik ayarıyla ESP alt sınırı

Fan karakteristikleri (2)
Uzaktan kumandayla saha ayarı

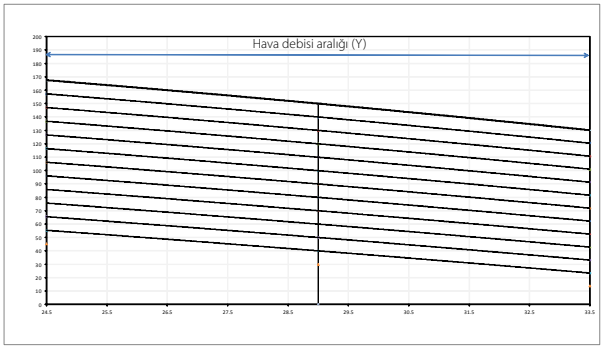

İşaret		ESP [Pa]
*1	Maksimum	150
*2	-	100
*3	Standart	30

NOTLAR

1. Gösterilen fan karakteristikleri "yalnız fan" modu için geçerlidir.
2. ESP: Cihaz Dışı Statik Basınç

3D095526B

BURAYI TIKLAYIN TÜM FBA-A(9) TEKNİK ÇİZİMLERİNİ MY.DAIKIN.EU ADRESİNDEN GÖRÜNTÜLEYİN

FBA125-140A

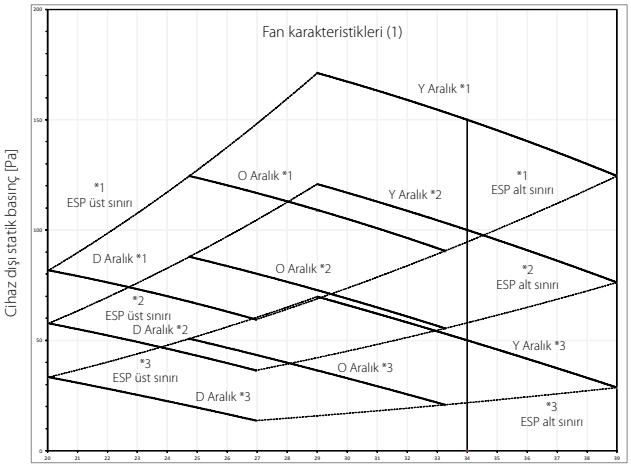

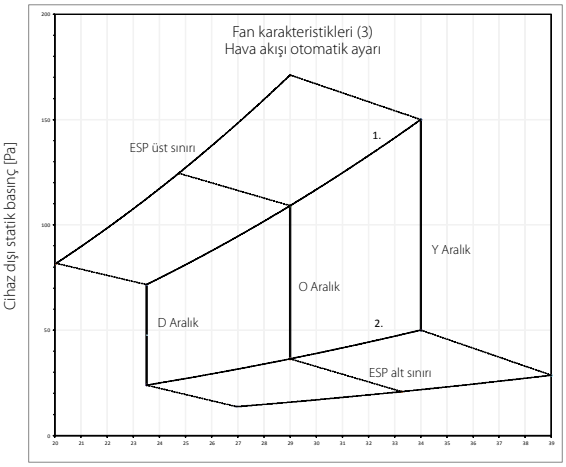

1. Hava akışı otomatik ayarıyla ESP üst sınırı
2. Hava akışı otomatik ayarıyla ESP alt sınırı

Fan karakteristikleri (2)
Uzaktan kumandayla saha ayarı

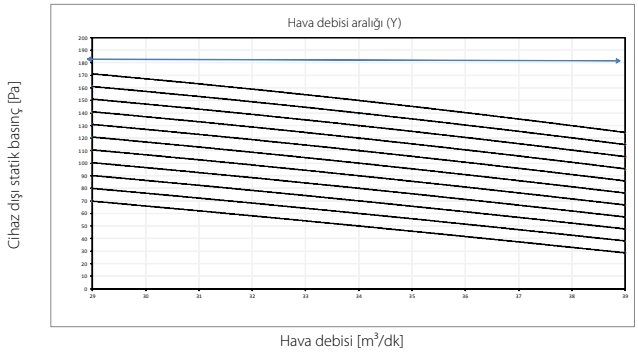

İşaret		ESP [Pa]
*1	Maksimum	150
*2	-	100
*3	Standart	30

NOTLAR

1. Gösterilen fan karakteristikleri "yalnız fan" modu için geçerlidir.
2. ESP: Cihaz Dışı Statik Basınç

3D095527B

FDA125A

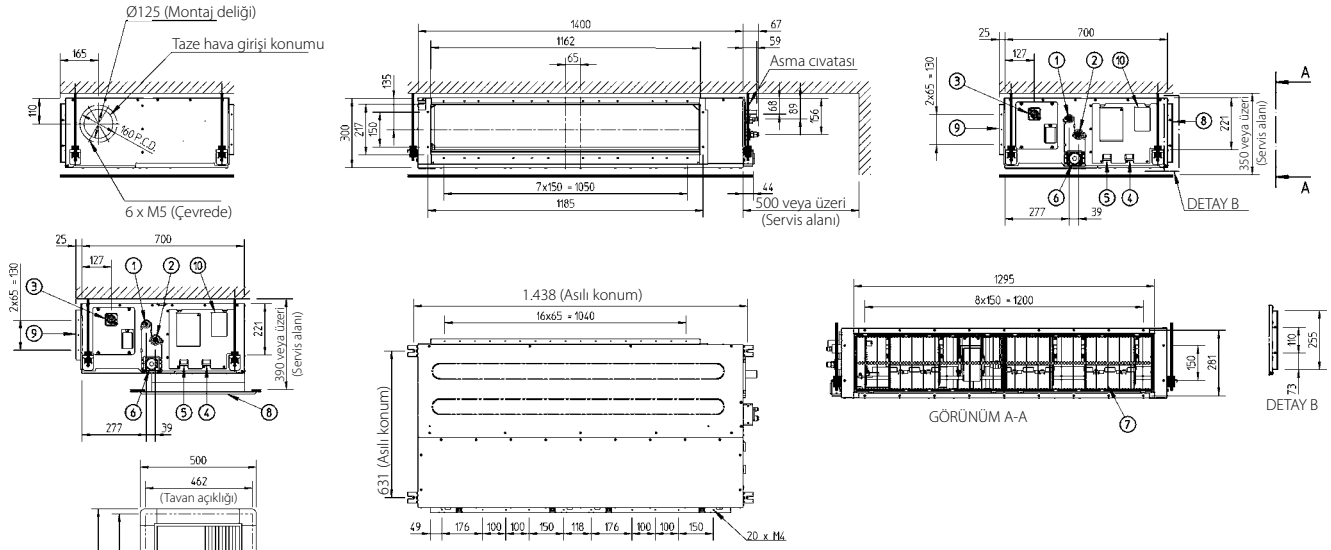

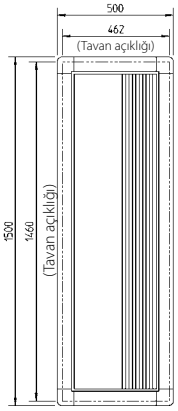

Dekoratif panelle

Öğe	Adı	Açıklama
1	Sıvı borusu bağlantı portu	Ø9,52 Konik bağlantı
2	Gaz borusu bağlantı portu	Ø15,90 Konik bağlantı
3	Drenaj borusu bağlantısı	VP25 (DÇ Ø32, İÇ Ø25)
4	Uzaktan kumanda kablo bağlantısı	-
5	Güç beslemesi bağlantısı	-
6	Drenaj deliği	VP25 (DÇ ø 32, İÇ ø 25)
7	Hava filtresi	-
8	Hava emiş tarafı	-
9	Hava deşarj tarafı	-
10	İsim plakası	-

NOTLAR

1. Opsiyonel aksesuarları monte ederken opsiyonel aksesuarlar montaj görünüm çizimine bakın.
2. Gerekli tavan derinliği özel sistemin konfigürasyonuna göre değişir.
3. Hava filtresinin bakımı için bir servis erişim panelinin temin edilmesi gerekir.
4. Opsiyonel dekoratif panel: BYBS125DJW1 (açık fildişi beyazı 10Y9/0.5)

3TW31254-1B

FDA125A

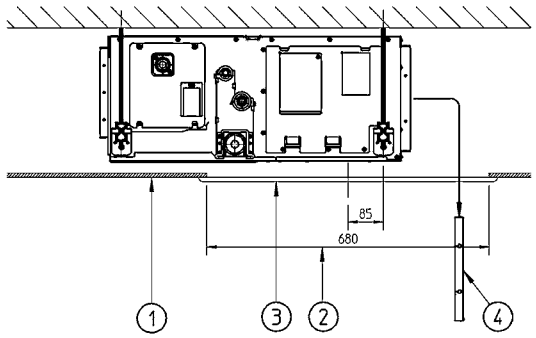

Hava giriş kanalı olmadan montaj

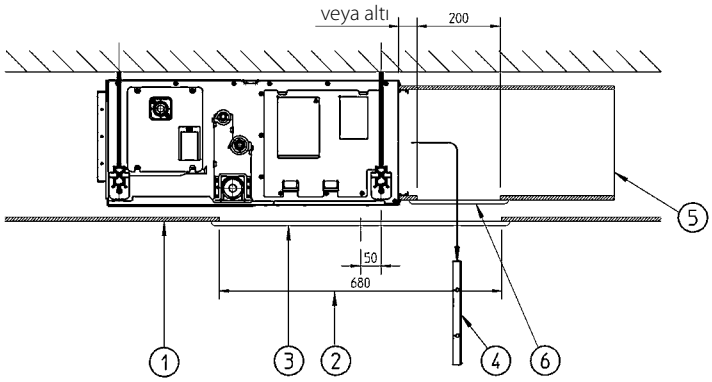

Hava giriş kanalıyla montaj

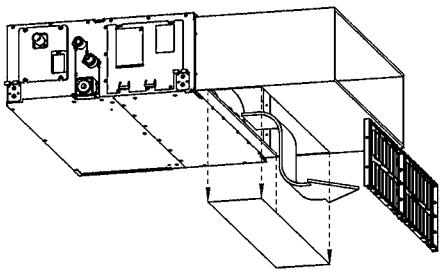

Sayı	Açıklama
1	Tavana asılı
2	Tavan açıklığı
3	Servis erişim paneli (opsiyonel)
4	Hava filtresi
5	Hava giriş kanalı
6	Kanal servis açıklığı

NOTLAR

1. Arka emişli bir ünite monte edilirken hava filtrelerinin bakımı için bir servis açıklığı gereklidir.
2. Emiş kanalıyla bir ünite monte edilirken kanalda mutlaka bir servis açıklığı gereklidir.

3TW31184-4

BURAYI TIKLAYIN TÜM FDA-A TEKNİK ÇİZİMLERİNİ MY.DAIKIN.EU ADRESİNDEN GÖRÜNTÜLEYİN

FDA125A

Fan karakteristikleri (1)

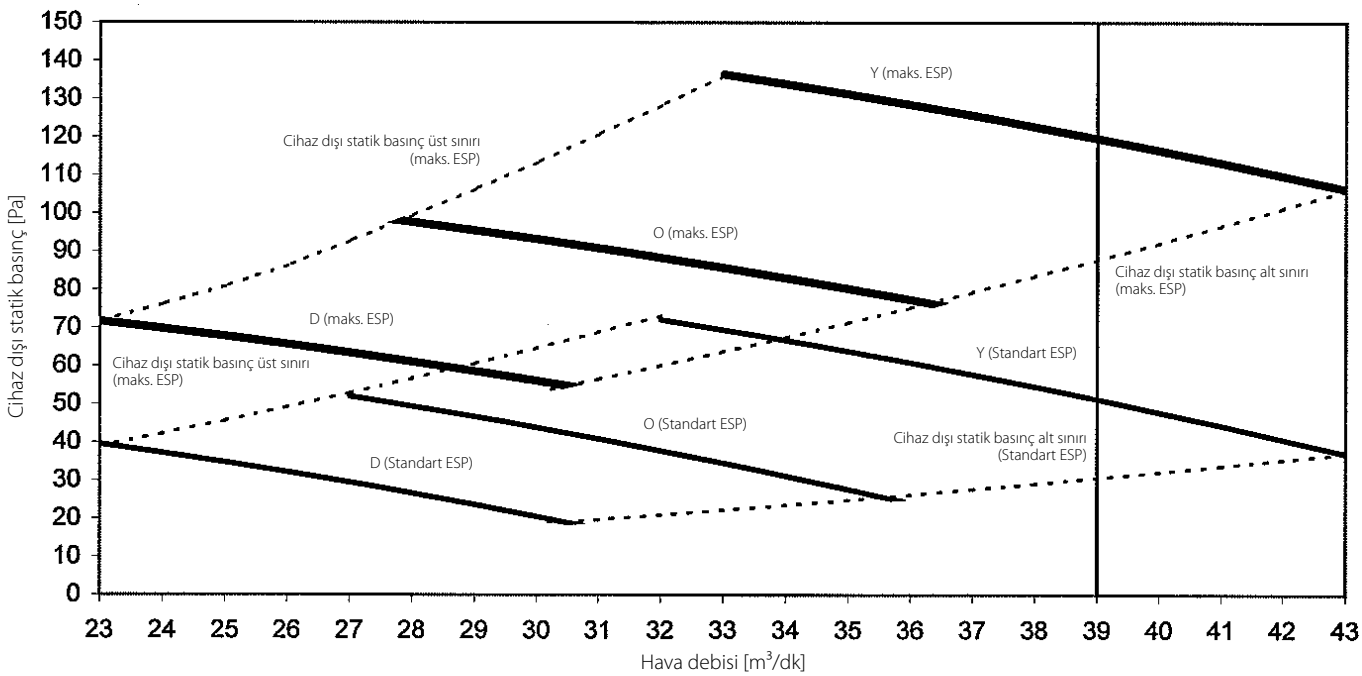

NOTLAR

1. Gösterilen fan karakteristikleri "yalnız fan" modu için geçerlidir.
2. ESP: Cihaz Dışı Statik Basınç

3TW31268-1

FDA125A

Fan karakteristikleri (2)
(Uzaktan kumanda ile saha ayarı)
mümkün olan hava debisi aralığı (H)

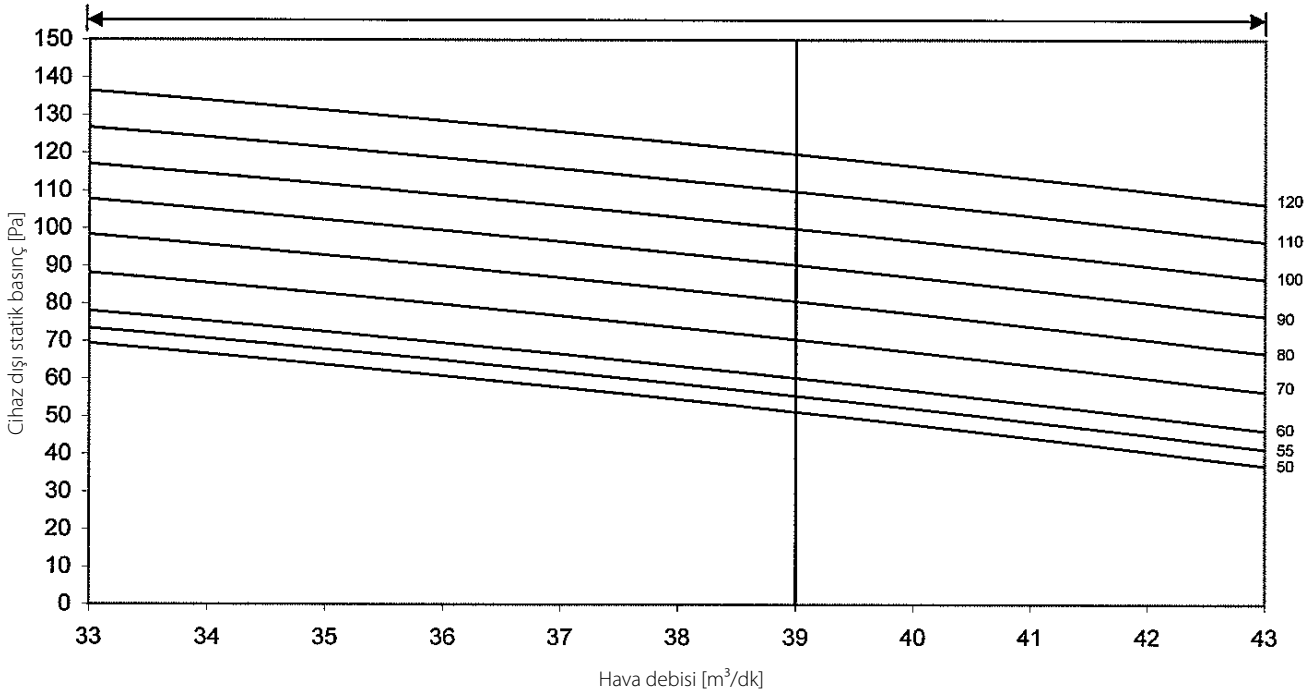

NOTLAR

1. Gösterilen fan karakteristikleri "yalnız fan" modu için geçerlidir.
2. ESP: Cihaz Dışı Statik Basınç

3TW31268-1

FDA125A

Fan karakteristikleri (3)
(hava akışı otomatik ayarı)

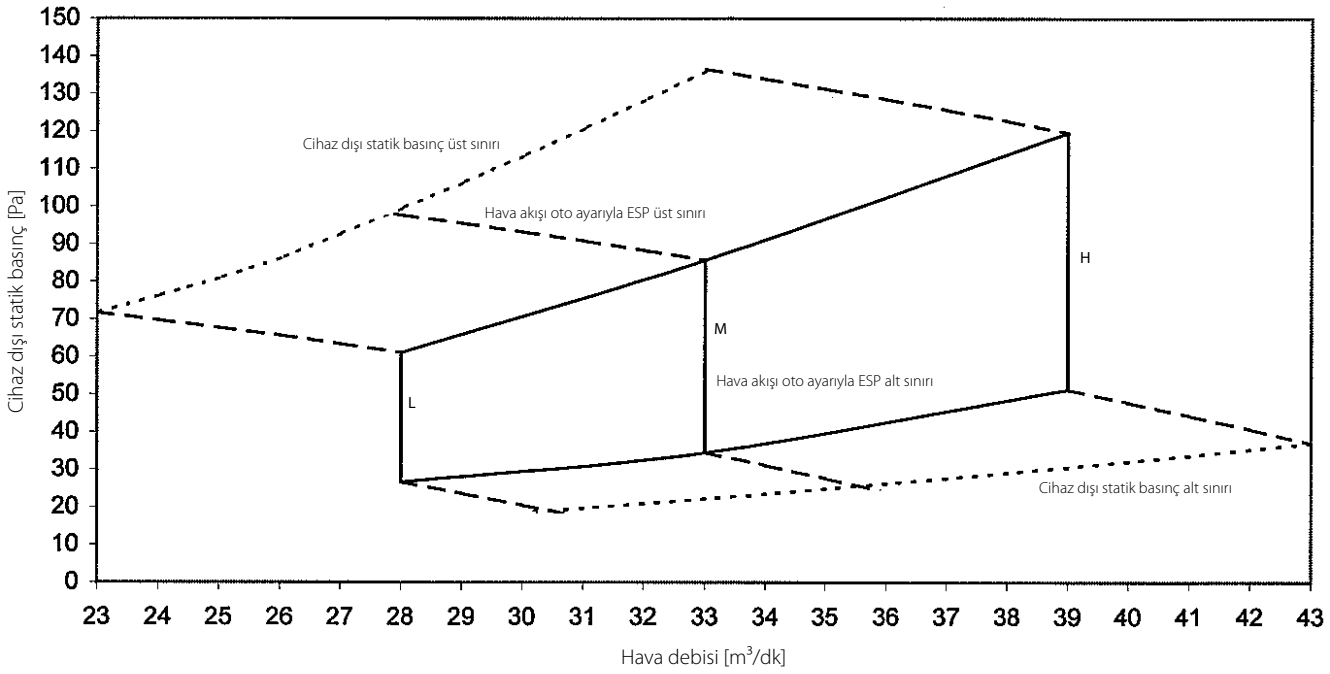

NOTLAR

1. Gösterilen fan karakteristikleri "yalnız fan" modu için geçerlidir.
2. ESP: Cihaz Dışı Statik Basınç

3TW31268-1

FDA200-250A

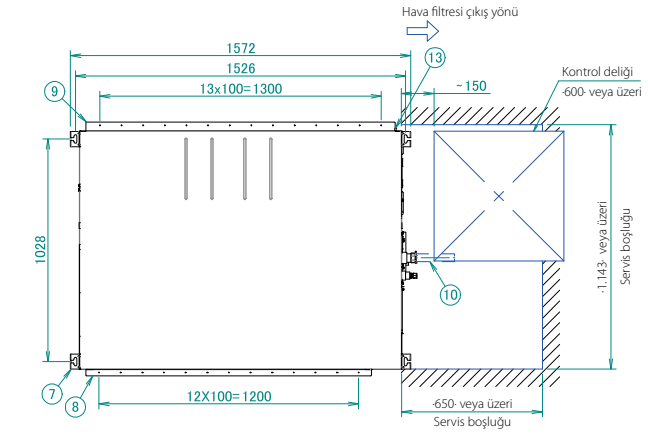

Sayı	Parça adı	Açıklama
1	Sıvı borusu bağlantı portu	Konik bağlantı
2	Gaz borusu bağlantı portu	Lehimli bağlantı
3	Topraklama terminali	Ünitenin içinde bulunur
4	Kumanda kutusu	
5	Güç besleme kabloları girişi	
6	Kontrol kabloları girişi	
7	Kanca	M10
8	Hava çıkış flanşı	
9	Hava filtreli hava giriş flanşı	
10	Aksesuar borusu	Standart aksesuarlar
11	Üretici etiketi	
12	Drenaj borusu bağlantısı	-1 inç BSP (dişi diş)
13	Bakım kapağı	Hava filtresi
14	Hava filtresi	

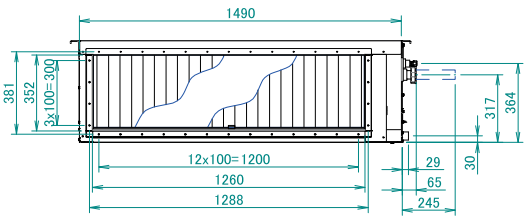

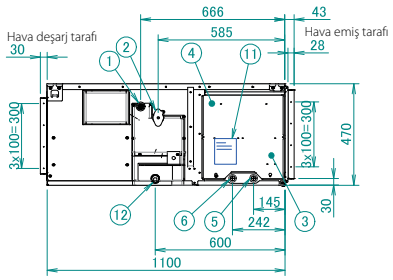

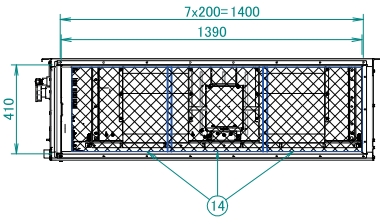

Boru bağlantıları Ø		
İç ünite	Gaz borusu	Sıvı borusu
FDA200AXVEB	Ø 19,1 Aksesuar borusu	Ø 9,5
FDA250AXVEB	Ø 19,1 Aksesuar borusu	Ø 9,5

NOTLAR

1. Ünite bilgi etiketi, kumanda kutusu kapağındadır.

2D123907

BURAYI TIKLAYIN TÜM FDA-A TEKNİK ÇİZİMLERİNİ MY.DAIKIN.EU ADRESİNDEN GÖRÜNTÜLEYİN

FDA200A

Fan karakteristikleri (1)

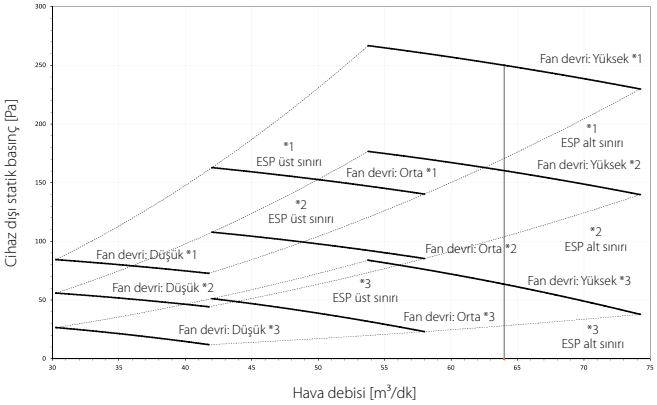

Fan karakteristikleri (2)
Uzaktan kumandayla saha ayarı

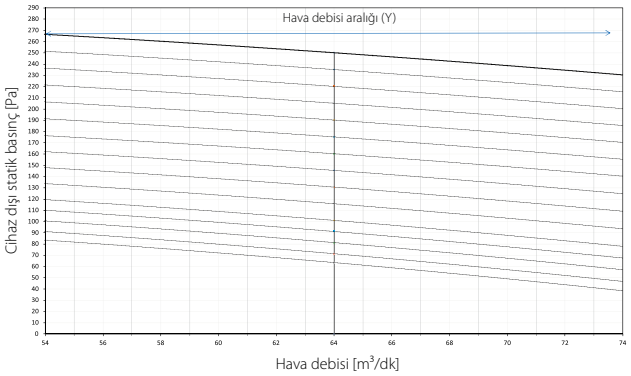

Fan karakteristikleri (3)
Hava akışı otomatik ayarı

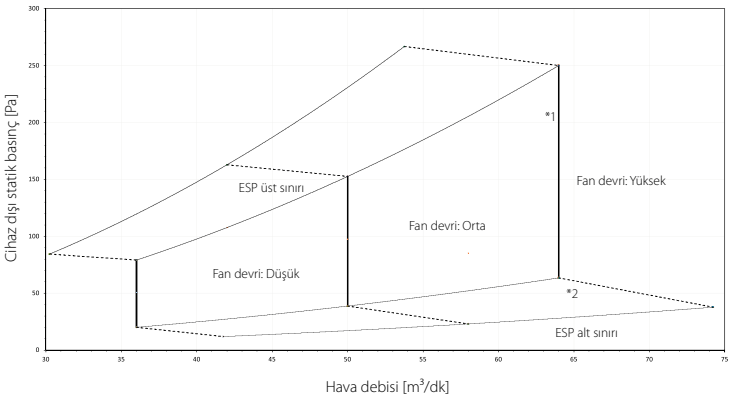

1. Hava akışı otomatik ayarıyla ESP üst sınırı
2. Hava akışı otomatik ayarıyla ESP alt sınırı

İşaret		ESP [Pa]
*1	Maksimum	
*2	-	160
*3	Standart	62

4D124460

FDA250A

Fan karakteristikleri (1)

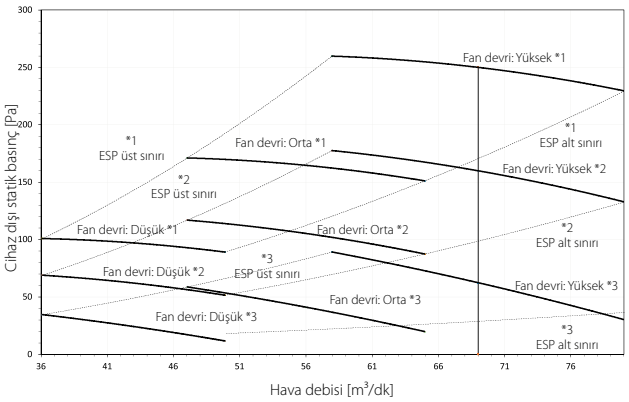

Fan karakteristikleri (2)
Uzaktan kumandayla saha ayarı

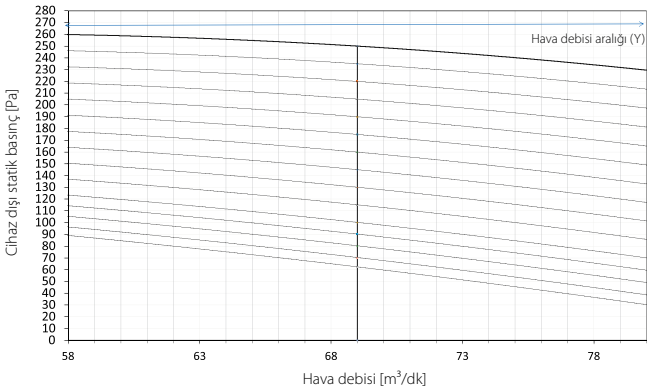

Fan karakteristikleri (3)
Hava akışı otomatik ayarı

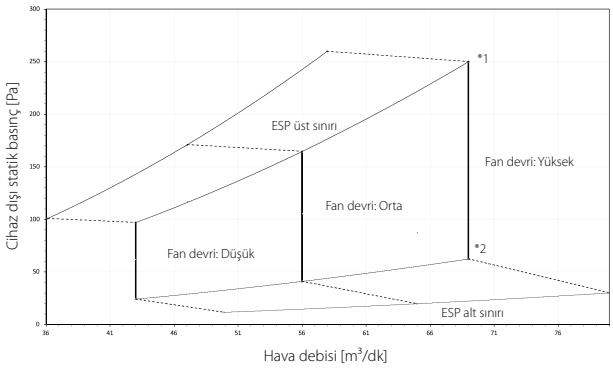

1. Hava akışı otomatik ayarıyla ESP üst sınırı
2. Hava akışı otomatik ayarıyla ESP alt sınırı

İşaret		ESP [Pa]
*1	Maksimum	250
*2	-	160
*3	Standart	62

4D124478

ADEA35A9

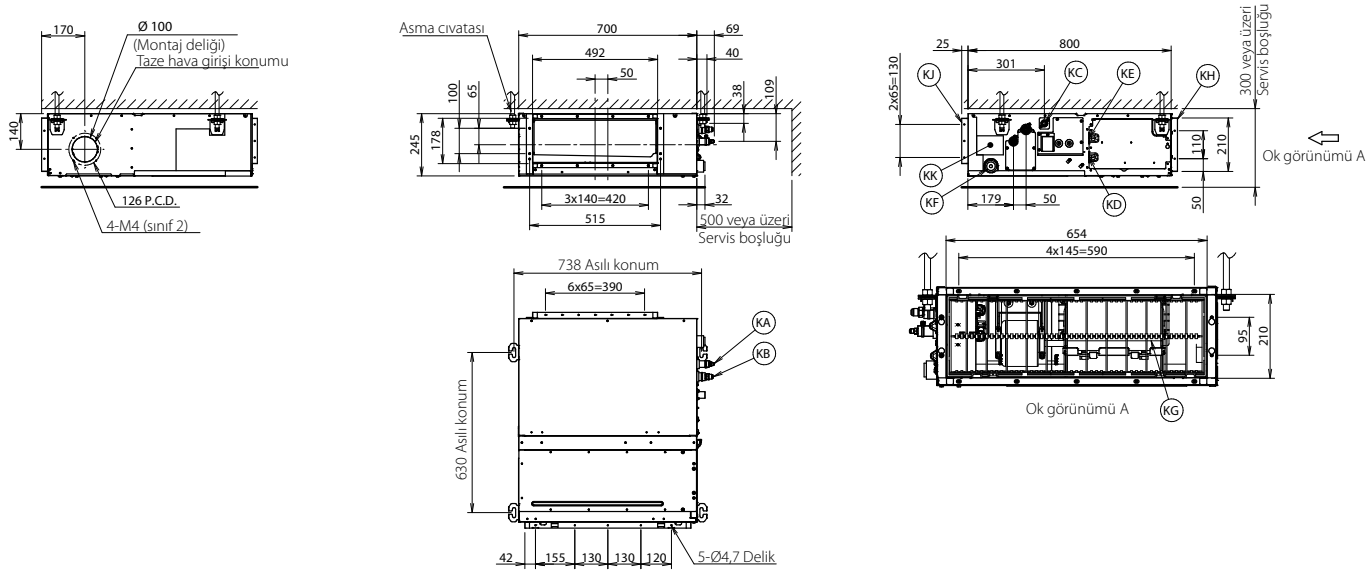

Öğe	Adı	Açıklama
KA	Sıvı borusu bağlantı portu	ø6,35 konik bağlantı
KB	Gaz borusu bağlantı portu	ø9,52 konik bağlantı
KC	Drenaj borusu bağlantısı	VP20 (DÇ ø26, İÇ ø20)
KD	Kablo bağlantısı	/
KE	Güç beslemesi bağlantısı	/
KF	Drenaj çıkışı	VP20 (DÇ ø26, İÇ ø20)
KG	Hava filtresi	/
KH	Hava emiş tarafı	/
KJ	Hava deşarj tarafı	/
KK	İsim plakası	/

NOTLAR

1. Opsiyonel aksesuarlar monte edilirken ilgili kılavuza bakın.
2. Tavan derinliği, ilgili sistemin kılavuzuna göre farklılık gösterir.

3D094988B

ADEA50A9

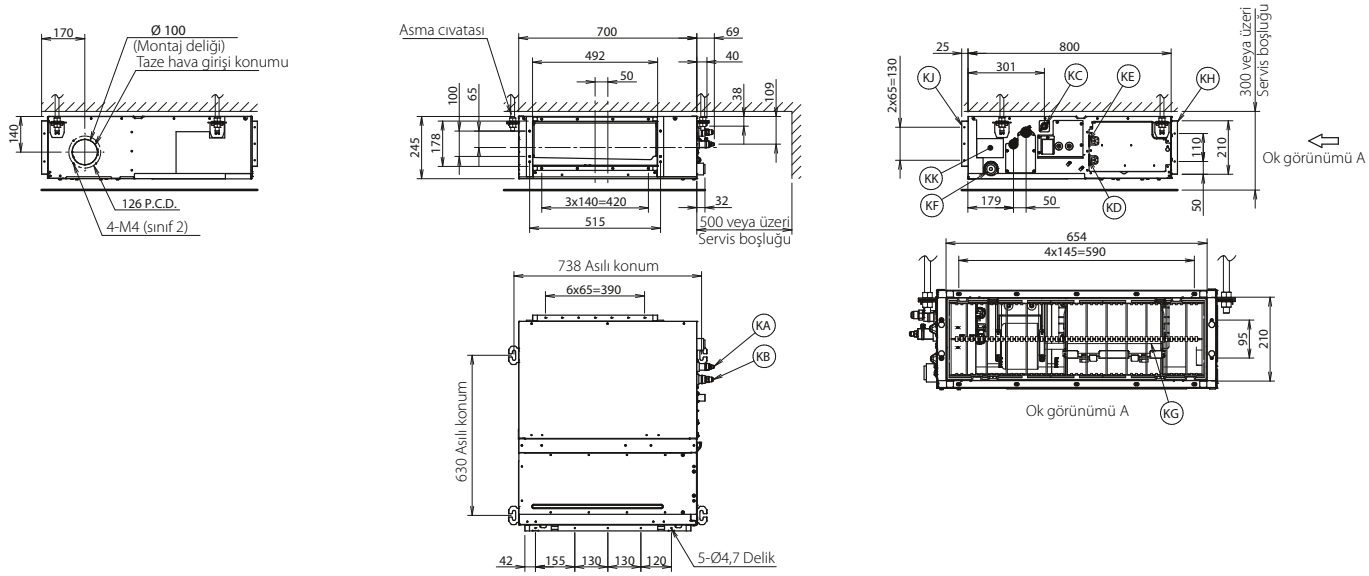

Öğe	Adı	Açıklama
KA	Sıvı borusu bağlantı portu	ø6,35 konik bağlantı
KB	Gaz borusu bağlantı portu	ø12,70 konik bağlantı
KC	Drenaj borusu bağlantısı	VP20 (DÇ ø26, İÇ ø20)
KD	Kablo bağlantısı	/
KE	Güç beslemesi bağlantısı	/
KF	Drenaj çıkışı	VP20 (DÇ ø26, İÇ ø20)
KG	Hava filtresi	/
KH	Hava emiş tarafı	/
KJ	Hava deşarj tarafı	/
KK	İsim plakası	/

NOTLAR

1. Opsiyonel aksesuarlar monte edilirken ilgili kılavuza bakın.
2. Tavan derinliği, ilgili sistemin kılavuzuna göre farklılık gösterir.

3D094918B

BURAYI TIKLAYIN TÜM ADEA-A TEKNİK ÇİZİMLERİNİ MY.DAIKIN.EU ADRESİNDEN GÖRÜNTÜLEYİN

ADEA60A9

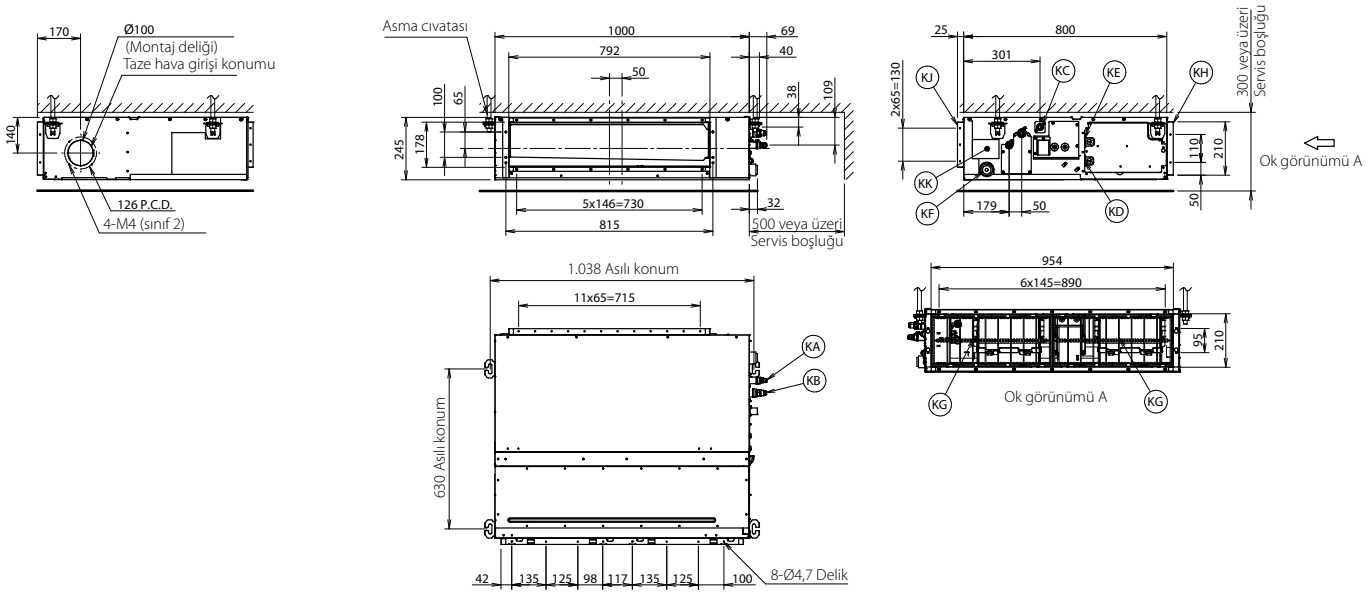

Öğe	Adı	Açıklama
KA	Sıvı borusu bağlantı portu	ø6,35 konik bağlantı
KB	Gaz borusu bağlantı portu	ø12,70 konik bağlantı
KC	Drenaj borusu bağlantısı	VP20 (DÇ ø26, İÇ ø20)
KD	Kablo bağlantısı	/
KE	Güç beslemesi bağlantısı	/
KF	Drenaj çıkışı	VP20 (DÇ ø26, İÇ ø20)
KG	Hava filtresi	/
KH	Hava emiş tarafı	/
KJ	Hava deşarj tarafı	/
KK	İsim plakası	/

NOTLAR

1. Opsiyonel aksesuarlar monte edilirken ilgili kılavuza bakın.
2. Tavan derinliği, ilgili sistemin kılavuzuna göre farklılık gösterir.

3D094983B

ADEA71A9

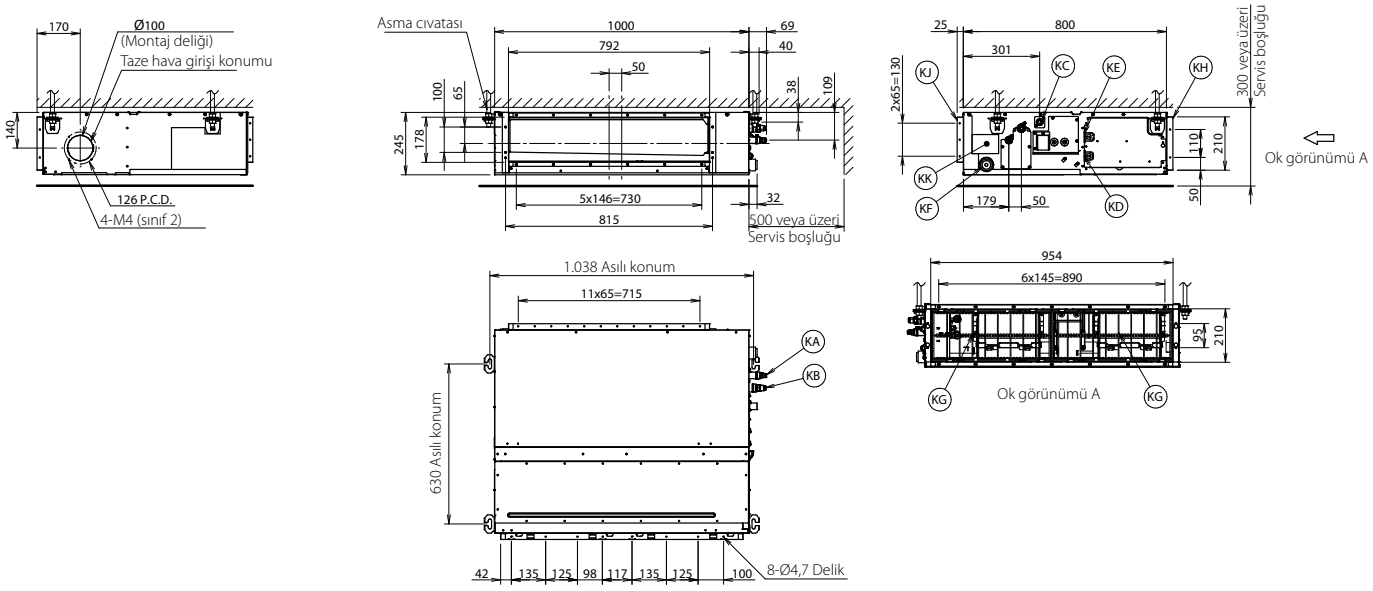

Öğe	Adı	Açıklama
KA	Sıvı borusu bağlantı portu	ø9,52 konik bağlantı
KB	Gaz borusu bağlantı portu	ø15,90 konik bağlantı
KC	Drenaj borusu bağlantısı	VP20 (DÇ ø26, İÇ ø20)
KD	Kablo bağlantısı	/
KE	Güç beslemesi bağlantısı	/
KF	Drenaj çıkışı	VP20 (DÇ ø26, İÇ ø20)
KG	Hava filtresi	/
KH	Hava emiş tarafı	/
KJ	Hava deşarj tarafı	/
KK	İsim plakası	/

NOTLAR

1. Opsiyonel aksesuarlar monte edilirken ilgili kılavuza bakın.
2. Tavan derinliği, ilgili sistemin kılavuzuna göre farklılık gösterir.

3D094915B

ADEA100-125A

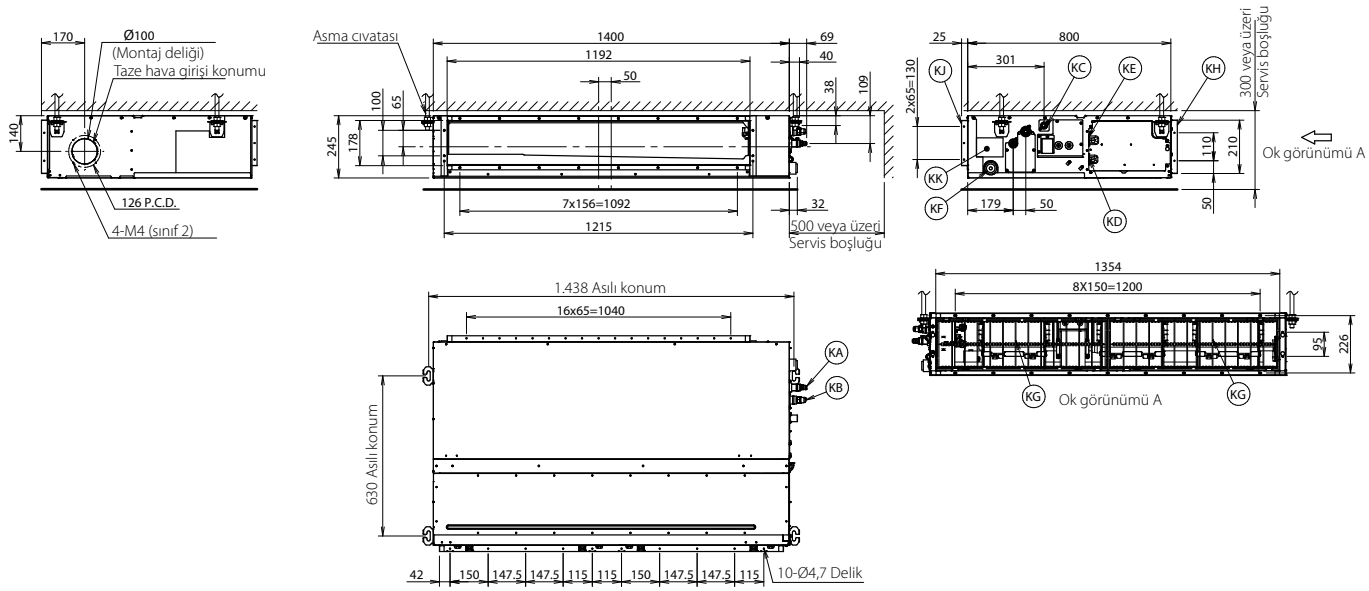

Öğe	Adı	Açıklama
KA	Sıvı borusu bağlantı portu	ø9,52 konik bağlantı
KB	Gaz borusu bağlantı portu	ø15,90 konik bağlantı
KC	Drenaj borusu bağlantısı	VP20 (DÇ ø26, İÇ ø20)
KD	Kablo bağlantısı	/
KE	Güç beslemesi bağlantısı	/
KF	Drenaj çıkışı	VP20 (DÇ ø26, İÇ ø20)
KG	Hava filtresi	/
KH	Hava emiş tarafı	/
KJ	Hava deşarj tarafı	/
KK	İsim plakası	/

NOTLAR

1. Opsiyonel aksesuarlar monte edilirken ilgili kılavuza bakın.
2. Tavan derinliği, ilgili sistemin kılavuzuna göre farklılık gösterir.

3D094914B

ADEA35-50A9

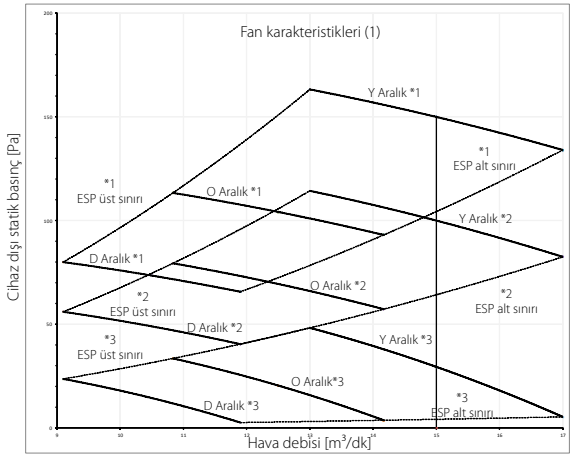

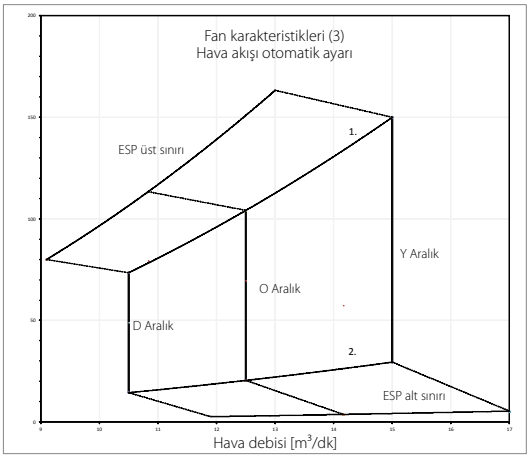

1. Hava akışı otomatik ayarıyla ESP üst sınırı
2. Hava akışı otomatik ayarıyla ESP alt sınırı

Fan karakteristikleri (2)
Uzaktan kumandayla saha ayarı

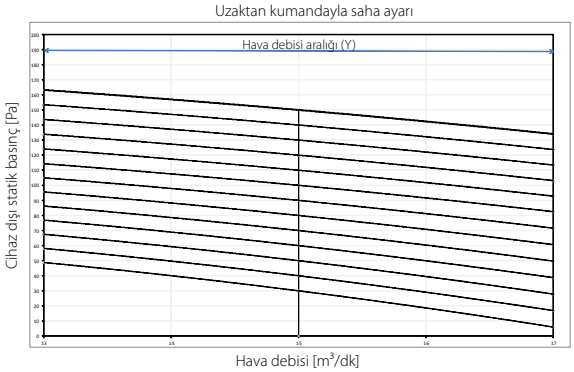

İşaret		ESP [Pa]
*1	Maksimum	150
*2	-	100
*3	Standart	30

NOTLAR

1. Gösterilen fan karakteristikleri "yalnız fan" modu için geçerlidir.
2. ESP: Cihaz Dışı Statik Basınç

3D095521B

BURAYI TIKLAYIN TÜM ADEA-A TEKNİK ÇİZİMLERİNİ MY.DAIKIN.EU ADRESİNDEN GÖRÜNTÜLEYİN

ADEA60-71A9

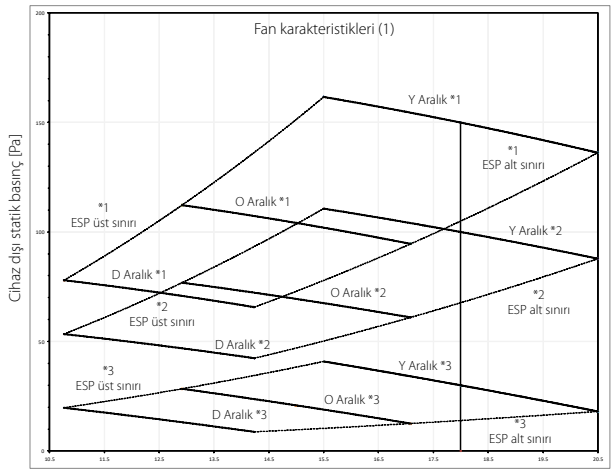

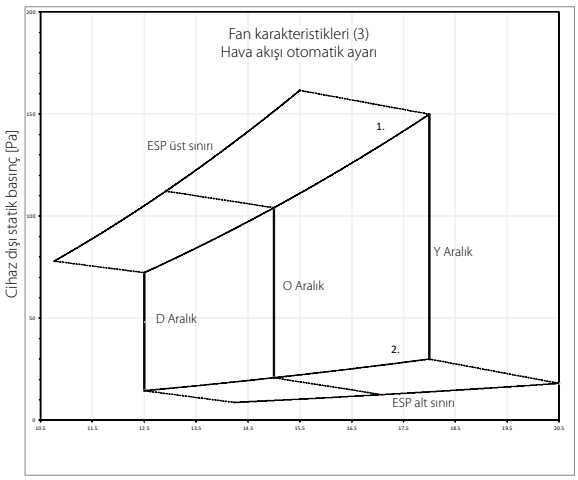

1. Hava akışı otomatik ayarıyla ESP üst sınırı
2. Hava akışı otomatik ayarıyla ESP alt sınırı

Fan karakteristikleri (2)
Uzaktan kumandayla saha ayarı

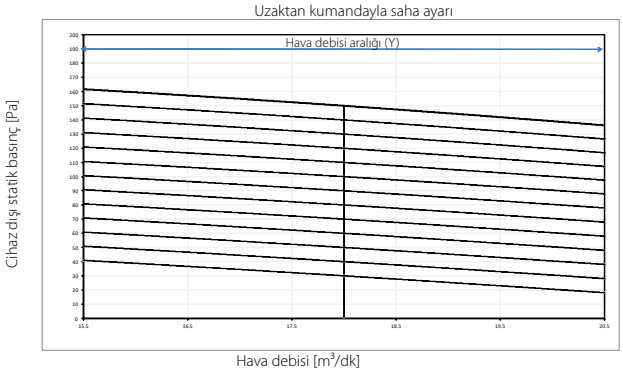

İşaret		ESP [Pa]
*1	Maksimum	150
*2	-	100
*3	Standart	30

NOTLAR

1. Gösterilen fan karakteristikleri "yalnız fan" modu için geçerlidir.
2. ESP: Cihaz Dışı Statik Basınç

3D095524B

ADEA100A

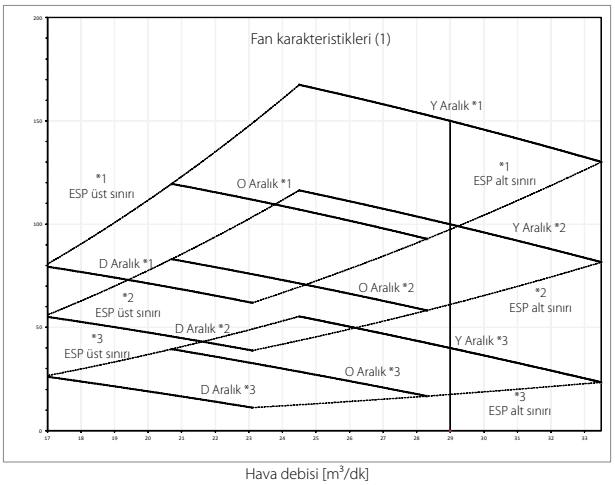

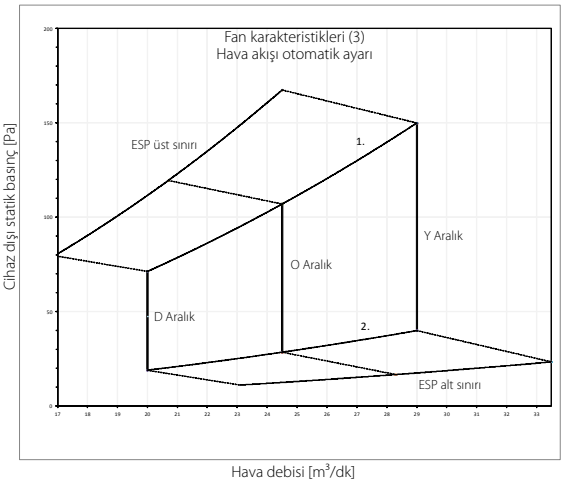

1. Hava akışı otomatik ayarıyla ESP üst sınırı
2. Hava akışı otomatik ayarıyla ESP alt sınırı

Fan karakteristikleri (2)
Uzaktan kumandayla saha ayarı

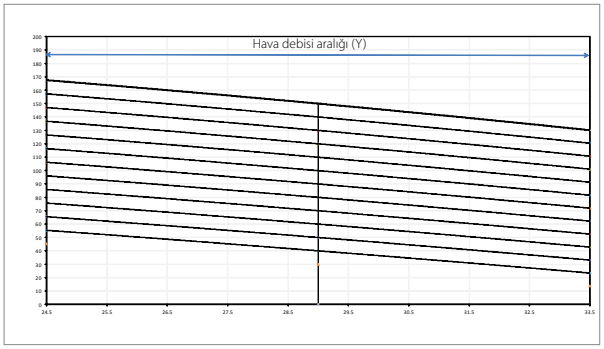

İşaret		ESP [Pa]
*1	Maksimum	150
*2	-	100
*3	Standart	30

NOTLAR

1. Gösterilen fan karakteristikleri "yalnız fan" modu için geçerlidir.
2. ESP: Cihaz Dışı Statik Basınç

3D095526B

ADEA125A

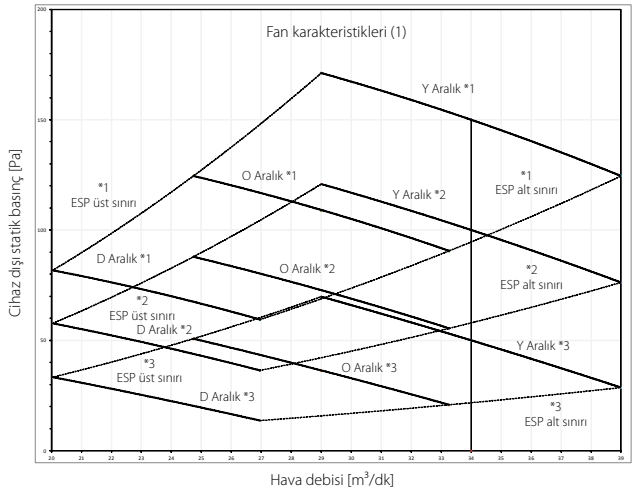

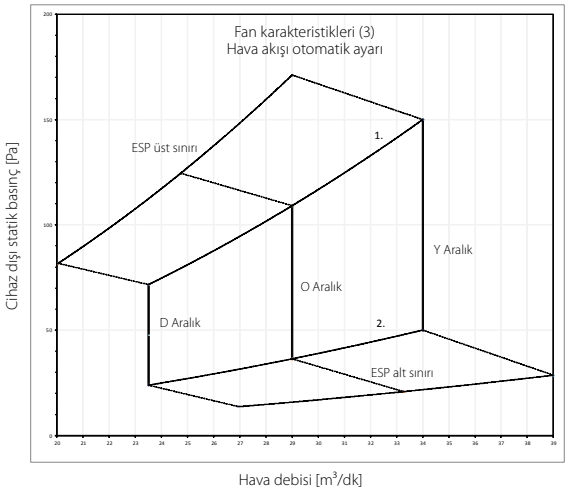

1. Hava akışı otomatik ayarıyla ESP üst sınırı
2. Hava akışı otomatik ayarıyla ESP alt sınırı

Fan karakteristikleri (2)
Uzaktan kumandayla saha ayarı

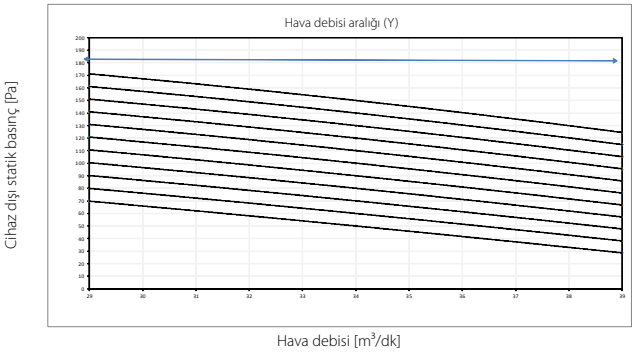

İşaret		ESP [Pa]
*1	Maksimum	150
*2	-	100
*3	Standart	30

NOTLAR

1. Gösterilen fan karakteristikleri "yalnız fan" modu için geçerlidir.
2. ESP: Cihaz Dışı Statik Basınç

3D095527B

BURAYI TIKLAYIN TÜM FAA-B TEKNİK ÇİZİMLERİNİ MY.DAIKIN.EU ADRESİNDEN GÖRÜNTÜLEYİN

FAA71B

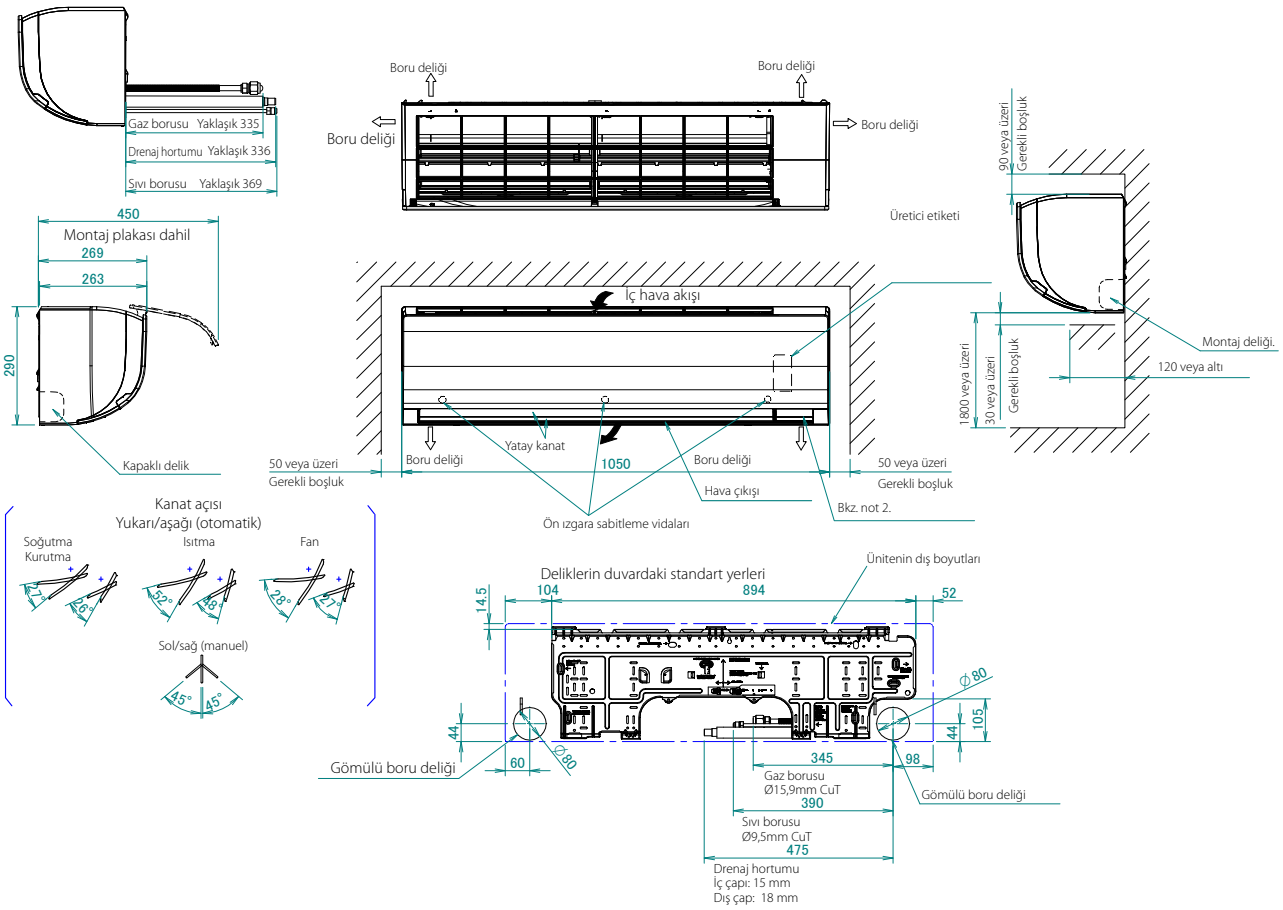

NOTLAR

1. (➡) işareti boru yönünü gösterir
2. Bir kablosuz kumanda takılacaksa bu konumda bir alıcı bulunacaktır. Ayrıntılı bilgi için kablosuz kumanda çizimine bakın.
3. İç ünitenin altına hiçbir şey yerleştirmeyin. Yüksek nem (>%80) varsa, drenaj çıkışları tıkalıysa veya hava filtreleri kirliyse kondens damlayabilir.

3D134459

FAA100B

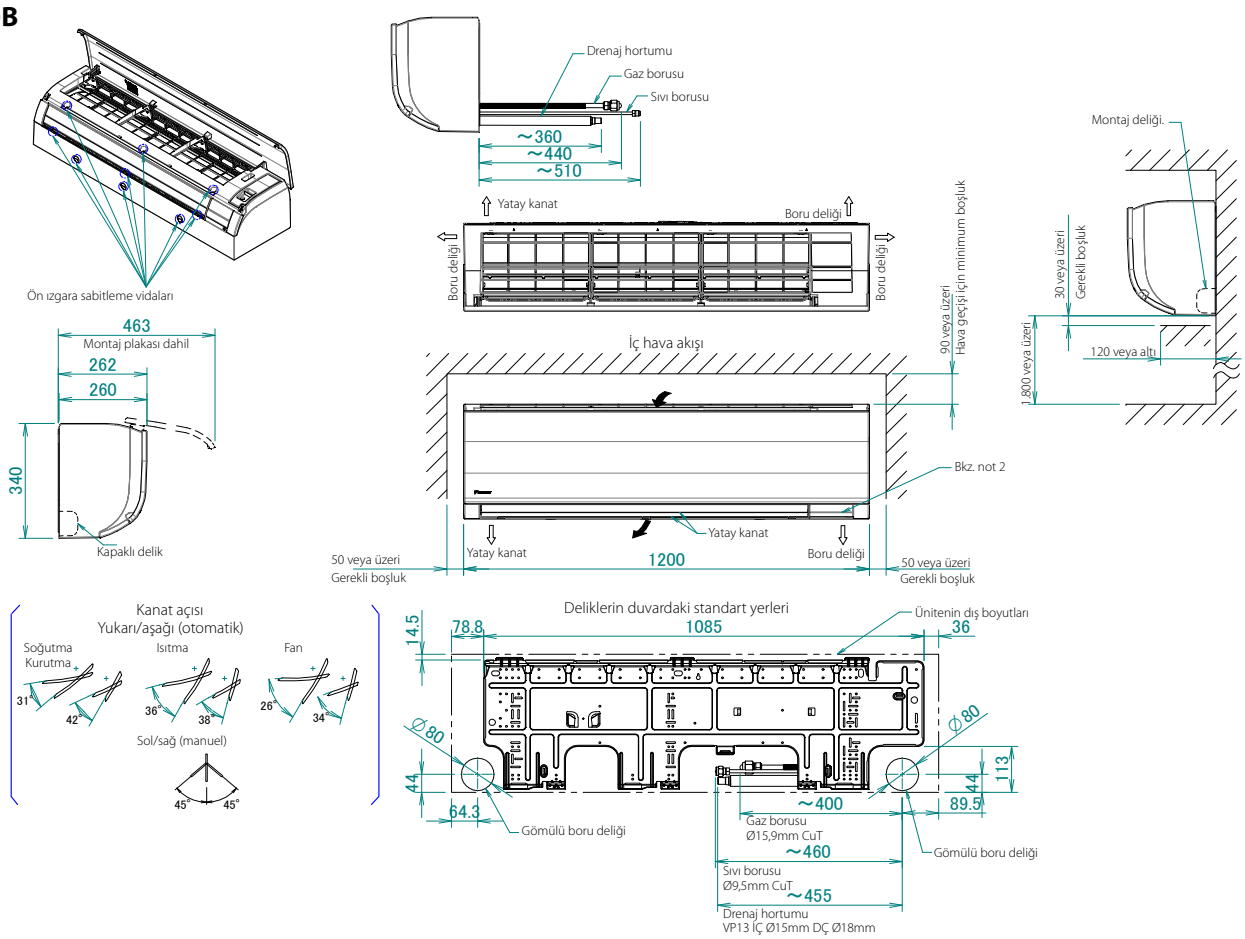

NOTLAR

1. (➡) işareti boru yönünü gösterir
2. Bir kablosuz kumanda takılacaksa bu konumda bir alıcı bulunacaktır. Ayrıntılı bilgi için kablosuz kumanda çizimine bakın.
3. İç ünitenin altına hiçbir şey yerleştirmeyin. Yüksek nem (>%80) varsa, drenaj çıkışları tıkalıysa veya hava filtreleri kirliyse kondens damlayabilir.

3D135741

FHA35A9

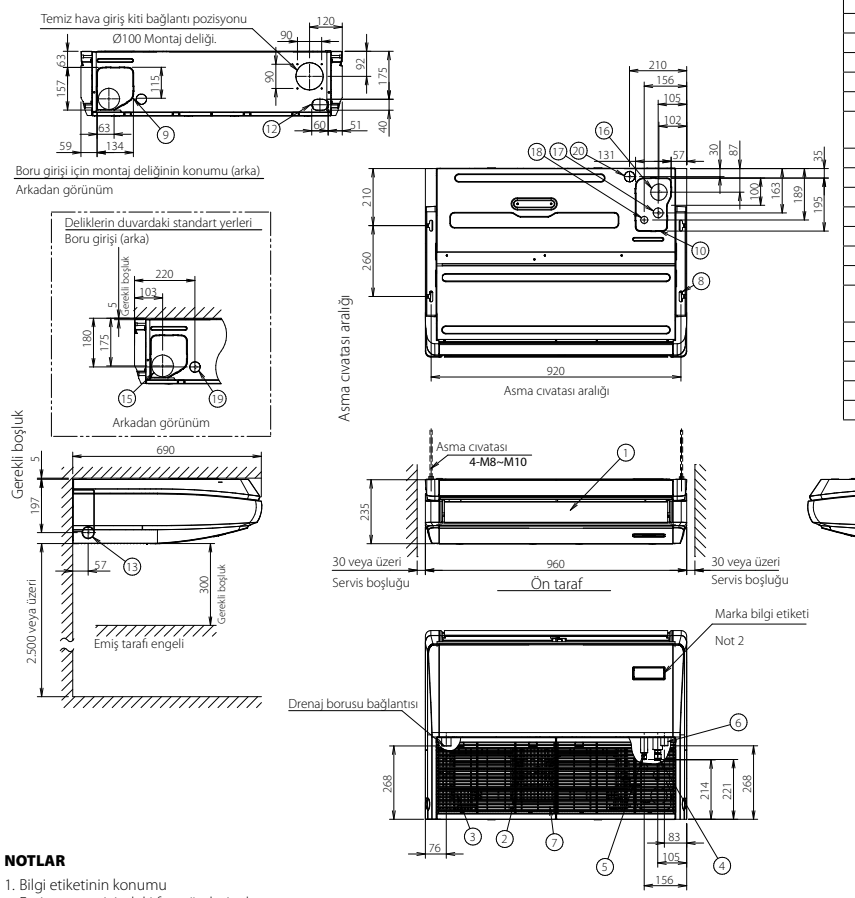

Sayı	Adı	Açıklama
1	Hava tahliye ızgarası	
2	Hava emiş ızgarası	
3	Hava filtresi	
4	Gaz borusu bağlantısı Ø9,5 konik	
5	Sıvı borusu bağlantısı Ø6,4 konik	
6	Drenaj borusu bağlantısı	VP20
7	Topraklama terminalli terminal bloğu Ünitenin içinde bulunur	M4
8	Metal askı	
9	Montaj deliğinin konumu	Arka taraf
10	Montaj deliğinin konumu	Üst
11	Boru girişi (sağ)	Kapaklı delik
12	Drenaj borusu girişi (sol arka)	Kapaklı delik
13	Drenaj borusu girişi (sol)	Kapaklı delik
14	Drenaj borusu girişi (sağ)	Kapaklı delik
15	Deliklerin duvardaki standart yerleri Boru girişi (arka)	Ø100
16	Drenaj borusu girişi (üst)	Ø60
17	Gaz borusu girişi (üst)	Ø36
18	Sıvı borusu girişi (üst)	Ø26
19	Güç besleme kablosu ve kontrol kablosu girişi (arka)	Ø29
20	Güç besleme kablosu ve kontrol kablosu girişi (üst)	Ø29

NOTLAR

1. Bilgi etiketinin konumu
   Emiş ızgarası içindeki fan gövdesi tabanı
2. Bir kablosuz kumanda takılacaksa bu konumda bir alıcı bulunacaktır. Ayrıntılı bilgi için kablosuz kumanda çizimine bakın.
3. İç ünitenin altına hiçbir şey yerleştirmeyin. Yüksek nem (>%80) varsa, drenaj çıkışları tıkalıysa veya hava filtreleri kirliyse kondens damlayabilir.

3D106574A

FHA50A9

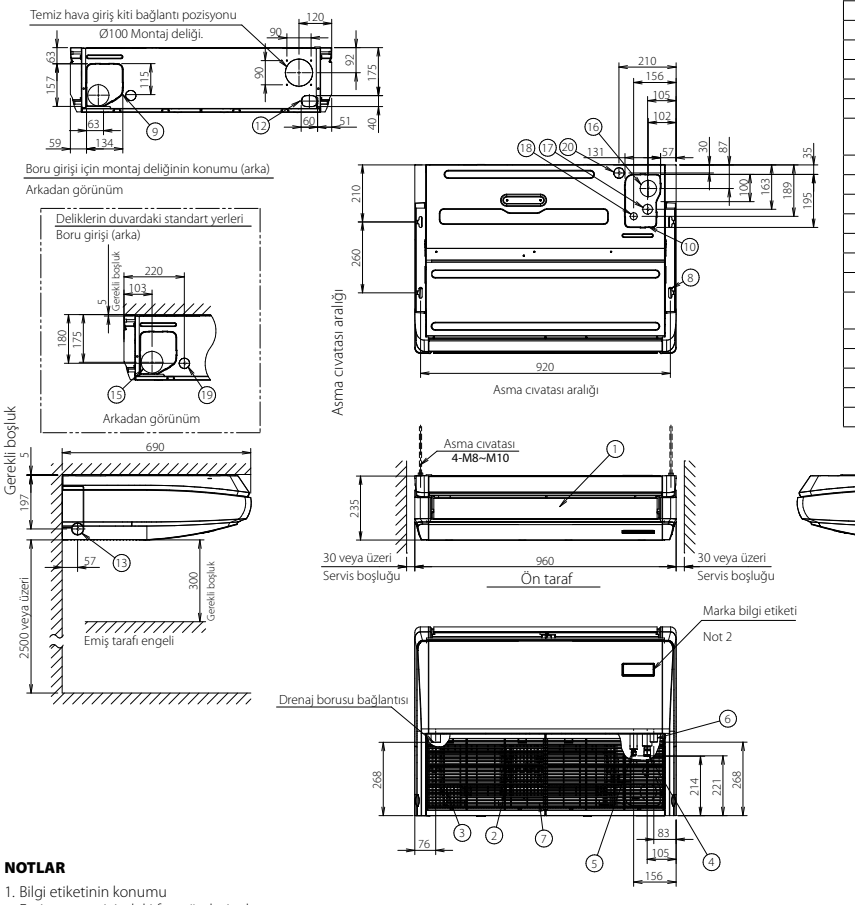

Sayı	Adı	Açıklama
1	Hava tahliye ızgarası	
2	Hava emiş ızgarası	
3	Hava filtresi	
4	Gaz borusu bağlantısı Ø12,7 konik	
5	Sıvı borusu bağlantısı Ø6,4 konik	
6	Drenaj borusu bağlantısı	VP20
7	Topraklama terminalli terminal bloğu Ünitenin içinde bulunur	M4
8	Metal askı	
9	Montaj deliğinin konumu	Arka taraf
10	Montaj deliğinin konumu	Üst
11	Boru girişi (sağ)	Kapaklı delik
12	Drenaj borusu girişi (sol arka)	Kapaklı delik
13	Drenaj borusu girişi (sol)	Kapaklı delik
14	Drenaj borusu girişi (sağ)	Kapaklı delik
15	Deliklerin duvardaki standart yerleri Boru girişi (arka)	Ø100
16	Drenaj borusu girişi (üst)	Ø60
17	Gaz borusu girişi (üst)	Ø36
18	Sıvı borusu girişi (üst)	Ø26
19	Güç besleme kablosu ve kontrol kablosu girişi (arka)	Ø29
20	Güç besleme kablosu ve kontrol kablosu girişi (üst)	Ø29

NOTLAR

1. Bilgi etiketinin konumu
   Emiş ızgarası içindeki fan gövdesi tabanı
2. Bir kablosuz kumanda takılacaksa bu konumda bir alıcı bulunacaktır. Ayrıntılı bilgi için kablosuz kumanda çizimine bakın.
3. İç ünitenin altına hiçbir şey yerleştirmeyin. Yüksek nem (>%80) varsa, drenaj çıkışları tıkalıysa veya hava filtreleri kirliyse kondens damlayabilir.

3D109224A

BURAYI TIKLAYIN TÜM FHA-A(9) TEKNİK ÇİZİMLERİNİ MY.DAIKIN.EU ADRESİNDEN GÖRÜNTÜLEYİN

FHA60A9

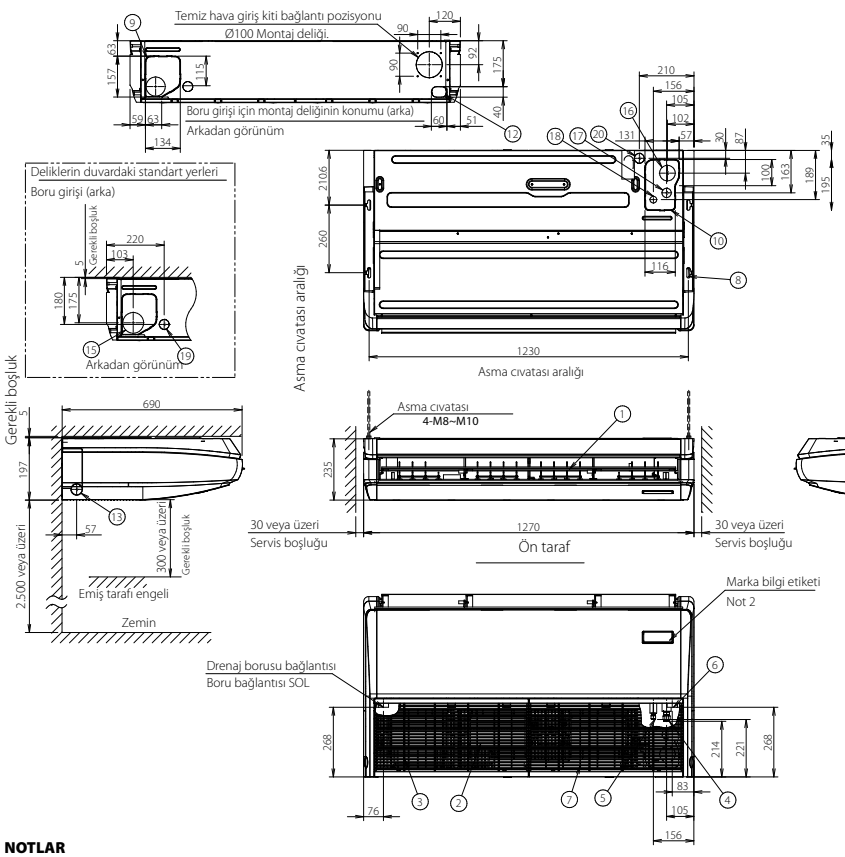

Sayı	Adı	Açıklama
1	Hava tahliye ızgarası	
2	Hava emiş ızgarası	
3	Hava filtresi	
4	Gaz borusu	Ø12,7 konik
5	Sıvı borusu	Ø6,4 konik
6	Drenaj borusu bağlantısı	VP20
7	Topraklama terminalli terminal bloğu Ünitenin içinde bulunur	M4
8	Metal askı	
9	Montaj deliğinin konumu	Arka taraf
10	Montaj deliğinin konumu	Üst
11	Boru girişi (sağ)	Kapaklı delik
12	Drenaj borusu girişi (sol arka)	Kapaklı delik
13	Drenaj borusu girişi (sol)	Kapaklı delik
14	Drenaj borusu girişi (sağ)	Kapaklı delik
15	Deliklerin duvardaki standart yerleri Boru girişi (arka)	Ø100
16	Drenaj borusu girişi (üst)	Ø60
17	Gaz borusu girişi (üst)	Ø36
18	Sıvı borusu girişi (üst)	Ø26
19	Güç besleme kablosu ve kontrol kablosu girişi (arka)	Ø29
20	Güç besleme kablosu ve kontrol kablosu girişi (üst)	Ø29

NOTLAR

1. Bilgi etiketinin konumu
   Emiş ızgarası içindeki fan gövdesi tabanı
2. Bir kablosuz kumanda takılacaksa bu konumda bir alıcı bulunacaktır. Ayrıntılı bilgi için kablosuz kumanda çizimine bakın.
3. İç ünitenin altına hiçbir şey yerleştirmeyin. Yüksek nem (>%80) varsa, drenaj çıkışları tıkalıysa veya hava filtreleri kirliyse kondens damlayabilir.

3D106552

FHA71A9

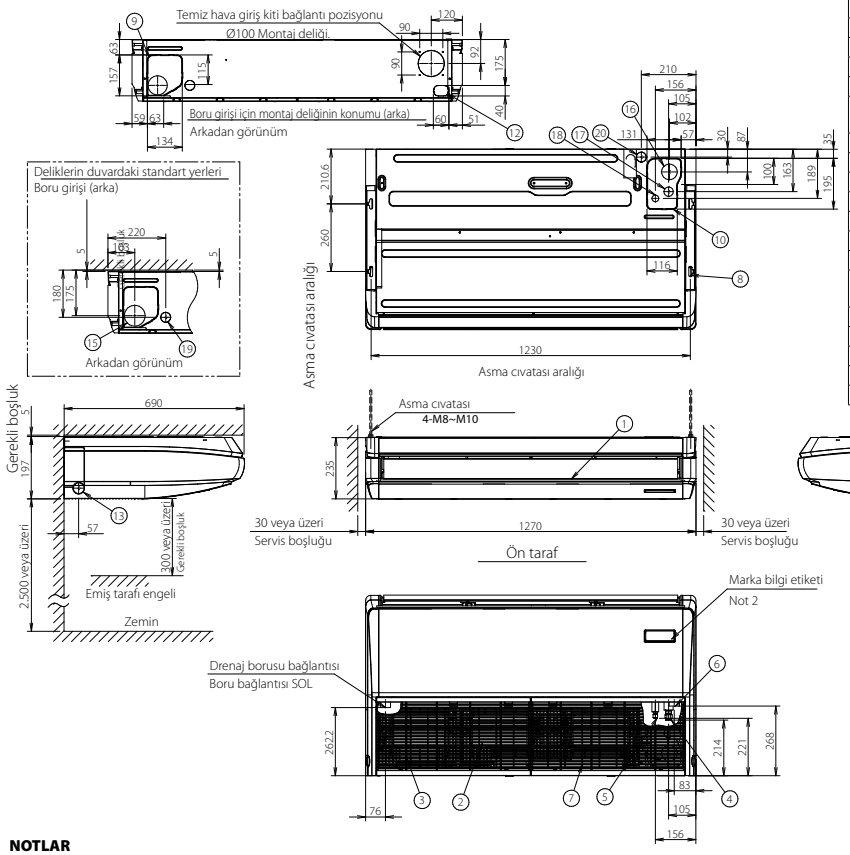

Sayı	Adı	Açıklama
1	Hava tahliye ızgarası	
2	Hava emiş ızgarası	
3	Hava filtresi	
4	Gaz borusu	Ø15,9 konik
5	Sıvı borusu	Ø9,5 konik
6	Drenaj borusu bağlantısı	VP20
7	Topraklama terminalli terminal bloğu Ünitenin içinde bulunur	M4
8	Metal askı	
9	Montaj deliğinin konumu	Arka taraf
10	Montaj deliğinin konumu	Üst
11	Boru girişi (sağ)	Kapaklı delik
12	Drenaj borusu girişi (sol arka)	Kapaklı delik
13	Drenaj borusu girişi (sol)	Kapaklı delik
14	Drenaj borusu girişi (sağ)	Kapaklı delik
15	Deliklerin duvardaki standart yerleri Boru girişi (arka)	Ø100
16	Drenaj borusu girişi (üst)	Ø60
17	Gaz borusu girişi (üst)	Ø36
18	Sıvı borusu girişi (üst)	Ø26
19	Güç besleme kablosu ve kontrol kablosu girişi (arka)	Ø29
20	Güç besleme kablosu ve kontrol kablosu girişi (üst)	Ø29

NOTLAR

1. Bilgi etiketinin konumu
   Emiş ızgarası içindeki fan gövdesi tabanı
2. Bir kablosuz kumanda takılacaksa bu konumda bir alıcı bulunacaktır. Ayrıntılı bilgi için kablosuz kumanda çizimine bakın.
3. İç ünitenin altına hiçbir şey yerleştirmeyin. Yüksek nem (>%80) varsa, drenaj çıkışları tıkalıysa veya hava filtreleri kirliyse kondens damlayabilir.

3D109222

BURAYI TIKLAYIN TÜM FHA-A(9) TEKNİK ÇİZİMLERİNİ MY.DAIKIN.EU ADRESİNDEN GÖRÜNTÜLEYİN

FHA100-140A

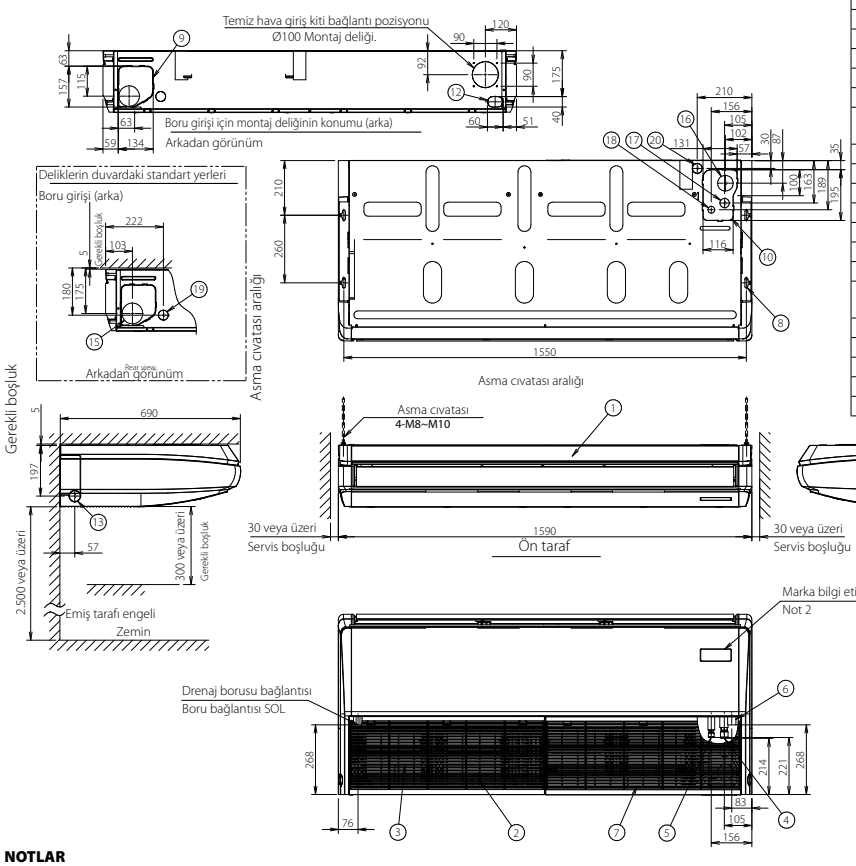

Sayı	Adı	Açıklama
1	Hava tahliye ızgarası	
2	Hava emiş ızgarası	
3	Hava filtresi	
4	Gaz borusu	Ø15,9 konik
5	Sıvı borusu	Ø9,5 konik
6	Drenaj borusu bağlantısı	VP20
7	Topraklama terminalli terminal bloğu Ünitenin içinde bulunur	M4
8	Metal askı	
9	Montaj deliğinin konumu	Arka taraf
10	Montaj deliğinin konumu	Üst
11	Boru girişi (sağ)	Kapaklı delik
12	Drenaj borusu girişi (sol)	Kapaklı delik
13	Drenaj borusu girişi (sağ)	Kapaklı delik
14	Drenaj borusu girişi (sol arka)	Kapaklı delik
15	Deliklerin duvardaki standart yerleri Boru girişi (arka)	Ø100
16	Drenaj borusu girişi (üst)	Ø60
17	Gaz borusu girişi (üst)	Ø36
18	Sıvı borusu girişi (üst)	Ø26
19	Güç besleme kablosu ve kontrol kablosu girişi (arka)	Ø29
20	Güç besleme kablosu ve kontrol kablosu girişi (üst)	Ø29

NOTLAR

1. Bilgi etiketinin konumu
   Emiş ızgarası içindeki fan gövdesi tabanı
2. Bir kablosuz kumanda takılacaksa bu konumda bir alıcı bulunacaktır. Ayrıntılı bilgi için kablosuz kumanda çizimine bakın.
3. İç ünitenin altına hiçbir şey yerleştirmeyin. Yüksek nem (>%80) varsa, drenaj çıkışları tıkalıysa veya hava filtreleri kirliyse kondens damlayabilir.

3D106530A

BURAYI TIKLAYIN TÜM FUA-A TEKNİK ÇİZİMLERİNİ MY.DAIKIN.EU ADRESİNDEN GÖRÜNTÜLEYİN

FUA-A

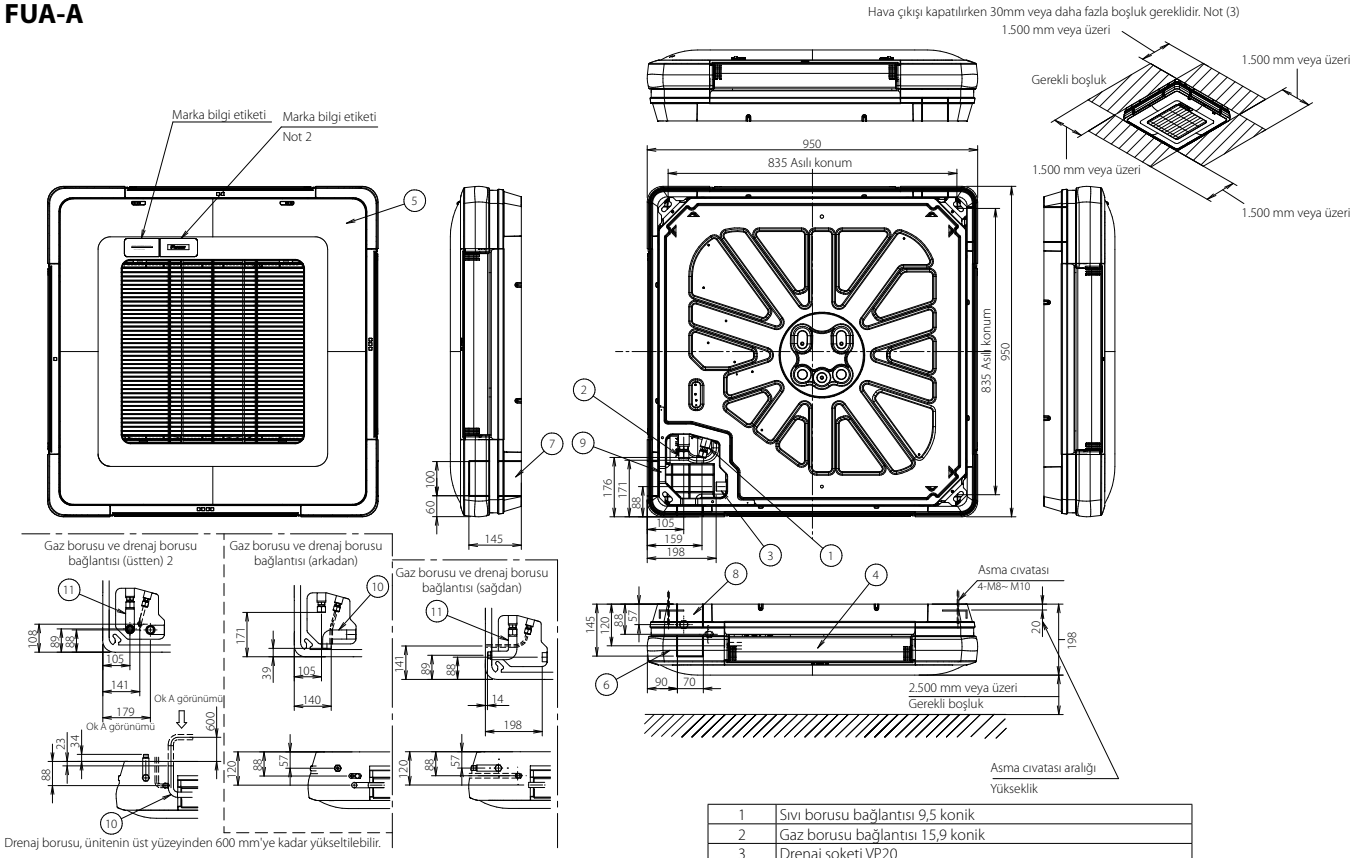

1	Sıvı borusu bağlantısı 9,5 konik
2	Gaz borusu bağlantısı 15,9 konik
3	Drenaj soketi VP20
4	Hava deşarj çıkışı
5	Hava emiş ızgarası
6	Köşe dekorasyon kapağı
7	Boru bağlantısı sağ/Kablo bağlantısı
8	Boru bağlantısı Arka/Kablo bağlantısı
9	Boru kapağı (üst)
10	Drenaj borusu bağlantısı (dış çap 26)
11	L tipi boru bağlantı kiti (yukarı yön) 15,9 konik bağlantı

NOTLAR

1. Ünite bilgi etiketi, kumanda kutusu kapağındadır.
2. Bir kablosuz kumanda takılacaksa bu konumda bir alıcı bulunacaktır. Ayrıntılı bilgi için kablosuz kumanda çizimine bakın.
3. 2 yöne üflemeli veya 3 yöne üflemeli modellerde deşarj ızgarası kapatılırken boru bağlantı yönüyle ilgili sınırlamalar mevcuttur. Montaj kılavuzuna bakın.
4. İç ünitenin altına hiçbir şey yerleştirmeyin. Yüksek nem (>%80) varsa, drenaj çıkışları tıkalıysa veya hava filtreleri kirliyse kondens damlayabilir.

3D106356

FVA71A

Bu ünite aşağıda gösterildiği gibi tespit vidalarıyla sabitlenmelidir.
Alttan sabitleniyorsa
Titreşim direnci gerekiyorsa hem alttan hem de arkadan sabitleyin.

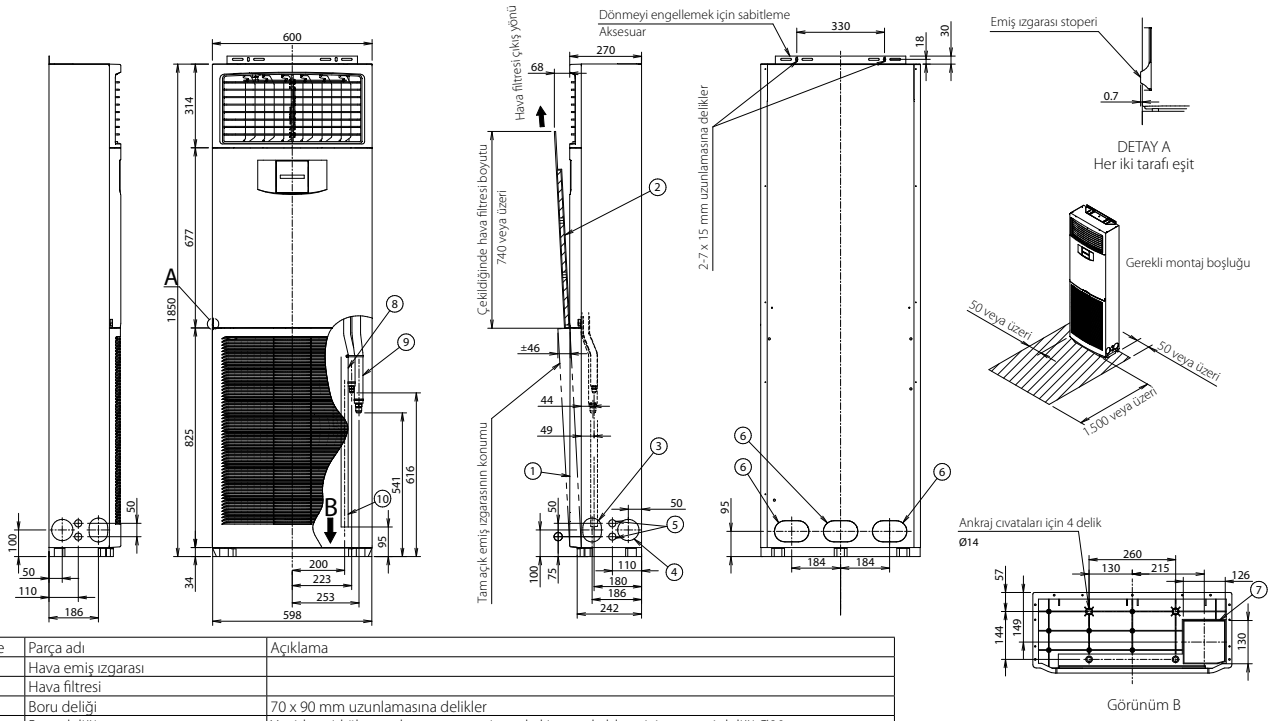

Öğe	Parça adı	Açıklama
1	Hava emiş ızgarası	
2	Hava filtresi	
3	Boru deliği	70 x 90 mm uzunlamasına delikler
4	Boru deliği	Yeniden sirkülasyon borusu ve opsiyonel ekipman kablosu için montaj deliği Ø80
5	Boru deliği	Yeniden sirkülasyon borusu ve opsiyonel ekipman kablosu için montaj deliği Ø27
6	Boru deliği (arka)	80 x 130 mm uzunlamasına delikler
7	Boru deliği (alt)	126 x 130 mm uzunlamasına delikler
8	Sıvı borusu	Ø9,5 konik bağlantı
9	Gaz borusu	Ø15,9 konik bağlantı
10	Drenaj borusu bağlantısı	VP20

NOTLAR

1. Ünite bilgi etiketi, emiş ızgarasının içindeki anahtar kutusu kapağında yer alır.

3D110397

FVA100-125-140A

Bu ünite aşağıda gösterildiği gibi tespit vidalarıyla sabitlenmelidir.
Alttan sabitleniyorsa
Titreşim direnci gerekiyorsa hem alttan hem de arkadan sabitleyin.

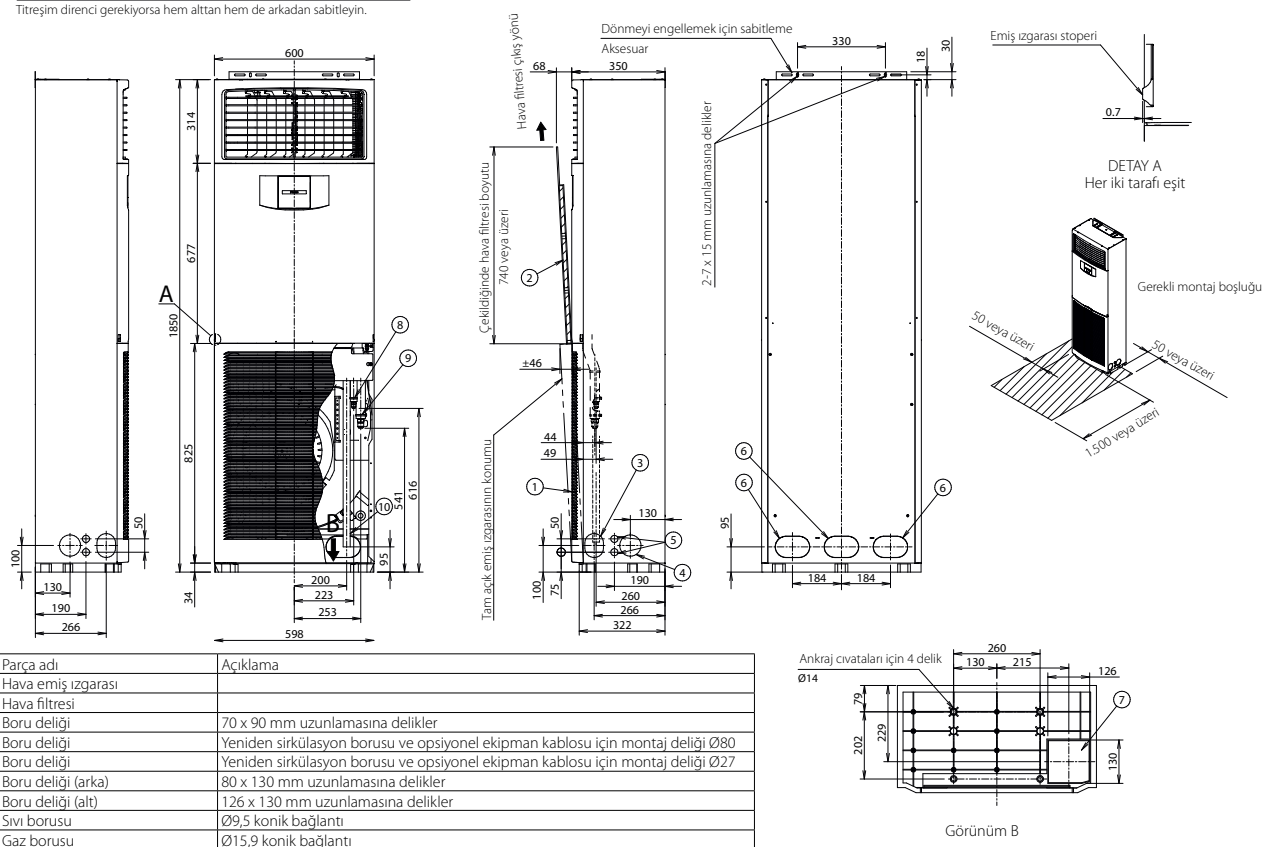

Öğe	Parça adı	Açıklama
1	Hava emiş ızgarası	
2	Hava filtresi	
3	Boru deliği	70 x 90 mm uzunlamasına delikler
4	Boru deliği	Yeniden sirkülasyon borusu ve opsiyonel ekipman kablosu için montaj deliği Ø80
5	Boru deliği	Yeniden sirkülasyon borusu ve opsiyonel ekipman kablosu için montaj deliği Ø27
6	Boru deliği (arka)	80 x 130 mm uzunlamasına delikler
7	Boru deliği (alt)	126 x 130 mm uzunlamasına delikler
8	Sıvı borusu	Ø9,5 konik bağlantı
9	Gaz borusu	Ø15,9 konik bağlantı
10	Drenaj borusu bağlantısı	VP20

NOTLAR

1. Ünite bilgi etiketi, emiş ızgarasının içindeki anahtar kutusu kapağında yer alır.

3D110703

BURAYI TIKLAYIN TÜM FNA-A9 TEKNİK ÇİZİMLERİNİ MY.DAIKIN.EU ADRESİNDEN GÖRÜNTÜLEYİN

FNA25-35A9

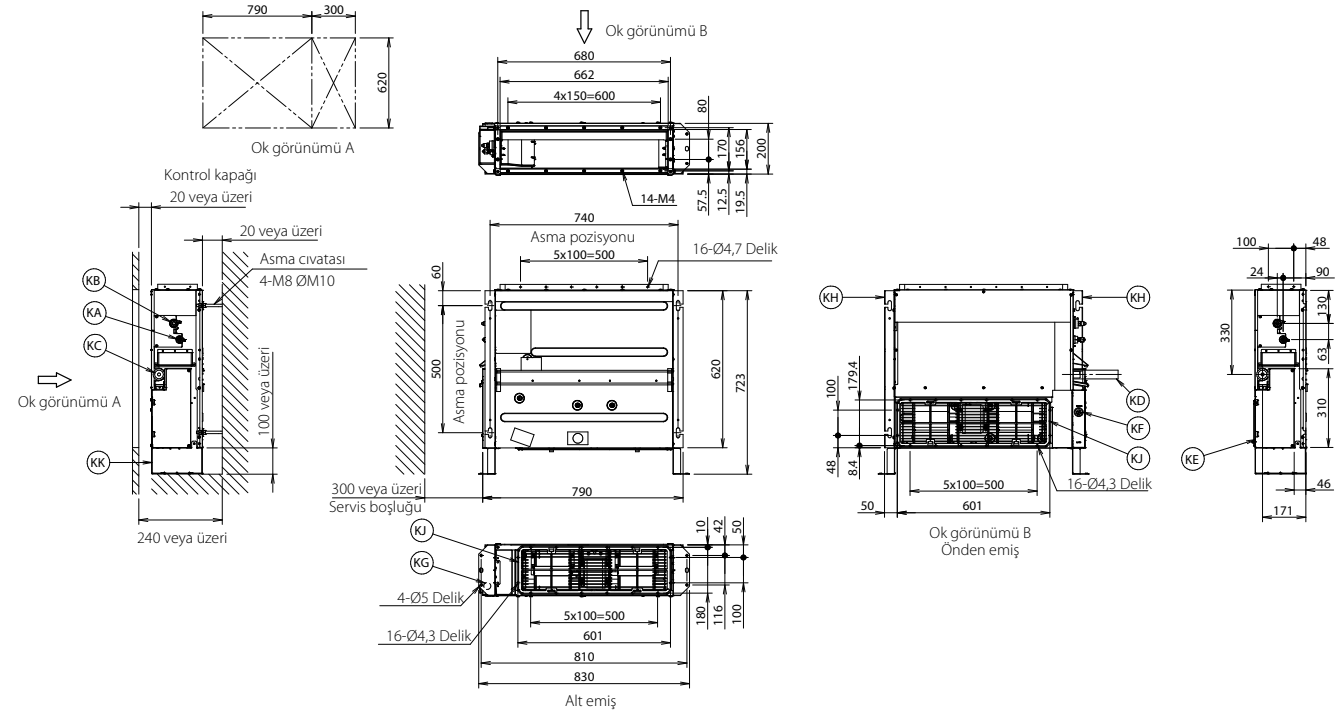

Öğe	Adı	Açıklama
KA	Sıvı borusu bağlantı portu	Ø6,40 konik bağlantı
KB	Gaz borusu bağlantı portu	Ø9,50 konik bağlantı
KC	Drenaj borusu bağlantısı	VP20 (DÇ Ø26, İÇ Ø20)
KD	Drenaj hortumu	İÇ Ø25
KE	Kumanda kutusu	/
KF	İletim hattı	/
KG	Güç beslemesi bağlantısı	/
KH	Asma braketi	/
KJ	Hava filtresi	/
KK	Montaj ayağı	/

NOTLAR

1. Opsiyonel aksesuarlar monte edilirken ilgili kılavuza bakın.
2. Tavan derinliği, ilgili sistemin kılavuzuna göre farklılık gösterir.

3D112885

FNA50-60A9

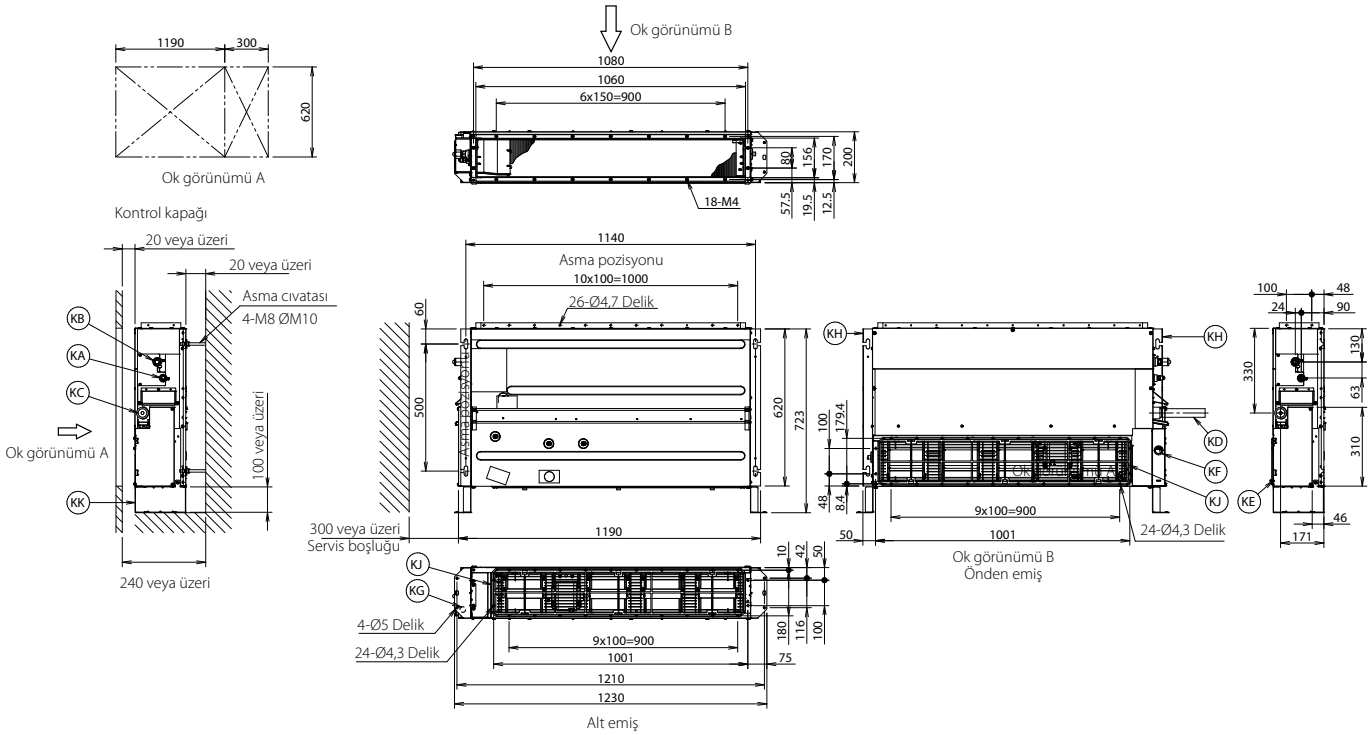

Öğe	Adı	Açıklama
KA	Sıvı borusu bağlantı portu	Ø6,4 konik bağlantı
KB	Gaz borusu bağlantı portu	Ø12,70 konik bağlantı
KC	Drenaj borusu bağlantısı	VP20 (DÇ Ø26, İÇ Ø20)
KD	Drenaj hortumu	İÇ Ø25
KE	Kumanda kutusu	/
KF	İletim hattı	/
KG	Güç beslemesi bağlantısı	/
KH	Asma braketi	/
KJ	Hava filtresi	/
KK	Montaj ayağı	/

NOTLAR

1. Opsiyonel aksesuarlar monte edilirken ilgili kılavuza bakın.
2. Tavan derinliği, ilgili sistemin kılavuzuna göre farklılık gösterir.

3D112884

FNA25-35A9

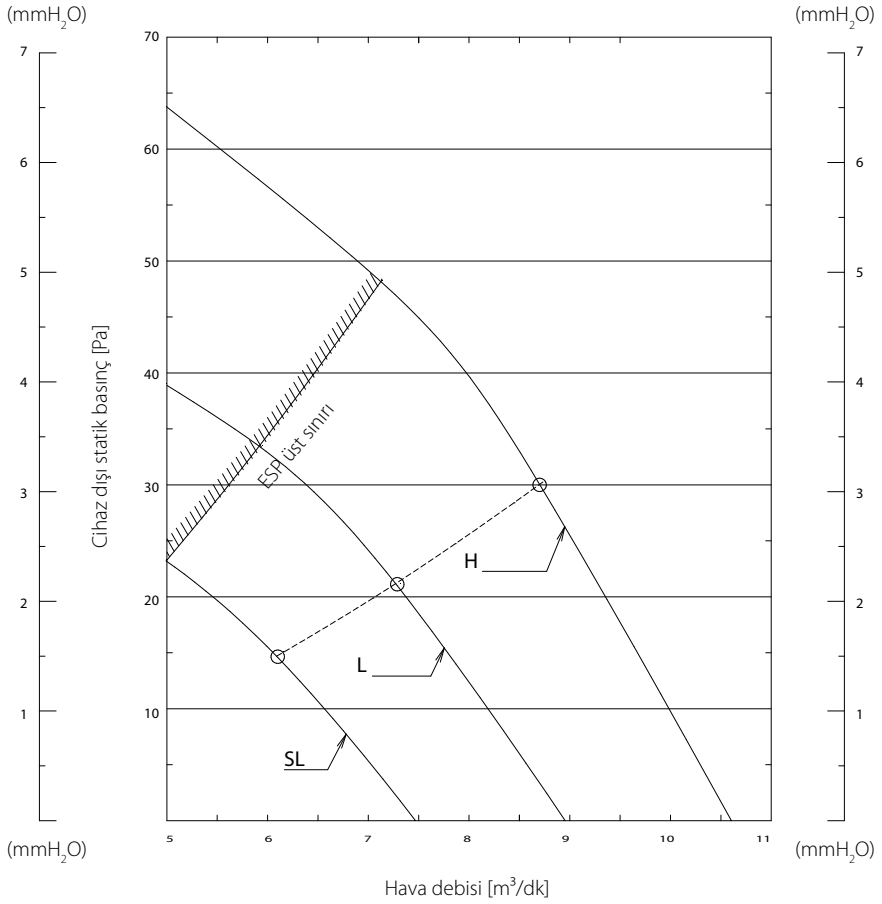

3D081327C

FNA50A9

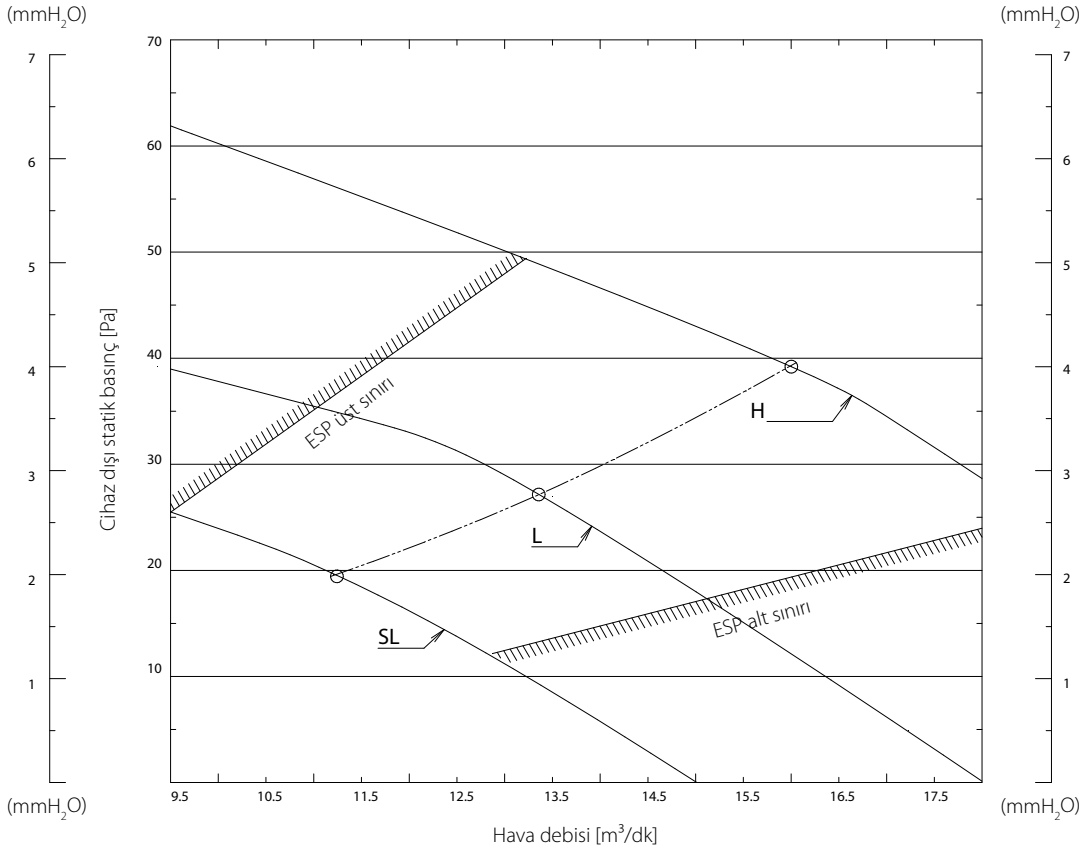

3D085960C

BURAYI TIKLAYIN TÜM FNA-A9 TEKNİK ÇİZİMLERİNİ MY.DAIKIN.EU ADRESİNDEN GÖRÜNTÜLEYİN

FNA60A9

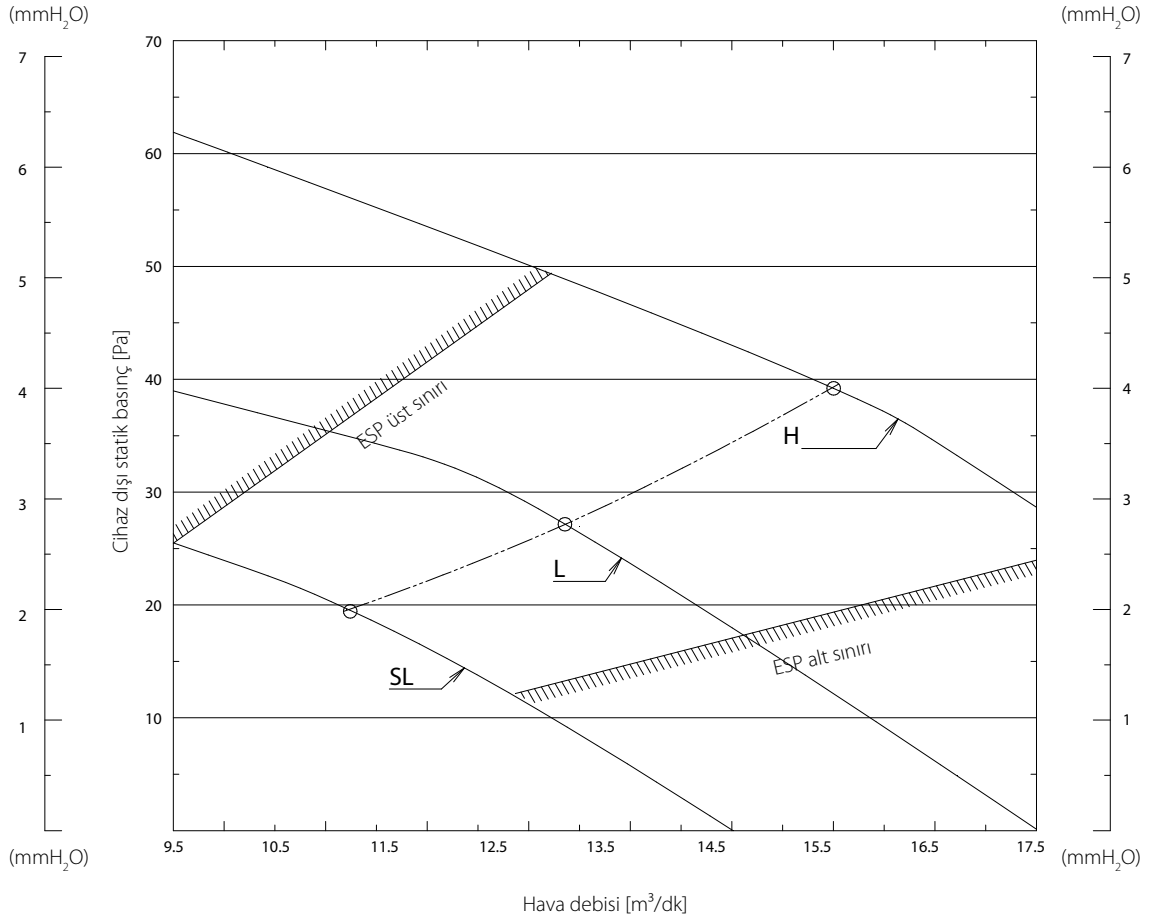

3D081329C

Teknik çizimler

Dış üniteler

RZAG-A	192
RZAG-NV1/NY1	195
RZASG-MV1/MY1	204
RZA-D	200
AZAS-MV1/MY1	216

BURAYI TIKLAYIN TÜM RZAG-A TEKNİK ÇİZİMLERİNİ MY.DAIKIN.EU ADRESİNDEN GÖRÜNTÜLEYİN

RZAG35A

Ünite kombinasyonu kısıtlamaları		Güç beslemesi					Kompresör		OFM		IFM	
Dış ünite	İç ünite	Hz	Gerilim	Gerilim aralığı	MCA	MFA	RHz	RLA	kW	FLA	kW	FLA
RZAG35A2V1B	FDXM35F3V1B9	50	220	MAKS. 50Hz 264V MİN. 50Hz 198V	14,53	16	41	4,9	0,058	0,38	0,034	0,3
		50	230					4,7				
		50	240					4,5				
RZAG35A2V1B	FFA35A2VEB9	50	220	MAKS. 50Hz 264V MİN. 50Hz 198V	14,43	16	38	4,6	0,058	0,38	0,050	0,2
		50	230					4,4				
		50	240					4,2				
RZAG35A2V1B	FBA35A2VEB9	50	220	MAKS. 50Hz 264V MİN. 50Hz 198V	15,63	16	33	3,4	0,058	0,38	0,089	1,4
		50	230					3,3				
		50	240					3,2				
RZAG35A2V1B	FCAG35BVEB	50	220	MAKS. 50Hz 264V MİN. 50Hz 198V	14,53	16	37	4,3	0,058	0,38	0,048	0,3
		50	230					4,1				
		50	240					3,9				
RZAG35A2V1B	FNA35A2VEB9	50	220	MAKS. 50Hz 264V MİN. 50Hz 198V	14,73	16	41	4,9	0,058	0,38	0,034	0,5
		50	230					4,7				
		50	240					4,5				
RZAG35A2V1B	FTXM35N2V1B	50	220	MAKS. 50Hz 264V MİN. 50Hz 198V	14,48	16	40	5,1	0,058	0,38	0,028	0,25
		50	230					4,9				
		50	240					4,7				
RZAG35A2V1B	FHA35AVEB99	50	220	MAKS. 50Hz 264V MİN. 50Hz 198V	14,83	16	36	3,8	0,058	0,38	0,090	0,6
		50	230					3,6				
		50	240					3,5				
RZAG35A2V1B	FDXM50F3V1B9	50	220	MAKS. 50Hz 264V MİN. 50Hz 198V	15,23	16	41	4,8	0,058	0,38	0,060	0,9
		50	230					4,6				
		50	240					4,4				
RZAG35A2V1B	FFA50A2VEB9	50	220	MAKS. 50Hz 264V MİN. 50Hz 198V	14,63	16	38	4,6	0,058	0,38	0,050	0,4
		50	230					4,4				
		50	240					4,2				
RZAG35A2V1B	FBA50A2VEB9	50	220	MAKS. 50Hz 264V MİN. 50Hz 198V	15,63	16	33	3,4	0,058	0,38	0,089	1,4
		50	230					3,3				
		50	240					3,2				
RZAG35A2V1B	FCAG50BVEB	50	220	MAKS. 50Hz 264V MİN. 50Hz 198V	14,53	16	37	4,3	0,058	0,38	0,048	0,3
		50	230					4,1				
		50	240					3,9				
RZAG35A2V1B	FNA50A2VEB9	50	220	MAKS. 50Hz 264V MİN. 50Hz 198V	14,73	16	41	4,8	0,058	0,38	0,060	0,5
		50	230					4,6				
		50	240					4,4				
RZAG35A2V1B	FTXM50N2V1B	50	220	MAKS. 50Hz 264V MİN. 50Hz 198V	14,83	16	40	5,0	0,058	0,38	0,046	0,6
		50	230					4,8				
		50	240					4,6				
RZAG35A2V1B	FHA50AVEB99	50	220	MAKS. 50Hz 264V MİN. 50Hz 198V	14,83	16	36	3,8	0,058	0,38	0,090	0,6
		50	230					3,6				
		50	240					3,5				
RZAG35A2V1B	FTXM35R2V1B	50	220	MAKS. 50Hz 264V MİN. 50Hz 198V	14,53	16	40	5,1	0,058	0,38	0,030	0,3
		50	230					4,9				
		50	240					4,7				
RZAG35A2V1B	FTXM35R5V1B	50	220	MAKS. 50Hz 264V MİN. 50Hz 198V	14,53	16	40	5,1	0,058	0,38	0,030	0,3
		50	230					4,9				
		50	240					4,7				
RZAG35A2V1B	FTXM50R2V1B	50	220	MAKS. 50Hz 264V MİN. 50Hz 198V	14,83	16	40	5,0	0,058	0,38	0,046	0,3
		50	230					4,8				
		50	240					4,6				

RZAG35A

3D118439D

RZAG50A

Ünite kombinasyonu kısıtlamaları		Güç beslemesi					Kompresör		OFM		IFM	
Dış ünite	İç ünite	Hz	Gerilim	Gerilim aralığı	MCA	MFA	RHz	RLA	kW	FLA	kW	FLA
RZAG50A2V1B	FDXM50F3V1B9	50	220	MAKS. 50Hz 264V MİN. 50Hz 198V	15,23	16	57	5,4	0,058	0,38	0,060	0,9
		50	230					5,2				
		50	240					5,0				
RZAG50A2V1B	FFA50A2VEB9	50	220	MAKS. 50Hz 264V MİN. 50Hz 198V	14,63	16	62	5,5	0,058	0,38	0,050	0,4
		50	230					5,2				
		50	240					5,0				
RZAG50A2V1B	FBA50A2VEB9	50	220	MAKS. 50Hz 264V MİN. 50Hz 198V	15,63	16	53	6,8	0,058	0,38	0,089	1,4
		50	230					6,5				
		50	240					6,2				
RZAG50A2V1B	FCAG50BVEB	50	220	MAKS. 50Hz 264V MİN. 50Hz 198V	14,53	16	56	7,3	0,058	0,38	0,048	0,3
		50	230					7,0				
		50	240					6,7				
RZAG50A2V1B	FNA50A2VEB9	50	220	MAKS. 50Hz 264V MİN. 50Hz 198V	14,73	16	57	5,4	0,058	0,38	0,060	0,5
		50	230					5,2				
		50	240					5,0				
RZAG50A2V1B	FTXM50N2V1B	50	220	MAKS. 50Hz 264V MİN. 50Hz 198V	14,83	16	54	6,5	0,058	0,38	0,046	0,6
		50	230					6,2				
		50	240					5,9				
RZAG50A2V1B	FHA50AVEB99	50	220	MAKS. 50Hz 264V MİN. 50Hz 198V	14,83	16	52	5,0	0,058	0,38	0,090	0,6
		50	230					4,8				
		50	240					4,6				
RZAG50A2V1B	FDXM60F3V1B9	50	220	MAKS. 50Hz 264V MİN. 50Hz 198V	15,23	16	57	5,4	0,058	0,38	0,060	0,9
		50	230					5,2				
		50	240					5,0				
RZAG50A2V1B	FFA60A2VEB9	50	220	MAKS. 50Hz 264V MİN. 50Hz 198V	14,83	16	62	5,5	0,058	0,38	0,050	0,6
		50	230					5,2				
		50	240					5,0				
RZAG50A2V1B	FBA60A2VEB9	50	220	MAKS. 50Hz 264V MİN. 50Hz 198V	15,53	16	53	6,9	0,058	0,38	0,070	1,3
		50	230					6,6				
		50	240					6,3				
RZAG50A2V1B	FCAG60BVEB	50	220	MAKS. 50Hz 264V MİN. 50Hz 198V	14,53	16	56	7,3	0,058	0,38	0,048	0,3
		50	230					7,0				
		50	240					6,7				
RZAG50A2V1B	FNA60A2VEB9	50	220	MAKS. 50Hz 264V MİN. 50Hz 198V	14,83	16	57	5,4	0,058	0,38	0,060	0,6
		50	230					5,2				
		50	240					5,0				
RZAG50A2V1B	FTXM60N2V1B	50	220	MAKS. 50Hz 264V MİN. 50Hz 198V	14,83	16	54	6,5	0,058	0,38	0,046	0,6
		50	230					6,2				
		50	240					5,9				
RZAG50A2V1B	FHA60AVEB99	50	220	MAKS. 50Hz 264V MİN. 50Hz 198V	14,83	16	52	5,0	0,058	0,38	0,091	0,6
		50	230					4,8				
		50	240					4,6				
RZAG50A2V1B	FTXM50R2V1B	50	220	MAKS. 50Hz 264V MİN. 50Hz 198V	14,83	16	54	6,5	0,058	0,38	0,046	0,6
		50	230					6,2				
		50	240					5,9				
RZAG50A2V1B	FTXM60R2V1B	50	220	MAKS. 50Hz 264V MİN. 50Hz 198V	14,83	16	54	6,5	0,058	0,38	0,046	0,6
		50	230					6,2				
		50	240					5,9				

RZAG50A

3D118440C

RZAG60A

Ünite kombinasyonu kısıtlamaları		Güç beslemesi					Kompresör		OFM		IFM	
Dış ünite	İç ünite	Hz	Gerilim	Gerilim aralığı	MCA	MFA	RHz	RLA	kW	FLA	kW	FLA
RZAG60A2V1B	FDXM60F3V1B9	50	220	MAKS. 50Hz 264V MİN. 50Hz 198V	17,10	20	70	7,3	0,058	0,38	0,060	0,9
		50	230					6,9				
		50	240					6,7				
RZAG60A2V1B	FFA60A2VEB9	50	220	MAKS. 50Hz 264V MİN. 50Hz 198V	16,70	20	70	9,0	0,058	0,38	0,050	0,6
		50	230					8,6				
		50	240					8,2				
RZAG60A2V1B	FBA60A2VEB9	50	220	MAKS. 50Hz 264V MİN. 50Hz 198V	17,40	20	65	7,0	0,058	0,38	0,070	1,3
		50	230					6,7				
		50	240					6,4				
RZAG60A2V1B	FCAG60BVEB	50	220	MAKS. 50Hz 264V MİN. 50Hz 198V	16,40	20	72	7,5	0,058	0,38	0,048	0,3
		50	230					7,2				
		50	240					6,9				
RZAG60A2V1B	FNA60A2VEB9	50	220	MAKS. 50Hz 264V MİN. 50Hz 198V	16,70	20	70	9,0	0,058	0,38	0,060	0,6
		50	230					8,6				
		50	240					8,3				
RZAG60A2V1B	FTXM60N2V1B	50	220	MAKS. 50Hz 264V MİN. 50Hz 198V	16,70	20	71	8,4	0,058	0,38	0,046	0,6
		50	230					8,1				
		50	240					7,7				
RZAG60A2V1B	FHA60AVEB99	50	220	MAKS. 50Hz 264V MİN. 50Hz 198V	16,70	20	67	8,1	0,058	0,38	0,091	0,6
		50	230					7,7				
		50	240					7,4				
RZAG60A2V1B	FBA71A2VEB9	50	220	MAKS. 50Hz 264V MİN. 50Hz 198V	17,40	20	65	8,9	0,058	0,38	0,070	1,3
		50	230					8,5				
		50	240					8,1				
RZAG60A2V1B	FCAG71BVEB	50	220	MAKS. 50Hz 264V MİN. 50Hz 198V	16,40	20	72	7,5	0,058	0,38	0,054	0,3
		50	230					7,2				
		50	240					6,9				
RZAG60A2V1B	FTXM71N2V1B	50	220	MAKS. 50Hz 264V MİN. 50Hz 198V	16,70	20	71	8,4	0,058	0,38	0,052	0,6
		50	230					8,0				
		50	240					7,7				
RZAG60A2V1B	FHA71AVEB99	50	220	MAKS. 50Hz 264V MİN. 50Hz 198V	16,90	20	67	8,1	0,058	0,38	0,091	0,8
		50	230					7,7				
		50	240					7,4				
RZAG60A2V1B	FTXM60R2V1B	50	220	MAKS. 50Hz 264V MİN. 50Hz 198V	16,70	20	71	8,4	0,058	0,38	0,046	0,6
		50	230					8,1				
		50	240					7,7				
RZAG60A2V1B	FTXM71R2V1B	50	220	MAKS. 50Hz 264V MİN. 50Hz 198V	16,70	20	71	8,4	0,058	0,38	0,052	0,6
		50	230					8,0				
		50	240					7,7				

RZAG60A

3D118441C

RZAG-A

Semboller		Notlar
MCA	Minimum Devre Amperi [A]	
MFA	Maksimum Sigorta Amperi [A]	1 RLA aşağıdaki koşullara bağlıdır.
RLA	Anma yük amperi [A]	Dış sıcaklık 35°C KT
OFM	Dış ünite fan motoru	Giriş sıcaklığı 27°C KT / 19°C YT
IFM	İç ünite fan motoru	2 Kablo boyutunu MCA'ya göre seçin.
FLA	Tam Yük Amperi [A]	3 Fazlar arası dengesiz olmasına izin verilen minimum gerilim %2'dir.
kW	Fan motoru anma gücü [kW]	4 Sigorta yerine bir devre kesici kullanın.
RHz	Anma çalışma frekansı [Hz]	

3D118439 - 3D118440 - 3D118441

BURAYI TIKLAYIN TÜM RZAG-A TEKNİK ÇİZİMLERİNİ MY.DAIKIN.EU ADRESİNDEN GÖRÜNTÜLEYİN

RZAG35A

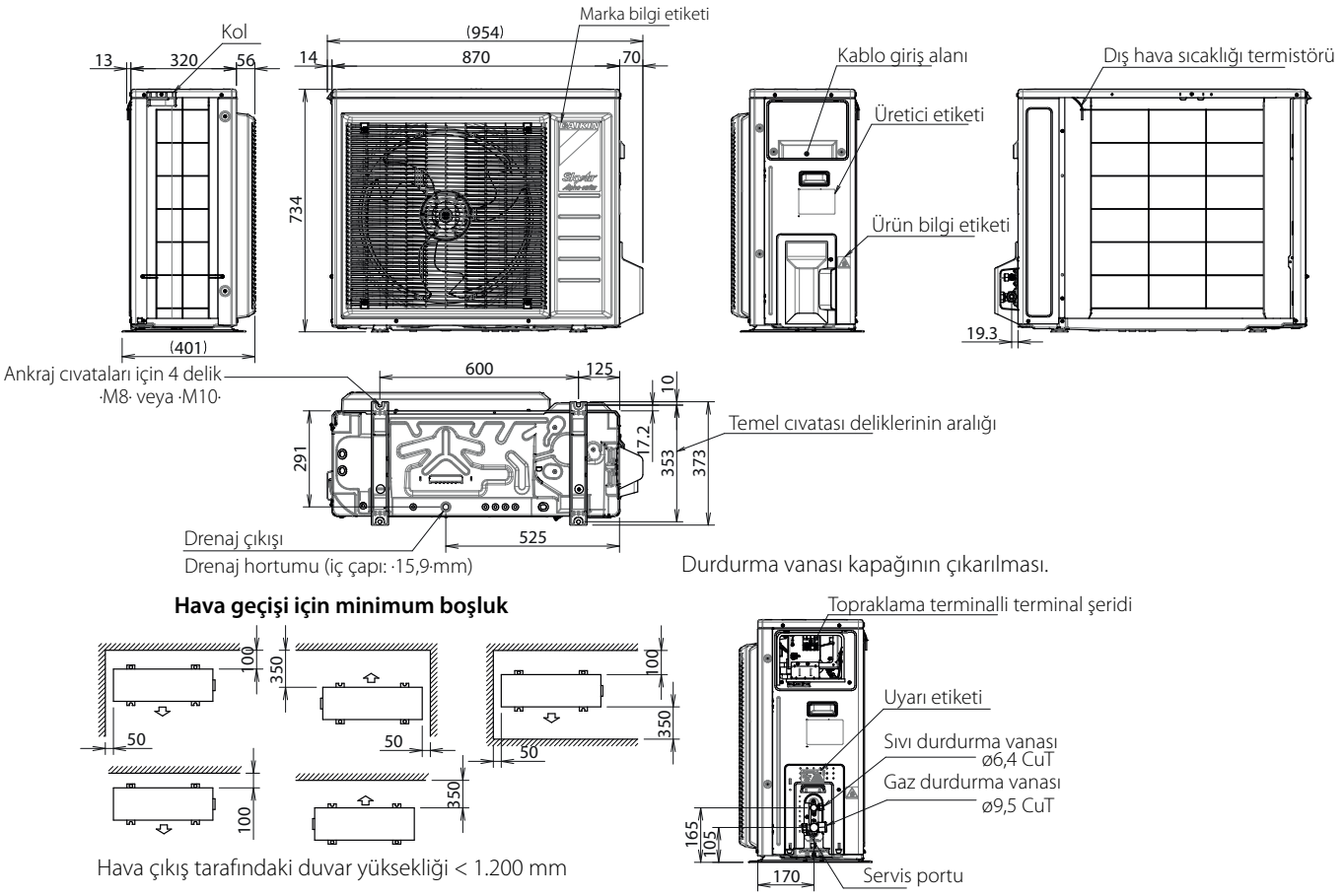

3D118381A

RZAG50-60A

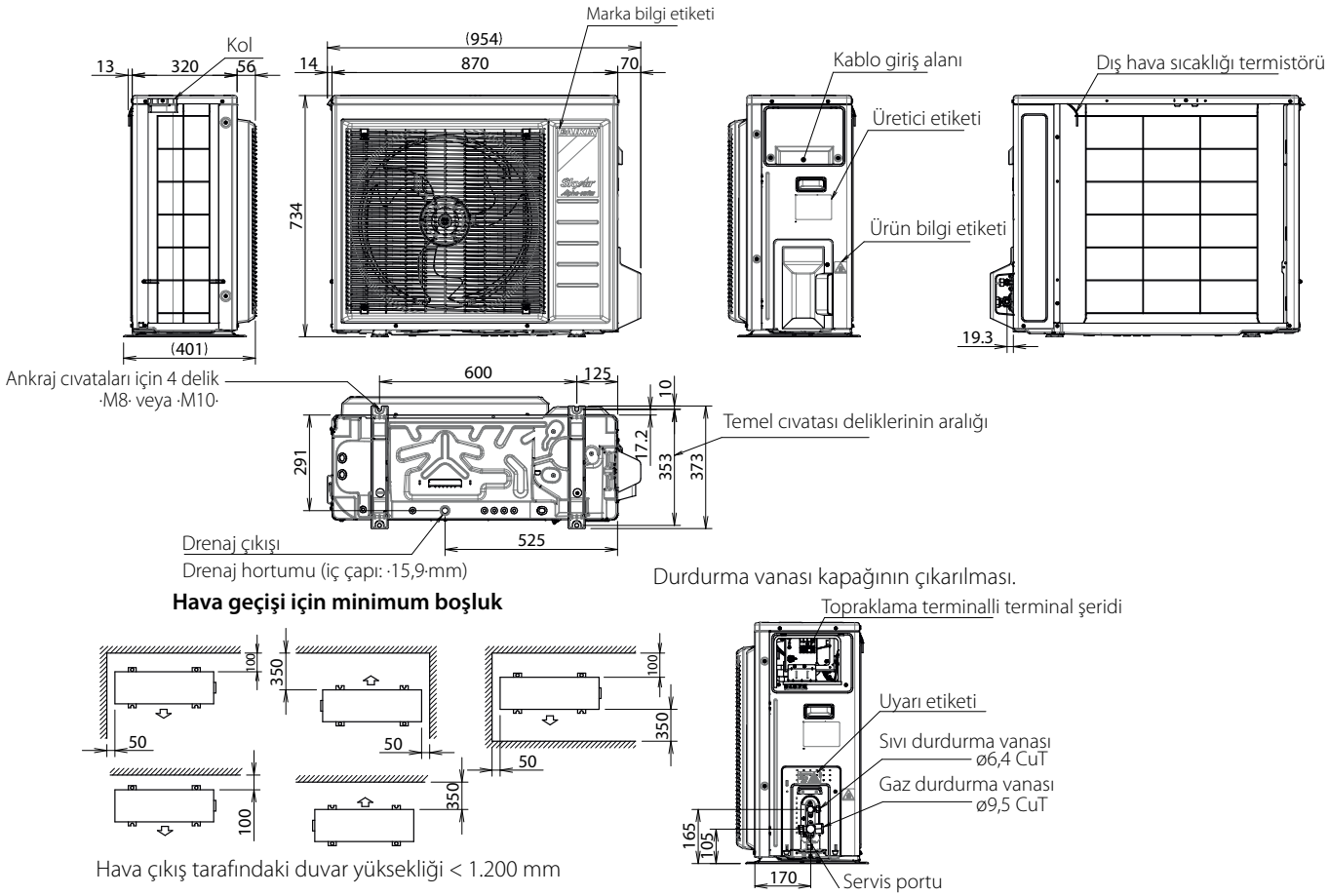

3D118380A

RZAG71-100NV1 KONFOR SOĞUTMA

									Kompresör		OFM		IFM	
İç ünite		Dış ünite	Güç beslemesi	Gerilim aralığı		MCA	TOCA	MFA	MSC	RLA	kW	FLA	kW	FLA
FCAHG71HVEB		RZAG71N7V1B	50Hz ~ 220-240V	Minimum: ·198 V·	Maksimum ·264 V·	17,7	–	20	–	15,5	0,234	0,8	0,091	0,7
FCAG35BVEB	x2	RZAG71N7V1B				17,6	–	20	–	15,5	0,234	0,8	0,044 x2	0,3 x2
FCAG71BVEB		RZAG71N7V1B				17,4	–	20	–	15,5	0,234	0,8	0,054	0,4
FFA35A2VEB	x2	RZAG71N7V1B				17,4	–	20	–	15,5	0,234	0,8	0,050 x2	0,2 x2
FBA35A2VEB	x2	RZAG71N7V1B				19,9	–	20	–	15,5	0,234	0,8	0,089 x2	1,4 x2
FBA71A2VEB		RZAG71N7V1B				18,3	–	20	–	15,5	0,234	0,8	0,070	1,3
FNA35A2VEB	x2	RZAG71N7V1B				18,0	–	20	–	15,5	0,234	0,8	0,034 x2	0,5 x2
FUA71AVEB9		RZAG71N7V1B				17,9	–	20	–	15,5	0,234	0,8	0,046	0,9
FAA71BUV1B		RZAG71N7V1B				17,5	–	20	–	15,5	0,234	0,8	0,048	0,5
FVA71AMVEB		RZAG71N7V1B				17,8	–	20	–	15,5	0,234	0,8	0,117	0,8
FDXM35F3V1B	x2	RZAG71N7V1B				17,6	–	20	–	15,5	0,234	0,8	0,034 x2	0,3 x2
FHA35AVEB99	x2	RZAG71N7V1B				18,2	–	20	–	15,5	0,234	0,8	0,060 x2	0,6 x2
FHA71AVEB99		RZAG71N7V1B				17,8	–	20	–	15,5	0,234	0,8	0,091	0,8
FCAHG100HVEB		RZAG100N7V1B	50Hz ~ 220-240V	Minimum: ·198 V·	Maksimum ·264 V·	22,2	–	32	–	18,8	0,234	1,2	0,221	1,3
FCAG35BVEB	x3	RZAG100N7V1B				21,7	–	32	–	18,8	0,234	1,2	0,044 x3	0,3 x3
FCAG50BVEB	x2	RZAG100N7V1B				21,4	–	32	–	18,8	0,234	1,2	0,039 x2	0,3 x2
FCAG100BVEB		RZAG100N7V1B				21,5	–	32	–	18,8	0,234	1,2	0,117	0,7
FFA35A2VEB	x3	RZAG100N7V1B				21,4	–	32	–	18,8	0,234	1,2	0,050 x3	0,2 x3
FFA50A2VEB	x2	RZAG100N7V1B				21,6	–	32	–	18,8	0,234	1,2	0,050 x2	0,4 x2
FBA35A2VEB	x3	RZAG100N7V1B				25,2	–	32	–	18,8	0,234	1,2	0,089 x3	1,4 x3
FBA50A2VEB	x2	RZAG100N7V1B				23,7	–	32	–	18,8	0,234	1,2	0,089 x2	1,4 x2
FBA100A2VEB		RZAG100N7V1B				24,4	–	32	–	18,8	0,234	1,2	0,127	3,5
FNA35A2VEB	x3	RZAG100N7V1B				22,4	–	32	–	18,8	0,234	1,2	0,034 x3	0,5 x3
FNA50A2VEB	x2	RZAG100N7V1B				21,8	–	32	–	18,8	0,234	1,2	0,060 x2	0,5 x2
FUA100AVEB9		RZAG100N7V1B				22,2	–	32	–	18,8	0,234	1,2	0,106	1,3
FAA100BUV1B		RZAG100N7V1B				21,7	–	32	–	18,8	0,234	1,2	0,064	0,5
FVA100AMVEB		RZAG100N7V1B				22,4	–	32	–	18,8	0,234	1,2	0,238	1,5
FDXM35F3V1B	x3	RZAG100N7V1B				21,7	–	32	–	18,8	0,234	1,2	0,034 x3	0,3 x3
FDXM50F3V1B	x2	RZAG100N7V1B				22,7	–	32	–	18,8	0,234	1,2	0,060 x2	0,9 x2
FHA35AVEB99	x3	RZAG100N7V1B				22,7	–	32	–	18,8	0,234	1,2	0,060 x3	0,6 x3
FHA50AVEB99	x2	RZAG100N7V1B				22,0	–	32	–	18,8	0,234	1,2	0,060 x2	0,6 x2
FHA100AVEB9		RZAG100N7V1B				22,2	–	32	–	18,8	0,234	1,2	0,150	1,3

* İç ünite için ayrı bir güç beslemesi kullanın. Parantez içinde gösterilen değer, dış ünitenin MCA değeridir. İç ünitenin MCA değeri için iç ünitenin montaj kılavuzuna bakın.

RZAG71-100NV1

3D120943C

RZAG125-140NV1 KONFOR SOĞUTMA

									Kompresör		OFM		IFM	
İç ünite		Dış ünite	Güç beslemesi	Gerilim aralığı		MCA	TOCA	MFA	MSC	RLA	kW	FLA	kW	FLA
FCAHG125HVEB		RZAG125N7V1B	50Hz ~ 220-240V	Minimum: ·198 V·	Maksimum ·264 V·	27,5	–	32	–	23,8	0,234	1,2	0,244	1,4
FCAG35BVEB	x4	RZAG125N7V1B				27,2	–	32	–	23,8	0,234	1,2	0,044 x4	0,3 x4
FCAG50BVEB	x3	RZAG125N7V1B				26,9	–	32	–	23,8	0,234	1,2	0,039 x3	0,3 x3
FCAG60BVEB	x2	RZAG125N7V1B				26,6	–	32	–	23,8	0,234	1,2	0,044 x2	0,3 x2
FCAG125BVEB		RZAG125N7V1B				27,0	–	32	–	23,8	0,234	1,2	0,168	1,0
FFA35A2VEB	x4	RZAG125N7V1B				26,8	–	32	–	23,8	0,234	1,2	0,050 x4	0,2 x4
FFA50A2VEB	x3	RZAG125N7V1B				27,2	–	32	–	23,8	0,234	1,2	0,050 x3	0,4 x3
FFA60A2VEB	x2	RZAG125N7V1B				27,2	–	32	–	23,8	0,234	1,2	0,050 x2	0,6 x2
FBA35A2VEB	x4	RZAG125N7V1B				31,8	–	32	–	23,8	0,234	1,2	0,089 x4	1,4 x4
FBA50A2VEB	x3	RZAG125N7V1B				30,4	–	32	–	23,8	0,234	1,2	0,089 x3	1,4 x3
FBA60A2VEB	x2	RZAG125N7V1B				28,7	–	32	–	23,8	0,234	1,2	0,070 x2	1,3 x2
FBA125A2VEB		RZAG125N7V1B				30,1	–	32	–	23,8	0,234	1,2	0,187	3,9
FNA35A2VEB	x4	RZAG125N7V1B				28,1	–	32	–	23,8	0,234	1,2	0,034 x4	0,5 x4
FNA50A2VEB	x3	RZAG125N7V1B				27,6	–	32	–	23,8	0,234	1,2	0,060 x3	0,5 x3
FNA60A2VEB	x2	RZAG125N7V1B				27,2	–	32	–	23,8	0,234	1,2	0,060 x2	0,6 x2
FUA125AVEB9		RZAG125N7V1B				27,5	–	32	–	23,8	0,234	1,2	0,106	1,4
FDA125A5VEB		RZAG125N7V1B				28,2	–	32	–	23,8	0,234	1,2	0,350	2,1
FVA125AMVEB		RZAG125N7V1B				27,6	–	32	–	23,8	0,234	1,2	0,238	1,5
FDXM35F3V1B	x4	RZAG125N7V1B				27,2	–	32	–	23,8	0,234	1,2	0,034 x4	0,3 x4
FDXM50F3V1B	x3	RZAG125N7V1B				28,8	–	32	–	23,8	0,234	1,2	0,060 x3	0,9 x3
FDXM60F3V1B	x2	RZAG125N7V1B				27,9	–	32	–	23,8	0,234	1,2	0,060 x2	0,9 x2
FHA35AVEB99	x4	RZAG125N7V1B				28,5	–	32	–	23,8	0,234	1,2	0,060 x4	0,6 x4
FHA50AVEB99	x3	RZAG125N7V1B				27,9	–	32	–	23,8	0,234	1,2	0,060 x3	0,6 x3
FHA60AVEB99	x2	RZAG125N7V1B				27,2	–	32	–	23,8	0,234	1,2	0,091 x2	0,6 x2
FHA125AVEB9		RZAG125N7V1B				27,6	–	32	–	23,8	0,234	1,2	0,150	1,5
FCAHG71HVEB	x2	RZAG140N7V1B	50Hz ~ 220-240V	Minimum: ·198 V·	Maksimum ·264 V·	27,5	–	32	–	23,6	0,234	1,4	0,091 x2	0,7 x2
FCAHG140HVEB		RZAG140N7V1B				27,5	–	32	–	23,6	0,234	1,4	0,244	1,4
FCAG35BVEB	x4	RZAG140N7V1B				27,2	–	32	–	23,6	0,234	1,4	0,044 x4	0,3 x4
FCAG50BVEB	x3	RZAG140N7V1B				26,9	–	32	–	23,6	0,234	1,4	0,039 x3	0,3 x3
FCAG71BVEB	x2	RZAG140N7V1B				26,8	–	32	–	23,6	0,234	1,4	0,054 x2	0,4 x2
FCAG140BVEB		RZAG140N7V1B				27,4	–	32	–	23,6	0,234	1,4	0,168	1,3
FFA35A2VEB	x4	RZAG140N7V1B				26,8	–	32	–	23,6	0,234	1,4	0,050 x4	0,2 x4
FFA50A2VEB	x3	RZAG140N7V1B				27,2	–	32	–	23,6	0,234	1,4	0,050 x3	0,4 x3
FBA35A2VEB	x4	RZAG140N7V1B				31,8	–	32	–	23,6	0,234	1,4	0,089 x4	1,4 x4
FBA50A2VEB	x3	RZAG140N7V1B				30,4	–	32	–	23,6	0,234	1,4	0,089 x3	1,4 x3
FBA71A2VEB	x2	RZAG140N7V1B				28,7	–	32	–	23,6	0,234	1,4	0,070 x2	1,3 x2
FBA140A2VEB		RZAG140N7V1B				30,1	–	32	–	23,6	0,234	1,4	0,187	3,9
FNA35A2VEB	x4	RZAG140N7V1B				28,1	–	32	–	23,6	0,234	1,4	0,034 x4	0,5 x4
FNA50A2VEB	x3	RZAG140N7V1B				27,6	–	32	–	23,6	0,234	1,4	0,060 x3	0,5 x3
FUA71AVEB9	x2	RZAG140N7V1B				27,9	–	32	–	23,6	0,234	1,4	0,046 x2	0,9 x2
FAA71BUV1B	x2	RZAG140N7V1B				27,0	–	32	–	23,6	0,234	1,4	0,048 x2	0,5 x2
FVA71AMVEB	x2	RZAG140N7V1B				27,7	–	32	–	23,6	0,234	1,4	0,117 x2	0,8 x2
FVA140AMVEB		RZAG140N7V1B				27,9	–	32	–	23,6	0,234	1,4	0,276	1,8
FDXM35F3V1B	x4	RZAG140N7V1B				27,2	–	32	–	23,6	0,234	1,4	0,034 x4	0,3 x4
FDXM50F3V1B	x3	RZAG140N7V1B				28,8	–	32	–	23,6	0,234	1,4	0,060 x3	0,9 x3
FHA35AVEB99	x4	RZAG140N7V1B				28,5	–	32	–	23,6	0,234	1,4	0,060 x4	0,6 x4
FHA50AVEB99	x3	RZAG140N7V1B				27,9	–	32	–	23,6	0,234	1,4	0,060 x3	0,6 x3
FHA71AVEB99	x2	RZAG140N7V1B				27,7	–	32	–	23,6	0,234	1,4	0,091 x2	0,8 x2
FHA140AVEB99		RZAG140N7V1B				27,9	–	32	–	23,6	0,234	1,4	0,150	1,8

* İç ünite için ayrı bir güç beslemesi kullanın. Parantez içinde gösterilen değer, dış ünitenin MCA değeridir. İç ünitenin MCA değeri için iç ünitenin montaj kılavuzuna bakın.

RZAG125-140NV1

3D120943C

BURAYI TIKLAYIN TÜM RZAG-NV1 TEKNİK ÇİZİMLERİNİ MY.DAIKIN.EU ADRESİNDEN GÖRÜNTÜLEYİN

BURAYI TIKLAYIN TÜM RZAG-NY1 TEKNİK ÇİZİMLERİNİ MY.DAIKIN.EU ADRESİNDEN GÖRÜNTÜLEYİN

RZAG71-100NY1 KONFOR SOĞUTMA

									Kompresör		OFM		IFM	
İç ünite		Dış ünite	Güç beslemesi	Gerilim aralığı		MCA	TOCA	MFA	MSC	RLA	kW	FLA	kW	FLA
FCAHG71HVEB		RZAG71N7Y1B	3N~ 50Hz 380-415V	Minimum: (342 V)	Maksimum (457 V)	11,1	–	16	–	9,2	0,234	0,8	0,091	0,7
FCAG35BVEB	x2	RZAG71N7Y1B				11,0	–	16	–	9,2	0,234	0,8	0,044 x2	0,3 x2
FCAG71BVEB		RZAG71N7Y1B				10,8	–	16	–	9,2	0,234	0,8	0,054	0,4
FFA35A2VEB	x2	RZAG71N7Y1B				10,8	–	16	–	9,2	0,234	0,8	0,050 x2	0,2 x2
FBA35A2VEB	x2	RZAG71N7Y1B				(10,4)*	–	16	–	9,2	0,234	0,8	0,089 x2	1,4 x2
FBA71A2VEB		RZAG71N7Y1B				(10,4)*	–	16	–	9,2	0,234	0,8	0,070	1,3
FNA35A2VEB	x2	RZAG71N7Y1B				11,4	–	16	–	9,2	0,234	0,8	0,034 x2	0,5 x2
FUA71AVEB9		RZAG71N7Y1B				11,3	–	16	–	9,2	0,234	0,8	0,046	0,9
FAA71BUV1B		RZAG71N7Y1B				10,9	–	16	–	9,2	0,234	0,8	0,048	0,5
FVA71AMVEB		RZAG71N7Y1B				11,2	–	16	–	9,2	0,234	0,8	0,117	0,8
FDXM35F3V1B	x2	RZAG71N7Y1B				11,0	–	16	–	9,2	0,234	0,8	0,034 x2	0,3 x2
FHA35AVEB99	x2	RZAG71N7Y1B				11,6	–	16	–	9,2	0,234	0,8	0,060 x2	0,6 x2
FHA71AVEB99		RZAG71N7Y1B				11,2	–	16	–	9,2	0,234	0,8	0,091	0,8
FCAHG100HVEB		RZAG100N7Y1B	3N~ 50Hz 380-415V	Minimum: (342 V)	Maksimum (457 V)	14,9	–	16	–	11,8	0,234	1,2	0,221	1,3
FCAG35BVEB	x3	RZAG100N7Y1B				13,0	–	16	–	10,4	0,234	1,2	0,044 x3	0,3 x3
FCAG50BVEB	x2	RZAG100N7Y1B				12,7	–	16	–	10,4	0,234	1,2	0,039 x2	0,3 x2
FCAG100BVEB		RZAG100N7Y1B				14,2	–	16	–	11,8	0,234	1,2	0,117	0,7
FFA35A2VEB	x3	RZAG100N7Y1B				12,7	–	16	–	10,4	0,234	1,2	0,050 x3	0,2 x3
FFA50A2VEB	x2	RZAG100N7Y1B				12,9	–	16	–	10,4	0,234	1,2	0,050 x2	0,4 x2
FBA35A2VEB	x3	RZAG100N7Y1B				(12,1)*	–	16	–	10,4	0,234	1,2	0,089 x3	1,4 x3
FBA50A2VEB	x2	RZAG100N7Y1B				(12,1)*	–	16	–	10,4	0,234	1,2	0,089 x2	1,4 x2
FBA100A2VEB		RZAG100N7Y1B				(13,5)*	–	16	–	11,8	0,234	1,2	0,127	3,5
FNA35A2VEB	x3	RZAG100N7Y1B				13,6	–	16	–	10,4	0,234	1,2	0,034 x3	0,5 x3
FNA50A2VEB	x2	RZAG100N7Y1B				13,1	–	16	–	10,4	0,234	1,2	0,060 x2	0,5 x2
FUA100AVEB9		RZAG100N7Y1B				14,9	–	16	–	11,8	0,234	1,2	0,106	1,3
FAA100BUV1B		RZAG100N7Y1B				14,4	–	16	–	11,8	0,234	1,2	0,064	0,9
FVA100AMVEB		RZAG100N7Y1B				15,1	–	16	–	11,8	0,234	1,2	0,238	1,5
FDXM35F3V1B	x3	RZAG100N7Y1B				13,0	–	16	–	10,4	0,234	1,2	0,034 x3	0,3 x3
FDXM50F3V1B	x2	RZAG100N7Y1B				13,9	–	16	–	10,4	0,234	1,2	0,060 x2	0,9 x2
FHA35AVEB99	x3	RZAG100N7Y1B				13,9	–	16	–	10,4	0,234	1,2	0,060 x3	0,6 x3
FHA50AVEB99	x2	RZAG100N7Y1B				13,3	–	16	–	10,4	0,234	1,2	0,060 x2	0,6 x2
FHA100AVEB9		RZAG100N7Y1B				14,9	–	16	–	11,8	0,234	1,2	0,150	1,3

* İç ünite için ayrı bir güç beslemesi kullanın. Parantez içinde gösterilen değer, dış ünitenin MCA değeridir. İç ünitenin MCA değeri için iç ünitenin montaj kılavuzuna bakın.

RZAG71-100NY1

3D120943C

RZAG125-140NY1 KONFOR SOĞUTMA

									Kompresör		OFM		IFM	
İç ünite		Dış ünite	Güç beslemesi	Gerilim aralığı		MCA	TOCA	MFA	MSC	RLA	kW	FLA	kW	FLA
FCAHG125HVEB		RZAG125N7Y1B	3N~ 50Hz 380-415V	Minimum: (342 V)	Maksimum (457 V)	15,0	–	16	–	11,8	0,234	1,2	0,244	1,4
FCAG35BVEB	x4	RZAG125N7Y1B				12,2	–	16	–	9,3	0,234	1,2	0,044 x4	0,3 x4
FCAG50BVEB	x3	RZAG125N7Y1B				12,9	–	16	–	10,3	0,234	1,2	0,039 x3	0,3 x3
FCAG60BVEB	x2	RZAG125N7Y1B				14,1	–	16	–	11,8	0,234	1,2	0,044 x2	0,3 x2
FCAG125BVEB		RZAG125N7Y1B				14,6	–	16	–	11,8	0,234	1,2	0,168	1,0
FFA35A2VEB	x4	RZAG125N7Y1B				11,8	–	16	–	9,3	0,234	1,2	0,050 x4	0,2 x4
FFA50A2VEB	x3	RZAG125N7Y1B				13,2	–	16	–	10,3	0,234	1,2	0,050 x3	0,4 x3
FFA60A2VEB	x2	RZAG125N7Y1B				14,8	–	16	–	11,8	0,234	1,2	0,050 x2	0,6 x2
FBA35A2VEB	x4	RZAG125N7Y1B				(10,9)*	–	16	–	9,3	0,234	1,2	0,089 x4	1,4 x4
FBA50A2VEB	x3	RZAG125N7Y1B				(12,0)*	–	16	–	10,3	0,234	1,2	0,089 x3	1,4 x3
FBA60A2VEB	x2	RZAG125N7Y1B				(13,5)*	–	16	–	11,8	0,234	1,2	0,070 x2	1,3 x2
FBA125A2VEB		RZAG125N7Y1B				(13,5)*	–	16	–	11,8	0,234	1,2	0,187	3,9
FNA35A2VEB	x4	RZAG125N7Y1B				13,0	–	16	–	9,3	0,234	1,2	0,034 x4	0,5 x4
FNA50A2VEB	x3	RZAG125N7Y1B				13,5	–	16	–	10,3	0,234	1,2	0,060 x3	0,5 x3
FNA60A2VEB	x2	RZAG125N7Y1B				14,8	–	16	–	11,8	0,234	1,2	0,060 x2	0,6 x2
FUA125AVEB9		RZAG125N7Y1B				15,0	–	16	–	11,8	0,234	1,2	0,106	1,4
FDA125A5VEB		RZAG125N7Y1B				15,7	–	16	–	11,8	0,234	1,2	0,350	2,1
FVA125AMVEB		RZAG125N7Y1B				15,1	–	16	–	11,8	0,234	1,2	0,238	1,5
FDXM35F3V1B	x4	RZAG125N7Y1B				12,2	–	16	–	9,3	0,234	1,2	0,034 x4	0,3 x4
FDXM50F3V1B	x3	RZAG125N7Y1B				14,8	–	16	–	10,3	0,234	1,2	0,060 x3	0,9 x3
FDXM60F3V1B	x2	RZAG125N7Y1B				15,4	–	16	–	11,8	0,234	1,2	0,060 x2	0,9 x2
FHA35AVEB99	x4	RZAG125N7Y1B				13,4	–	16	–	9,3	0,234	1,2	0,060 x4	0,6 x4
FHA50AVEB99	x3	RZAG125N7Y1B				13,8	–	16	–	10,3	0,234	1,2	0,060 x3	0,6 x3
FHA60AVEB99	x2	RZAG125N7Y1B				14,8	–	16	–	11,8	0,234	1,2	0,091 x2	0,6 x2
FHA125AVEB9		RZAG125N7Y1B				15,1	–	16	–	11,8	0,234	1,2	0,150	1,5
FCAHG71HVEB	x2	RZAG140N7Y1B	3N~ 50Hz 380-415V	Minimum: (342 V)	Maksimum (457 V)	15,0	–	16	–	11,6	0,234	1,4	0,091 x2	0,7 x2
FCAHG140HVEB		RZAG140N7Y1B				15,0	–	16	–	11,6	0,234	1,4	0,244	1,4
FCAG35BVEB	x4	RZAG140N7Y1B				12,2	–	16	–	9,1	0,234	1,4	0,044 x4	0,3 x4
FCAG50BVEB	x3	RZAG140N7Y1B				12,9	–	16	–	10,1	0,234	1,4	0,039 x3	0,3 x3
FCAG71BVEB	x2	RZAG140N7Y1B				14,4	–	16	–	11,6	0,234	1,4	0,054 x2	0,4 x2
FCAG140BVEB		RZAG140N7Y1B				14,9	–	16	–	11,6	0,234	1,4	0,168	1,3
FFA35A2VEB	x4	RZAG140N7Y1B				11,8	–	16	–	9,1	0,234	1,4	0,050 x4	0,2 x4
FFA50A2VEB	x3	RZAG140N7Y1B				13,2	–	16	–	10,1	0,234	1,4	0,050 x3	0,4 x3
FBA35A2VEB	x4	RZAG140N7Y1B				(10,9)*	–	16	–	9,1	0,234	1,4	0,089 x4	1,4 x4
FBA50A2VEB	x3	RZAG140N7Y1B				(12,0)*	–	16	–	10,1	0,234	1,4	0,089 x3	1,4 x3
FBA71A2VEB	x2	RZAG140N7Y1B				(13,5)*	–	16	–	11,6	0,234	1,4	0,070 x2	1,3 x2
FBA140A2VEB		RZAG140N7Y1B				(13,5)*	–	16	–	11,6	0,234	1,4	0,187	3,9
FNA35A2VEB	x4	RZAG140N7Y1B				13,0	–	16	–	9,1	0,234	1,4	0,034 x4	0,5 x4
FNA50A2VEB	x3	RZAG140N7Y1B				13,5	–	16	–	10,1	0,234	1,4	0,060 x3	0,5 x3
FUA71AVEB9	x2	RZAG140N7Y1B				15,4	–	16	–	11,6	0,234	1,4	0,046 x2	0,9 x2
FAA71BUV1B	x2	RZAG140N7Y1B				14,6	–	16	–	11,6	0,234	1,4	0,048 x2	0,5 x2
FVA71AMVEB	x2	RZAG140N7Y1B				15,2	–	16	–	11,6	0,234	1,4	0,117 x2	0,8 x2
FVA140AMVEB		RZAG140N7Y1B				15,4	–	16	–	11,6	0,234	1,4	0,276	1,8
FDXM35F3V1B	x4	RZAG140N7Y1B				12,2	–	16	–	9,1	0,234	1,4	0,034 x4	0,3 x4
FDXM50F3V1B	x3	RZAG140N7Y1B				14,8	–	16	–	10,1	0,234	1,4	0,060 x3	0,9 x3
FHA35AVEB99	x4	RZAG140N7Y1B				13,4	–	16	–	9,1	0,234	1,4	0,060 x4	0,6 x4
FHA50AVEB99	x3	RZAG140N7Y1B				13,8	–	16	–	10,1	0,234	1,4	0,060 x3	0,6 x3
FHA71AVEB99	x2	RZAG140N7Y1B				15,2	–	16	–	11,6	0,234	1,4	0,091 x2	0,8 x2
FHA140AVEB99		RZAG140N7Y1B				15,4	–	16	–	11,6	0,234	1,4	0,150	1,8

* İç ünite için ayrı bir güç beslemesi kullanın. Parantez içinde gösterilen değer, dış ünitenin MCA değeridir. İç ünitenin MCA değeri için iç ünitenin montaj kılavuzuna bakın.

RZAG125-140NY1

3D120943C

BURAYI TIKLAYIN TÜM RZAG-NY1 TEKNİK ÇİZİMLERİNİ MY.DAIKIN.EU ADRESİNDEN GÖRÜNTÜLEYİN

RZAG-NV1/NY1

Semboller		Notlar
MCA	Minimum Devre Amperi [A]	1 RLA·aşağıdaki koşullara bağlıdır. Soğutma Giriş sıcaklığı 27,0·°C KT / 19,0·°C YT Dış ortam sıcaklığı·35,0·°C KT Isıtma İç ortam sıcaklığı·20,0·°C KT Dış ortam sıcaklığı·7,0·°C KT / ·6,0·°C YT
TOCA	Toplam fazla akım amperi [A]	2 TOCA her bir aşırı akım setinin toplam değerini ifade eder.
MFA	Maksimum Sigorta Amperi [A]	3 Gerilim aralığı
MSC	Kompresörün başlatılması esnasında maksimum akım [A]	4 Fazlar arası dengesiz olmasına izin verilen minimum gerilim %2'dir.
RLA	Anma yük amperi [A]	5 MCA, maksimum giriş akımını ifade eder. MFA'nın kapasitesi mutlaka MCA'nın kapasitesinden yüksek olmalıdır. MFA'yı tabloya göre seçin.
OFM	Dış ünite fan motoru	6 Kablo boyutunu MCA'ya göre seçin.
IFM	İç ünite fan motoru	7 MFA, devre kesici ve şasi arızası devre kesiciyi seçmek için kullanılır. Toprak kaçağı devre kesicisi
FLA	Tam Yük Amperi [A]	
kW	Fan motoru anma gücü [kW]	

3D120943C

RZAG71-100NV1 ALTYAPI SOĞUTMA

									Kompresör		OFM		IFM	
İç ünite		Dış ünite	Güç beslemesi	Gerilim aralığı		MCA	TOCA	MFA	MSC	RLA	kW	FLA	kW	FLA
FCAHG100HVEB		RZAG71N7V1B	50Hz ~ 220-240V	Minimum: ·198 V·	Maksimum ·264 V·	18,3	–	20	–	15,5	0,234	0,8	0,221	1,3
FCAG35BVEB	x3	RZAG71N7V1B				17,9	–	20	–	15,5	0,234	0,8	0,044 x3	0,3 x3
FCAG50BVEB	x2	RZAG71N7V1B				17,6	–	20	–	15,5	0,234	0,8	0,039 x2	0,3 x2
FCAG100BVEB		RZAG71N7V1B				17,7	–	20	–	15,5	0,234	0,8	0,117	0,7
FFA35A2VEB	x3	RZAG71N7V1B				17,6	–	20	–	15,5	0,234	0,8	0,050 x3	0,2 x3
FFA50A2VEB	x2	RZAG71N7V1B				17,8	–	20	–	15,5	0,234	0,8	0,050 x2	0,4 x2
FBA35A2VEB	x3	RZAG71N7V1B				21,3	–	20	–	15,5	0,234	0,8	0,089 x3	1,4 x3
FBA50A2VEB	x2	RZAG71N7V1B				19,9	–	20	–	15,5	0,234	0,8	0,089 x2	1,4 x2
FBA100A2VEB		RZAG71N7V1B				20,6	–	20	–	15,5	0,234	0,8	0,127	3,5
FUA100AVEB9		RZAG71N7V1B				18,3	–	20	–	15,5	0,234	0,8	0,106	1,3
FAA100BUV1B		RZAG71N7V1B				17,9	–	20	–	15,5	0,234	0,8	0,064	0,5
FVA100AMVEB		RZAG71N7V1B				18,5	–	20	–	15,5	0,234	0,8	0,238	1,5
FDXM35F3V1B	x3	RZAG71N7V1B				17,9	–	20	–	15,5	0,234	0,8	0,034 x3	0,3 x3
FDXM50F3V1B	x2	RZAG71N7V1B				18,8	–	20	–	15,5	0,234	0,8	0,060 x2	0,9 x2
FHA35AVEB99	x3	RZAG71N7V1B				18,8	–	20	–	15,5	0,234	0,8	0,060 x3	0,6 x3
FHA50AVEB99	x2	RZAG71N7V1B				18,2	–	20	–	15,5	0,234	0,8	0,060 x2	0,6 x2
FHA100AVEB99		RZAG71N7V1B				18,3	–	20	–	15,5	0,234	0,8	0,150	1,3
FCAHG71HVEB	x2	RZAG100N7V1B	50Hz ~ 220-240V	Minimum: ·198 V·	Maksimum ·264 V·	22,3	–	32	–	18,8	0,234	1,2	0,091 x2	0,7 x2
FCAHG140HVEB		RZAG100N7V1B				22,3	–	32	–	18,8	0,234	1,2	0,244	1,4
FCAG35BVEB	x4	RZAG100N7V1B				22,0	–	32	–	18,8	0,234	1,2	0,044 x4	0,3 x4
FCAG50BVEB	x3	RZAG100N7V1B				21,7	–	32	–	18,8	0,234	1,2	0,039 x3	0,3 x3
FCAG71BVEB	x2	RZAG100N7V1B				21,6	–	32	–	18,8	0,234	1,2	0,054 x2	0,4 x2
FCAG140BVEB		RZAG100N7V1B				22,2	–	32	–	18,8	0,234	1,2	0,168	1,3
FFA35A2VEB	x4	RZAG100N7V1B				21,6	–	32	–	18,8	0,234	1,2	0,050 x4	0,8
FFA50A2VEB	x3	RZAG100N7V1B				22,0	–	32	–	18,8	0,234	1,2	0,050 x3	0,4 x3
FBA35A2VEB	x4	RZAG100N7V1B				26,6	–	32	–	18,8	0,234	1,2	0,089 x4	1,4 x4
FBA50A2VEB	x3	RZAG100N7V1B				25,2	–	32	–	18,8	0,234	1,2	0,089 x3	1,4 x3
FBA71A2VEB	x2	RZAG100N7V1B				23,5	–	32	–	18,8	0,234	1,2	0,07 x2	1,3 x2
FBA140A2VEB		RZAG100N7V1B				24,9	–	32	–	18,8	0,234	1,2	0,187	3,9
FUA71AVEB9	x2	RZAG100N7V1B				22,7	–	32	–	18,8	0,234	1,2	0,046 x2	0,9 x2
FAA71BUV1B	x2	RZAG100N7V1B				21,8	–	32	–	18,8	0,234	1,2	0,048 x2	0,5 x2
FVA140AMVEB		RZAG100N7V1B				22,7	–	32	–	18,8	0,234	1,2	0,276	1,8
FDXM35F3V1B	x4	RZAG100N7V1B				22,0	–	32	–	18,8	0,234	1,2	0,034 x4	0,3 x4
FDXM50F3V1B	x3	RZAG100N7V1B				23,6	–	32	–	18,8	0,234	1,2	0,060 x3	0,9 x3
FHA35AVEB99	x4	RZAG100N7V1B				23,3	–	32	–	18,8	0,234	1,2	0,060 x4	0,6 x4
FHA50AVEB99	x3	RZAG100N7V1B				22,7	–	32	–	18,8	0,234	1,2	0,060 x3	0,6 x3
FHA71AVEB99	x2	RZAG100N7V1B				22,5	–	32	–	18,8	0,234	1,2	0,091 x2	0,8 x2
FHA140AVEB99		RZAG100N7V1B				22,7	–	32	–	18,8	0,234	1,2	0,150	1,8

* İç ünite için ayrı bir güç beslemesi kullanın. Parantez içinde gösterilen değer, dış ünitenin MCA değeridir. İç ünitenin MCA değeri için iç ünitenin montaj kılavuzuna bakın.

RZAG71-100NV1

3D120944D

BURAYI TIKLAYIN TÜM RZAG-NV1 TEKNİK ÇİZİMLERİNİ MY.DAIKIN.EU ADRESİNDEN GÖRÜNTÜLEYİN

BURAYI TIKLAYIN TÜM RZAG-NY1 TEKNİK ÇİZİMLERİNİ MY.DAIKIN.EU ADRESİNDEN GÖRÜNTÜLEYİN

RZAG125-140NV1 ALTYAPI SOĞUTMA

									Kompresör		OFM		IFM	
İç ünite		**Dış ünite**	**Güç beslemesi**	**Gerilim aralığı**		**MCA**	**TOCA**	**MFA**	**MSC**	**RLA**	**kW**	**FLA**	**kW**	**FLA**
FCAHG71HVEB	x2	RZAG125N7V1B	50Hz ~ 220-240V	Minimum: ·198 V·	Maksimum ·264 V·	27,5	–	32	–	23,8	0,234	1,2	0,091 x2	0,7 x2
FCAHG140HVEB		RZAG125N7V1B				27,5	–	32	–	23,8	0,234	1,2	0,244	1,4
FCAG35BVEB	x4	RZAG125N7V1B				27,2	–	32	–	23,8	0,234	1,2	0,044 x4	0,3 x4
FCAG50BVEB	x3	RZAG125N7V1B				26,9	–	32	–	23,8	0,234	1,2	0,039 x3	0,3 x3
FCAG71BVEB	x2	RZAG125N7V1B				26,8	–	32	–	23,8	0,234	1,2	0,054 x2	0,4 x2
FCAG140BVEB		RZAG125N7V1B				27,4	–	32	–	23,8	0,234	1,2	0,168	1,3
FFA35A2VEB	x4	RZAG125N7V1B				26,8	–	32	–	23,8	0,234	1,2	0,050 x4	0,2 x4
FFA50A2VEB	x3	RZAG125N7V1B				27,2	–	32	–	23,8	0,234	1,2	0,050 x3	0,4 x3
FBA35A2VEB	x4	RZAG125N7V1B				31,8	–	32	–	23,8	0,234	1,2	0,089 x4	1,4 x4
FBA50A2VEB	x3	RZAG125N7V1B				30,4	–	32	–	23,8	0,234	1,2	0,089 x3	1,4 x3
FBA71A2VEB	x2	RZAG125N7V1B				28,7	–	32	–	23,8	0,234	1,2	0,07 x2	1,3 x2
FBA140A2VEB		RZAG125N7V1B				30,1	–	32	–	23,8	0,234	1,2	0,187	3,9
FUA71AVEB9	x2	RZAG125N7V1B				27,9	–	32	–	23,8	0,234	1,2	0,046 x2	0,9 x2
FAA71BUV1B	x2	RZAG125N7V1B				27,0	–	32	–	23,8	0,234	1,2	0,048 x2	0,5 x2
FVA140AMVEB		RZAG125N7V1B				27,9	–	32	–	23,8	0,234	1,2	0,276	1,8
FDXM35F3V1B	x4	RZAG125N7V1B				27,2	–	32	–	23,8	0,234	1,2	0,034 x4	0,3 x4
FDXM50F3V1B	x3	RZAG125N7V1B				28,8	–	32	–	23,8	0,234	1,2	0,060 x3	0,9 x3
FHA35AVEB99	x4	RZAG125N7V1B				28,5	–	32	–	23,8	0,234	1,2	0,060 x4	0,6 x4
FHA50AVEB99	x3	RZAG125N7V1B				27,9	–	32	–	23,8	0,234	1,2	0,060 x3	0,6 x3
FHA71AVEB99	x2	RZAG125N7V1B				27,7	–	32	–	23,8	0,234	1,2	0,091 x2	0,8 x2
FHA140AVEB99		RZAG125N7V1B				27,9	–	32	–	23,8	0,234	1,2	0,15	1,8
FCAHG71HVEB	x2	RZAG140N7V1B	50Hz ~ 220-240V	Minimum: ·198 V·	Maksimum ·264 V·	27,5	–	32	–	23,6	0,234	1,4	0,091 x2	0,7 x2
FCAHG140HVEB		RZAG140N7V1B				27,5	–	32	–	23,6	0,234	1,4	0,244	1,4
FCAG35BVEB	x4	RZAG140N7V1B				27,2	–	32	–	23,6	0,234	1,4	0,044 x4	0,3 x4
FCAG50BVEB	x3	RZAG140N7V1B				26,9	–	32	–	23,6	0,234	1,4	0,039 x3	0,3 x3
FCAG71BVEB	x2	RZAG140N7V1B				26,8	–	32	–	23,6	0,234	1,4	0,054 x2	0,4 x2
FCAG140BVEB		RZAG140N7V1B				27,4	–	32	–	23,6	0,234	1,4	0,168	1,3
FFA35A2VEB	x4	RZAG140N7V1B				26,8	–	32	–	23,6	0,234	1,4	0,050 x4	0,2 x4
FFA50A2VEB	x3	RZAG140N7V1B				27,2	–	32	–	23,6	0,234	1,4	0,050 x3	0,4 x3
FBA35A2VEB	x4	RZAG140N7V1B				31,8	–	32	–	23,6	0,234	1,4	0,089 x4	1,4 x4
FBA50A2VEB	x3	RZAG140N7V1B				30,4	–	32	–	23,6	0,234	1,4	0,089 x3	1,4 x3
FBA71A2VEB	x2	RZAG140N7V1B				28,7	–	32	–	23,6	0,234	1,4	0,070 x2	1,3 x2
FBA140A2VEB		RZAG140N7V1B				30,1	–	32	–	23,6	0,234	1,4	0,187	3,9
FUA71AVEB9	x2	RZAG140N7V1B				27,9	–	32	–	23,6	0,234	1,4	0,046 x2	0,9 x2
FAA71BUV1B	x2	RZAG140N7V1B				27,0	–	32	–	23,6	0,234	1,4	0,048 x2	0,5 x2
FVA140AMVEB		RZAG140N7V1B				27,9	–	32	–	23,6	0,234	1,4	0,276	1,8
FDXM35F3V1B	x4	RZAG140N7V1B				27,2	–	32	–	23,6	0,234	1,4	0,034 x4	0,3 x4
FDXM50F3V1B	x3	RZAG140N7V1B				28,8	–	32	–	23,6	0,234	1,4	0,060 x3	0,9 x3
FHA35AVEB99	x4	RZAG140N7V1B				28,5	–	32	–	23,6	0,234	1,4	0,060 x4	0,6 x4
FHA50AVEB99	x3	RZAG140N7V1B				27,9	–	32	–	23,6	0,234	1,4	0,060 x3	0,6 x3
FHA71AVEB99	x2	RZAG140N7V1B				27,7	–	32	–	23,6	0,234	1,4	0,091 x2	0,8 x2
FHA140AVEB99		RZAG140N7V1B				27,9	–	32	–	23,6	0,234	1,4	0,150	1,8

* İç ünite için ayrı bir güç beslemesi kullanın. Parantez içinde gösterilen değer, dış ünitenin MCA değeridir. İç ünitenin MCA değeri için iç ünitenin montaj kılavuzuna bakın.

RZAG125-140NV1

3D120944D

RZAG71-100NY1 ALTYAPI SOĞUTMA

									Kompresör		OFM		IFM	
İç ünite		**Dış ünite**	**Güç beslemesi**	**Gerilim aralığı**		**MCA**	**TOCA**	**MFA**	**MSC**	**RLA**	**kW**	**FLA**	**kW**	**FLA**
FCAHG100HVEB		RZAG71N7Y1B	3N~ 50Hz 380-415V	Minimum: ·342 V·	Maksimum ·457 V·	11,8	–	16	–	9,2	0,234	0,8	0,221	1,3
FCAG35BVEB	x3	RZAG71N7Y1B				11,3	–	16	–	9,2	0,234	0,8	0,044 x3	0,3 x3
FCAG50BVEB	x2	RZAG71N7Y1B				11,0	–	16	–	9,2	0,234	0,8	0,039 x2	0,3 x2
FCAG100BVEB		RZAG71N7Y1B				11,1	–	16	–	9,2	0,234	0,8	0,117	0,7
FFA35A2VEB	x3	RZAG71N7Y1B				11,0	–	16	–	9,2	0,234	0,8	0,050 x3	0,2 x3
FFA50A2VEB	x2	RZAG71N7Y1B				11,2	–	16	–	9,2	0,234	0,8	0,050 x2	0,4 x2
FBA35A2VEB	x3	RZAG71N7Y1B				(10,4)*	–	16	–	9,2	0,234	0,8	0,089 x3	1,4 x3
FBA50A2VEB	x2	RZAG71N7Y1B				(10,4)*	–	16	–	9,2	0,234	0,8	0,089 x2	1,4 x2
FBA100A2VEB		RZAG71N7Y1B				(10,4)*	–	16	–	9,2	0,234	0,8	0,127	3,5
FUA100AVEB9		RZAG71N7Y1B				11,8	–	16	–	9,2	0,234	0,8	0,106	1,3
FAA100BUV1B		RZAG71N7Y1B				11,3	–	16	–	9,2	0,234	0,8	0,064	0,5
FVA100AMVEB		RZAG71N7Y1B				12,0	–	16	–	9,2	0,234	0,8	0,238	1,5
FDXM35F3V1B	x3	RZAG71N7Y1B				11,3	–	16	–	9,2	0,234	0,8	0,034 x3	0,3 x3
FDXM50F3V1B	x2	RZAG71N7Y1B				12,3	–	16	–	9,2	0,234	0,8	0,060 x2	0,9 x2
FHA35AVEB99	x3	RZAG71N7Y1B				12,3	–	16	–	9,2	0,234	0,8	0,060 x3	0,6 x3
FHA50AVEB99	x2	RZAG71N7Y1B				11,6	–	16	–	9,2	0,234	0,8	0,060 x2	0,6 x2
FHA100AVEB99		RZAG71N7Y1B				11,8	–	16	–	9,2	0,234	0,8	0,15	1,3
FCAHG71HVEB	x2	RZAG100N7Y1B	3N~ 50Hz 380-415V	Minimum: ·342 V·	Maksimum ·457 V·	13,5	–	16	–	10,4	0,234	1,2	0,091 x2	0,7 x2
FCAHG140HVEB		RZAG100N7Y1B				15,0	–	16	–	11,8	0,234	1,2	0,244	1,4
FCAG35BVEB	x4	RZAG100N7Y1B				13,3	–	16	–	10,4	0,234	1,2	0,044 x4	0,3 x4
FCAG50BVEB	x3	RZAG100N7Y1B				13,0	–	16	–	10,4	0,234	1,2	0,039 x3	0,3 x3
FCAG71BVEB	x2	RZAG100N7Y1B				12,9	–	16	–	10,4	0,234	1,2	0,054 x2	0,4 x2
FCAG140BVEB		RZAG100N7Y1B				14,9	–	16	–	11,8	0,234	1,2	0,168	1,3
FFA35A2VEB	x4	RZAG100N7Y1B				12,9	–	16	–	10,4	0,234	1,2	0,050 x4	0,8
FFA50A2VEB	x3	RZAG100N7Y1B				13,3	–	16	–	10,4	0,234	1,2	0,050 x3	0,4 x3
FBA35A2VEB	x4	RZAG100N7Y1B				(12,1)*	–	16	–	10,4	0,234	1,2	0,089 x4	1,4 x4
FBA50A2VEB	x3	RZAG100N7Y1B				(12,1)*	–	16	–	10,4	0,234	1,2	0,089 x3	1,4 x3
FBA71A2VEB	x2	RZAG100N7Y1B				(12,1)*	–	16	–	10,4	0,234	1,2	0,07 x2	1,3 x2
FBA140A2VEB		RZAG100N7Y1B				(13,5)*	–	16	–	11,8	0,234	1,2	0,187	3,9
FUA71AVEB9	x2	RZAG100N7Y1B				13,9	–	16	–	10,4	0,234	1,2	0,046 x2	0,9 x2
FAA71BUV1B	x2	RZAG100N7Y1B				13,1	–	16	–	10,4	0,234	1,2	0,048 x2	0,5 x2
FVA140AMVEB		RZAG100N7Y1B				15,4	–	16	–	11,8	0,234	1,2	0,276	1,8
FDXM35F3V1B	x4	RZAG100N7Y1B				13,3	–	16	–	10,4	0,234	1,2	0,034 x4	0,3 x4
FDXM50F3V1B	x3	RZAG100N7Y1B				14,9	–	16	–	10,4	0,234	1,2	0,060 x3	0,9 x3
FHA35AVEB99	x4	RZAG100N7Y1B				14,6	–	16	–	10,4	0,234	1,2	0,060 x4	0,6 x4
FHA50AVEB99	x3	RZAG100N7Y1B				13,9	–	16	–	10,4	0,234	1,2	0,060 x3	0,6 x3
FHA71AVEB99	x2	RZAG100N7Y1B				13,7	–	16	–	10,4	0,234	1,2	0,091 x2	0,8 x2
FHA140AVEB99		RZAG100N7Y1B				15,4	–	16	–	11,8	0,234	1,2	0,15	1,8

* İç ünite için ayrı bir güç beslemesi kullanın. Parantez içinde gösterilen değer, dış ünitenin MCA değeridir. İç ünitenin MCA değeri için iç ünitenin montaj kılavuzuna bakın.

RZAG71-100NY1

3D120944D

BURAYI TIKLAYIN TÜM RZAG-NY1 TEKNİK ÇİZİMLERİNİ MY.DAIKIN.EU ADRESİNDEN GÖRÜNTÜLEYİN

RZAG125-140NY1 ALTYAPI SOĞUTMA

									Kompresör		OFM		IFM	
İç ünite		Dış ünite	Güç beslemesi	Gerilim aralığı		MCA	TOCA	MFA	MSC	RLA	kW	FLA	kW	FLA
FCAHG71HVEB	x2	RZAG125N7Y1B	3N~ 50Hz 380-415V	Minimum: ·342 V·	Maksimum ·457 V·	15,0	–	16	–	11,8	0,234	1,2	0,091 x2	0,7 x2
FCAHG140HVEB		RZAG125N7Y1B				15,0	–	16	–	11,8	0,234	1,2	0,244	1,4
FCAG35BVEB	x4	RZAG125N7Y1B				12,2	–	16	–	9,3	0,234	1,2	0,044 x4	0,3 x4
FCAG50BVEB	x3	RZAG125N7Y1B				12,9	–	16	–	10,3	0,234	1,2	0,039 x3	0,3 x3
FCAG71BVEB	x2	RZAG125N7Y1B				14,4	–	16	–	11,8	0,234	1,2	0,054 x2	0,4 x2
FCAG140BVEB		RZAG125N7Y1B				14,9	–	16	–	11,8	0,234	1,2	0,168	1,3
FFA35A2VEB	x4	RZAG125N7Y1B				11,8	–	16	–	9,3	0,234	1,2	0,050 x4	0,2 x4
FFA50A2VEB	x3	RZAG125N7Y1B				13,2	–	16	–	10,3	0,234	1,2	0,050 x3	0,4 x3
FBA35A2VEB	x4	RZAG125N7Y1B				(10,9)*	–	16	–	9,3	0,234	1,2	0,089 x4	1,4 x4
FBA50A2VEB	x3	RZAG125N7Y1B				(12,0)*	–	16	–	10,3	0,234	1,2	0,089 x3	1,4 x3
FBA71A2VEB	x2	RZAG125N7Y1B				(13,5)*	–	16	–	11,8	0,234	1,2	0,070 x2	1,3 x2
FBA140A2VEB		RZAG125N7Y1B				(13,5)*	–	16	–	11,8	0,234	1,2	0,187	3,9
FUA71AVEB9	x2	RZAG125N7Y1B				15,4	–	16	–	11,8	0,234	1,2	0,046 x2	0,9 x2
FAA71BUV1B	x2	RZAG125N7Y1B				14,6	–	16	–	11,8	0,234	1,2	0,048 x2	0,5 x2
FVA140AMVEB		RZAG125N7Y1B				15,4	–	16	–	11,8	0,234	1,2	0,276	1,8
FDXM35F3V1B	x4	RZAG125N7Y1B				12,2	–	16	–	9,3	0,234	1,2	0,034 x4	0,3 x4
FDXM50F3V1B	x3	RZAG125N7Y1B				14,8	–	16	–	10,3	0,234	1,2	0,060 x3	0,9 x3
FHA35AVEB99	x4	RZAG125N7Y1B				13,4	–	16	–	9,3	0,234	1,2	0,060 x4	0,6 x4
FHA50AVEB99	x3	RZAG125N7Y1B				13,8	–	16	–	10,3	0,234	1,2	0,060 x3	0,6 x3
FHA71AVEB99	x2	RZAG125N7Y1B				15,2	–	16	–	11,8	0,234	1,2	0,091 x2	0,8 x2
FHA140AVEB99		RZAG125N7Y1B				15,4	–	16	–	11,8	0,234	1,2	0,150	1,8
FCAHG71HVEB	x2	RZAG140N7Y1B	3N~ 50Hz 380-415V	Minimum: ·342 V·	Maksimum ·457 V·	15,0	–	16	–	11,6	0,234	1,4	0,091 x2	0,7 x2
FCAHG140HVEB		RZAG140N7Y1B				15,0	–	16	–	11,6	0,234	1,4	0,244	1,4
FCAG35BVEB	x4	RZAG140N7Y1B				12,2	–	16	–	9,1	0,234	1,4	0,044 x4	0,3 x4
FCAG50BVEB	x3	RZAG140N7Y1B				12,9	–	16	–	10,1	0,234	1,4	0,039 x3	0,3 x3
FCAG71BVEB	x2	RZAG140N7Y1B				14,4	–	16	–	11,6	0,234	1,4	0,054 x2	0,4 x2
FCAG140BVEB		RZAG140N7Y1B				14,9	–	16	–	11,6	0,234	1,4	0,168	1,3
FFA35A2VEB	x4	RZAG140N7Y1B				11,8	–	16	–	9,1	0,234	1,4	0,050 x4	0,2 x4
FFA50A2VEB	x3	RZAG140N7Y1B				13,2	–	16	–	10,1	0,234	1,4	0,050 x3	0,4 x3
FBA35A2VEB	x4	RZAG140N7Y1B				(10,9)*	–	16	–	9,1	0,234	1,4	0,089 x4	1,4 x4
FBA50A2VEB	x3	RZAG140N7Y1B				(12,0)*	–	16	–	10,1	0,234	1,4	0,089 x3	1,4 x3
FBA71A2VEB	x2	RZAG140N7Y1B				(13,5)*	–	16	–	11,6	0,234	1,4	0,070 x2	1,3 x2
FBA140A2VEB		RZAG140N7Y1B				(13,5)*	–	16	–	11,6	0,234	1,4	0,187	3,9
FUA71AVEB9	x2	RZAG140N7Y1B				15,4	–	16	–	11,6	0,234	1,4	0,046 x2	0,9 x2
FAA71BUV1B	x2	RZAG140N7Y1B				14,6	–	16	–	11,6	0,234	1,4	0,048 x2	0,5 x2
FVA140AMVEB		RZAG140N7Y1B				15,4	–	16	–	11,6	0,234	1,4	0,276	1,8
FDXM35F3V1B	x4	RZAG140N7Y1B				12,2	–	16	–	9,1	0,234	1,4	0,034 x4	0,3 x4
FDXM50F3V1B	x3	RZAG140N7Y1B				14,8	–	16	–	10,1	0,234	1,4	0,060 x3	0,9 x3
FHA35AVEB99	x4	RZAG140N7Y1B				13,4	–	16	–	9,1	0,234	1,4	0,060 x4	0,6 x4
FHA50AVEB99	x3	RZAG140N7Y1B				13,8	–	16	–	10,1	0,234	1,4	0,060 x3	0,6 x3
FHA71AVEB99	x2	RZAG140N7Y1B				15,2	–	16	–	11,6	0,234	1,4	0,091 x2	0,8 x2
FHA140AVEB99		RZAG140N7Y1B				15,4	–	16	–	11,6	0,234	1,4	0,150	1,8

* İç ünite için ayrı bir güç beslemesi kullanın. Parantez içinde gösterilen değer, iç ünitenin MCA değeridir. Mevcut MCA değeri için iç ünitenin montaj kılavuzuna bakın.

RZAG125-140NY1

3D120944D

RZAG-NV1/NY1

Semboller	Notlar
MCA Minimum Devre Amperi [A] TOCA Toplam fazla akım amperi [A] MFA Maksimum Sigorta Amperi [A] MSC Kompresörün başlatılması esnasında maksimum akım [A] RLA Anma yük amperi [A] OFM Dış ünite fan motoru IFM İç ünite fan motoru FLA Tam Yük Amperi [A] kW Fan motoru anma gücü [kW]	1 RLA·aşağıdaki koşullara bağlıdır. Soğutma Giriş sıcaklığı 27,0·°C KT / 19,0·°C YT Dış ortam sıcaklığı·35,0·°C KT Isıtma İç ortam sıcaklığı·20,0·°C KT Dış ortam sıcaklığı·7,0·°C KT / ·6,0·°C YT 2 TOCA her bir aşırı akım setinin toplam değerini ifade eder. 3 Gerilim aralığı Üniteler, ünite terminallerine sağlanan gerilimin belirtilen aralık sınırları üstünde veya altında olmadığı durumlarda elektrik sistemlerinde kullanım için uygundur. 4 Fazlar arası dengesiz olmasına izin verilen minimum gerilim %2'dir. 5 MCA, maksimum giriş akımını ifade eder. MFA'nın kapasitesi mutlaka MCA'nın kapasitesinden yüksek olmalıdır. MFA'yı tabloya göre seçin. 6 Kablo boyutunu MCA'ya göre seçin. 7 MFA, devre kesici ve şasi arızası devre kesiciyi seçmek için kullanılır. Toprak kaçağı devre kesicisi

3D120944D

BURAYI TIKLAYIN TÜM RZAG-NV1 TEKNİK ÇİZİMLERİNİ MY.DAIKIN.EU ADRESİNDEN GÖRÜNTÜLEYİN

BURAYI TIKLAYIN TÜM RZAG-NY1 TEKNİK ÇİZİMLERİNİ MY.DAIKIN.EU ADRESİNDEN GÖRÜNTÜLEYİN

RZAG-NV1 / RZAG-NY1

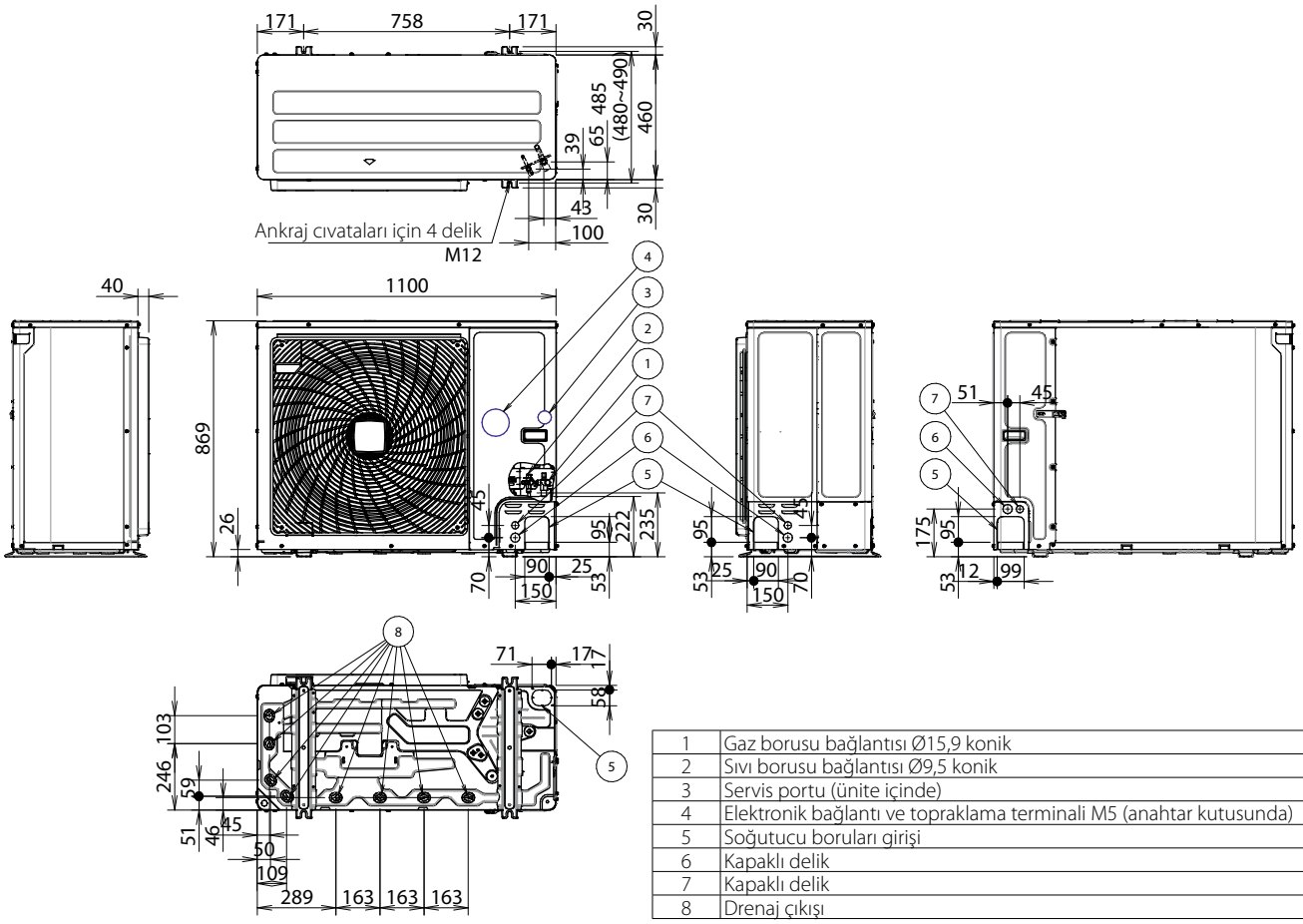

1	Gaz borusu bağlantısı Ø15,9 konik
2	Sıvı borusu bağlantısı Ø9,5 konik
3	Servis portu (ünite içinde)
4	Elektronik bağlantı ve topraklama terminali M5 (anahtar kutusunda)
5	Soğutucu boruları girişi
6	Kapaklı delik
7	Kapaklı delik
8	Drenaj çıkışı

3D120936

RZAG-NV1/NY1
RZA-D

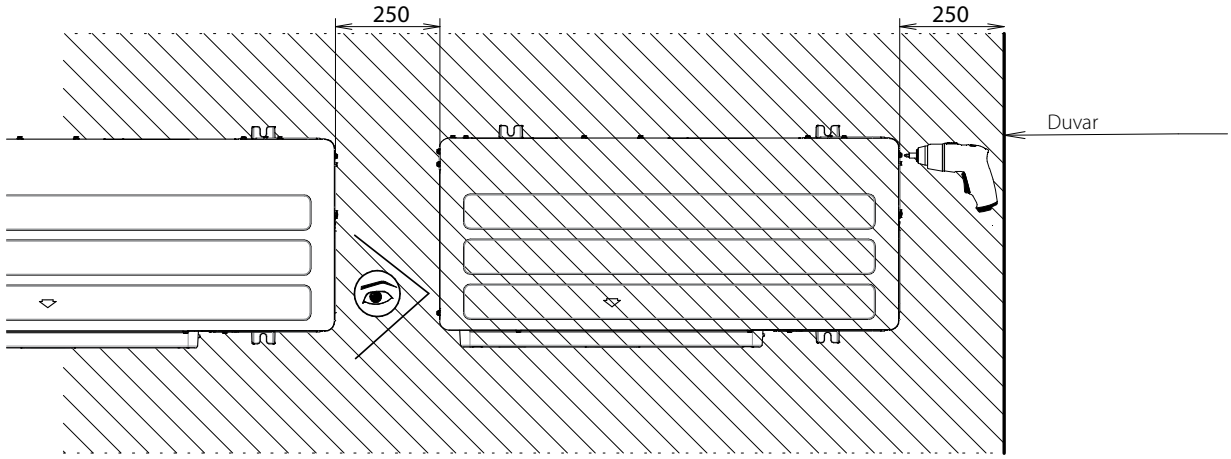

* Optimum servis kolaylığı için·250·mm'lik boş alan bırakın.
Kurulum ve servis alanlarıyla ilgili daha ayrıntılı bilgiler için bkz. çizim·3D069554·.

3D110012

BURAYI TIKLAYIN TÜM RZAG-NY1 TEKNİK ÇİZİMLERİNİ MY.DAIKIN.EU ADRESİNDEN GÖRÜNTÜLEYİN

RZAG-NV1/NY1
RZA-D

Emiş tarafı	Aşağıdaki çizimde emiş tarafındaki servis boşluğu, 35°C KT'ye ve soğutma çalışmasına dayalıdır. Aşağıdaki durumlarda daha fazla boşluk bırakılmalıdır: • Emiş tarafı sıcaklığı düzenli olarak bu sıcaklığı aşıyorsa. • Dış ünitelerin ısı yükünün düzenli olarak maksimum çalışma kapasitesini aşacağı bekleniyorsa.
Deşarj tarafı	Üniteleri yerleştirirken soğutucu akışkan borularıyla ilgili işlemleri de dikkate alın. Mevcut planınız aşağıdaki planlardan hiçbirine uymuyorsa bayiniz ile iletişime geçin.

Tekli ünite (▢) | Tekli ünite sırası (▢▢▢↔)

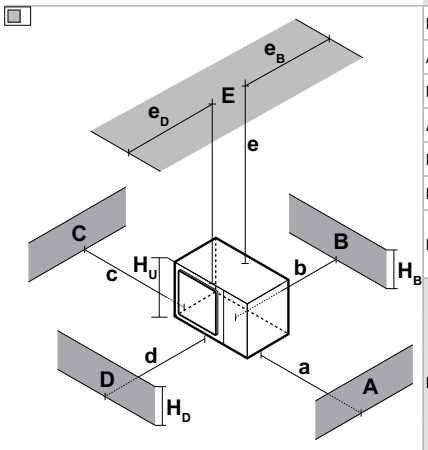

A~E	H_B H_D H_U		(mm) a	b	c	d	e	e_B	e_D	
B	—			≥100						
A, B, C	—		≥100(1)	≥100	≥100					
B, E	—			≥100			≥1.000		≤500	
A, B, C, E	—		≥150(1)	≥150	≥150		≥1.000		≤500	
D	—					≥500				
D, E	—					≥500	≥1.000	≥500		
B, D	$H_D>H_U$			≥100		≥500				
	$H_D≤H_U$			≥100		≥500				
B, D, E	$H_D>H_U$	$H_B≤½H_U$		≥250		≥750	≥1.000	≤500		1
		$½H_U<H_B≤H_U$		≥250		≥1.000	≥1.000	≤500		
		$H_B>H_U$	⊘							
	$H_D≤H_U$	$H_D≤½H_U$		≥100		≥1.000	≥1.000		≤500	
		$½H_U<H_D≤H_U$		≥200		≥1.000	≥1.000		≤500	
		$H_D>H_U$	⊘							

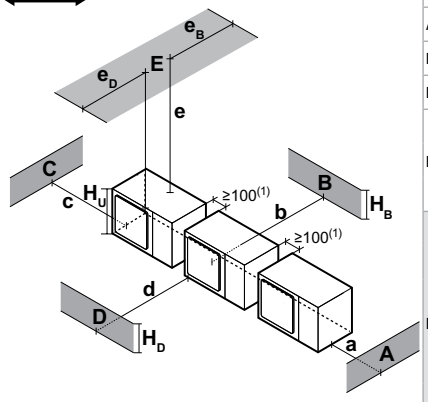

A~E	H_B H_D H_U		a	b	c	d	e	e_B	e_D	
A, B, C	—		≥200(1)	≥300	≥1.000					
A, B, C, E	—		≥200(1)	≥300	≥1.000		≥1.000		≤500	
D	—					≥1.000				
D, E	—					≥1.000	≥1.000	≤500		
B, D	$H_D>H_U$			≥300		≥1.000				
	$H_D≤H_U$	$H_D≤½H_U$		≥250		≥1.500				
		$½H_U<H_D≤H_U$		≥300		≥1.500				
B, D, E	$H_D>H_U$	$H_B≤½H_U$		≥300		≥1.000	≥1.000	≤500		1+2
		$½H_U<H_B≤H_U$		≥300		≥1.250	≥1.000	≤500		
		$H_B>H_U$	⊘							
	$H_D≤H_U$	$H_D≤½H_U$		≥250		≥1.500	≥1.000		≤500	
		$½H_U<H_D≤H_U$		≥300		≥1.500	≥1.000		≤500	
		$H_D>H_U$	⊘							

(1) Servisin daha kolay yapılabilmesi için ≥250 mm'lik bir mesafe bırakın

A,B,C,D Engeller (duvarlar/ızgaralı plakalar)

E Engel (çatı)

a,b,c,d,e Ünite ile A, B, C, D ve E engelleri arasındaki minimum servis boşluğu

eB Ünite ile E engelinin kenarı arasındaki, B engeli yönündeki maksimum mesafe

eD Ünite ile E engelinin kenarı arasındaki, D engeli yönündeki maksimum mesafe

HU Ünite yüksekliği

HB,HD B ve D engellerinin yüksekliği

1 Deşarj edilen havanın, ünitenin altından geçerek emiş tarafına geri akmasını önlemek için montaj kasasının alt tarafını sızdırmaz hale getirin.

2 En fazla iki ünite monte edilebilir.

⊘ İzin verilmez

BURAYI TIKLAYIN TÜM RZAG-NV1 TEKNİK ÇİZİMLERİNİ MY.DAIKIN.EU ADRESİNDEN GÖRÜNTÜLEYİN

BURAYI TIKLAYIN TÜM RZAG-NY1 TEKNİK ÇİZİMLERİNİ MY.DAIKIN.EU ADRESİNDEN GÖRÜNTÜLEYİN

RZAG-NV1/NY1
RZA-D

Çoklu ünite sırası ( )

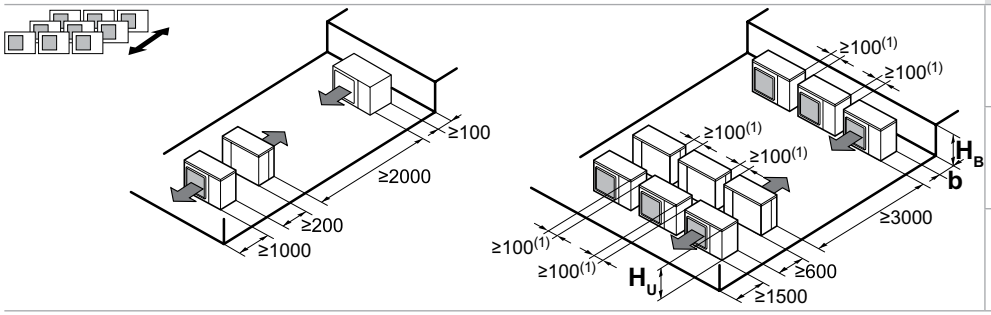

H_B H_U	b (mm)
$H_B \leq ½H_U$	b≥250
$½H_U < H_B \leq H_U$	b≥300
$H_B > H_U$	⊘

(1) Servisin daha kolay yapılabilmesi için ≥250 mm'lik bir mesafe bırakın

İstiflenen üniteler (maks. 2 seviye) ( )

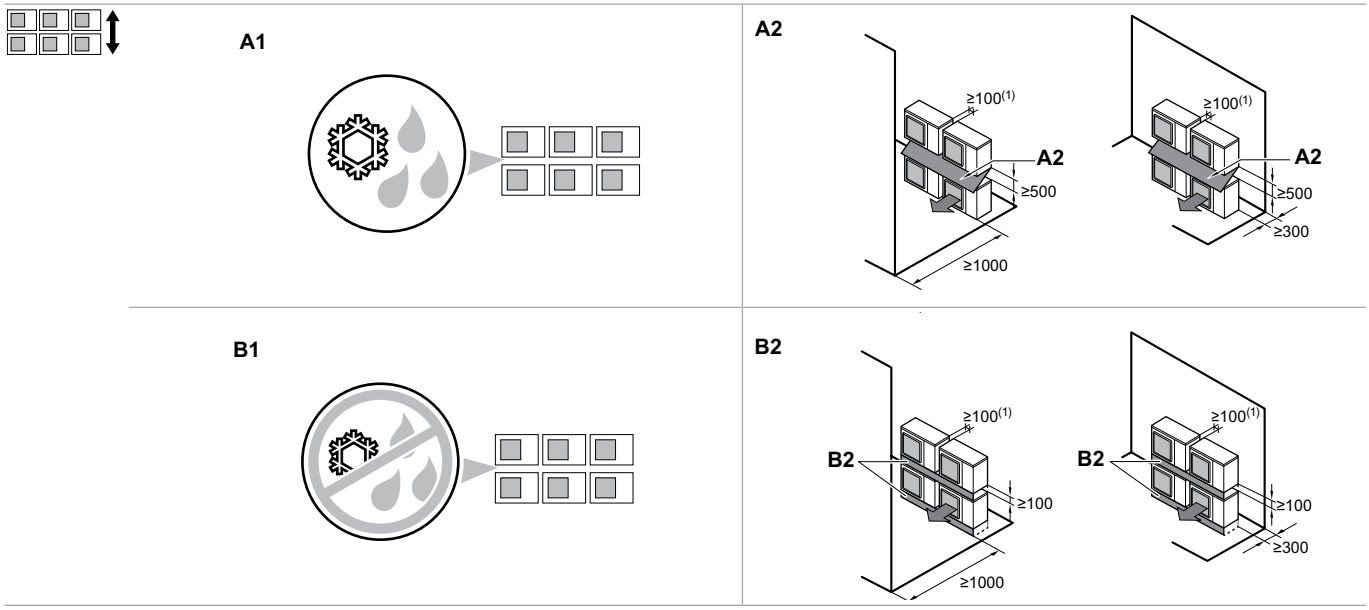

(1) Servisin daha kolay yapılabilmesi için ≥250 mm'lik bir mesafe bırakın

A1=>A2 (A1) Drenaj suyunun damlaması veya üst ve alt üniteler arasında donma tehlikesi varsa…

(A2) Bu durumda üst ve alt üniteler arasına bir çatı inşa edin. Üst ünitenin alt plakasında buz birikmesini önlemek için üst üniteyi, alt üniteden yeterince yükseğe monte edin.

B1=>B2 (B1) Drenaj suyunun damlaması veya üst ve alt üniteler arasında donma tehlikesi yoksa…

(B2) Bu durumda çatı inşa edilmesine gerek yoktur, ancak deşarj edilen havanın, ünitenin altından geçerek emiş tarafına geri akmasını önlemek için üst ve alt ünite arasındaki boşluğu sızdırmaz hale getirin.

BURAYI TIKLAYIN TÜM RZAG-NY1 TEKNİK ÇİZİMLERİNİ MY.DAIKIN.EU ADRESİNDEN GÖRÜNTÜLEYİN

RZAG-NV1/NY1

İlave soğutucu akışkan eklenmesinin gerekli olup olmadığını belirlemek için

Eğer...	Şunlar olur...
(L1+L2+L3+L4+L5+L6+L7)≤ şarjsız uzunluk Şarjsız uzunluk = 10 m (boyutu artırın) 40 m (standart) 15 m (boyutu düşürün)	İlave soğutucu akışkan eklemeniz gerekmez.
(L1+L2+L3+L4+L5+L6+L7)> şarjsız uzunluk	İlave soğutucu akışkan eklemeniz gerekir. Daha sonra servis gerçekleştirmek için aşağıdaki tablolarda seçilen miktarı daire içine alın.

BİLGİ

Boru uzunluğu, sıvı borusunun tek yöndeki en uzun mesafesidir.

İlave soğutucu akışkan miktarını belirlemek için (kg cinsinden R) (bire bir durumunda)

Standart boru boyutu:

	L1 (m)				
L1 (standart):	**40~50 m**	**50~55 m**	**55~60 m**	**60~75 m**	**75~85 m**
R:	0,35 kg	0,7 kg [a] 0,55 kg [b]	0,7 kg [a]	1,05 kg [a]	1,55 kg [a]

(a) Sadece RZAG100~140 için.
(b) Sadece RZAG71 için.

Boru boyutunu artırın:

	L1 (m)			
L1 (boyutu artırın):	**15~20 m**	**20~25 m**	**20~25 m**	**30~35 m**
R:	0,35 kg	0,7 kg	1,05 kg [a]	1,4 kg [a]

(a) Sadece RZAG100~140 için.

İlave soğutucu akışkan miktarını belirlemek için (ikili, üçlü ve dörtlü modellerde)

1. G1 ve G2'yi belirleyin.

G1 (m)	Toplam <x> sıvı borusu uzunluğu x= Ø9,5 mm (standart) x= Ø12,7 mm (boyutu artırın)
G2 (m)	Toplam Ø6,4 mm sıvı borusu uzunluğu

2. R1 ve R2'yi belirleyin.

Eğer...	Şunlar olur...
G1>40 m[a]	R1'i (uzunluk= G1−40 m)[a] ve R2'yi (uzunluk=G2) belirlemek için aşağıdaki tabloyu kullanın.
G1≤40 m[a] (ve G1+G2>40 m)[a]	R1=0,0 kg. R2'yi (uzunluk= G1+G2−40 m) belirlemek için aşağıdaki tabloyu kullanın[a]

(a) Boyut artırılacaksa: 40 m'yi 15 m ile değiştirin.

Standart sıvı borusu boyutunda:

	Uzunluk					
	0~10 m	**10~15 m**	**15~20 m**	**20~30 m**	**30~40 m**	**40~45 m**
R1:	0,35 kg	0,7 kg [a] 0,55 kg [b]	0,7 kg [a]	1,05 kg[a]	1,4 kg[a]	1,55 kg [a]
R2:	0,2 kg	0,4 kg	0,4 kg	0,6 kg	0,8 kg[a]	1 kg [a]

Sıvı borusu boyutu **artırılacaksa**:

	Uzunluk						
	0~5 m	**5~10 m**	**10~15 m**	**15~20 m**	**20~30 m**	**30~40 m**	**40~45 m**
R1:	0,35 kg	0,7 kg	1,05 kg [a]	1,4 kg [a]	-	-	-
R2:	0,35 kg		0,7 kg [a]		1,05 kg [a]	1,4 kg [a]	-

(a) Sadece RZAG100~140 için.
(b) Sadece RZAG125-140 için.

3. İlave soğutucu akışkan miktarını belirleyin: R=R1+R2.

Örnekler

Plan	İlave soğutucu akışkan miktarı (R)		
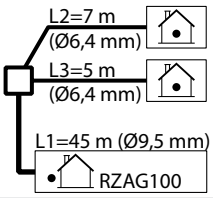	Durum: İkili, standart sıvı borusu boyutu		
	1.	G1	Toplam Ø9,5 => G1=45 m
		G2	Toplam Ø6,4 => G2=7+5=12 m
	2.	Durum: G1>40 m	
		R1	Uzunluk=G1−40 m=5 m => R1=0,35 kg
		R2	Uzunluk=G2=12 m => R2=0,4 kg
	3.	R	R=R1+R2=0,35+0.4=0,75 kg
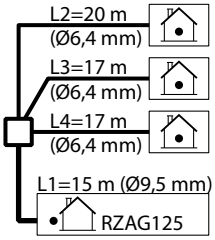	Durum: Üçlü, standart sıvı borusu boyutu		
	1.	G1	Toplam Ø9,5 => G1=15 m
		G2	Toplam Ø6,4 => G2=20+17+17=54 m
	2.	Durum: G1≤40 m (ve G1+G2>40 m)	
		R1	R1=0,0 kg
		R2	Uzunluk=G1+G2−40 m=15+54−40=29 m => R2=0,6 kg
	3.	R	R=R1+R2=0,0+0.6=0,6 kg

BURAYI TIKLAYIN TÜM RZASG-MV1 TEKNİK ÇİZİMLERİNİ MY.DAIKIN.EU ADRESİNDEN GÖRÜNTÜLEYİN

RZASG71-100MV1

									Kompresör		OFM		IFM	
İç ünite		Dış ünite	Güç beslemesi	Gerilim aralığı		MCA	TOCA	MFA	MSC	RLA	kW	FLA	kW	FLA
FCAG35BVEB	x2	RZASG71M2V1B				17,6	–	20	–	15,4	0,094	0,9	0,044 x2	0,3 x2
FCAG71BVEB		RZASG71M2V1B				17,4	–	20	–	15,4	0,094	0,9	0,054	0,4
FFA35A2VEB	x2	RZASG71M2V1B				17,8	–	20	–	15,4	0,094	0,9	0,050 x2	0,4 x2
FBA35A2VEB	x2	RZASG71M2V1B				18,2	–	20	–	15,4	0,094	0,9	0,089 x2	0,6 x2
FBA71A2VEB		RZASG71M2V1B				17,5	–	20	–	15,4	0,094	0,9	0,070	0,5
FNA35A2VEB	x2	RZASG71M2V1B	50Hz ~	Minimum:	Maksimum	17,3	–	20	–	15,4	0,094	0,9	0,034 x2	0,3
FUA71AVEB9		RZASG71M2V1B	220-240V	·198 V·	·264 V·	17,9	–	20	–	15,4	0,094	0,9	0,046	0,9
FAA71BUV1B		RZASG71M2V1B				17,4	–	20	–	15,4	0,094	0,9	0,048	0,4
FVA71AMVEB		RZASG71M2V1B				17,6	–	20	–	15,4	0,094	0,9	0,117	0,6
FDXM35F3V1B	x2	RZASG71M2V1B				17,6	–	20	–	15,4	0,094	0,9	0,034 x2	0,3 x2
FHA35AVEB99	x2	RZASG71M2V1B				18,2	–	20	–	15,4	0,094	0,9	0,060 x2	0,6 x2
FHA71AVEB99		RZASG71M2V1B				17,8	–	20	–	15,4	0,094	0,9	0,091	0,8
FCAG35BVEB	x3	RZASG100M7V1B				21,7	–	25	–	19,0	0,200	1,0	0,044 x3	0,3 x3
FCAG50BVEB	x2	RZASG100M7V1B				21,4	–	25	–	19,0	0,200	1,0	0,039 x2	0,3 x2
FCAG100BVEB		RZASG100M7V1B				21,5	–	25	–	19,0	0,200	1,0	0,117	0,7
FFA35A2VEB	x3	RZASG100M7V1B				22,0	–	25	–	19,0	0,200	1,0	0,050 x3	0,4 x3
FFA50A2VEB	x2	RZASG100M7V1B				21,6	–	25	–	19,0	0,200	1,0	0,050 x2	0,4 x2
FBA35A2VEB	x3	RZASG100M7V1B				22,7	–	25	–	19,0	0,200	1,0	0,089 x3	0,6 x3
FBA50A2VEB	x2	RZASG100M7V1B				22,0	–	25	–	19,0	0,200	1,0	0,089 x2	0,6 x2
FBA100A2VEB		RZASG100M7V1B				21,8	–	25	–	19,0	0,200	1,0	0,127	1,0
FNA35A2VEB	x3	RZASG100M7V1B	50Hz ~	Minimum:	Maksimum	21,7	–	25	–	19,0	0,200	1,0	0,034 x3	0,3 x3
FNA50A2VEB	x2	RZASG100M7V1B	220-240V	·198 V·	·264 V·	21,8	–	25	–	19,0	0,200	1,0	0,060 x2	0,5 x2
FUA100AVEB9		RZASG100M7V1B				22,2	–	25	–	19,0	0,200	1,0	0,106	1,3
FAA100BUV1B		RZASG100M7V1B				21,7	–	25	–	19,0	0,200	1,0	0,064	0,4
FVA100AMVEB		RZASG100M7V1B				22,0	–	25	–	19,0	0,200	1,0	0,238	1,2
FDXM35F3V1B	x3	RZASG100M7V1B				21,7	–	25	–	19,0	0,200	1,0	0,034 x3	0,3 x3
FDXM50F3V1B	x2	RZASG100M7V1B				21,8	–	25	–	19,0	0,200	1,0	0,060 x2	0,5 x2
FHA35AVEB99	x3	RZASG100M7V1B				22,7	–	25	–	19,0	0,200	1,0	0,060 x3	0,6 x3
FHA50AVEB99	x2	RZASG100M7V1B				22,0	–	25	–	19,0	0,200	1,0	0,060 x2	0,6 x2
FHA100AVEB99		RZASG100M7V1B				22,2	–	25	–	19,0	0,200	1,0	0,150	1,3

RZASG71-100MV1

3D110014G

RZASG125-140MV1

									Kompresör		OFM		IFM	
İç ünite		Dış ünite	Güç beslemesi	Gerilim aralığı		MCA	TOCA	MFA	MSC	RLA	kW	FLA	kW	FLA
FCAG35BVEB	x4	RZASG125M7V1B				28,0	–	32	–	24,7	0,200	1,0	0,044 x4	0,3 x4
FCAG50BVEB	x3	RZASG125M7V1B				27,7	–	32	–	24,7	0,200	1,0	0,039 x3	0,3 x3
FCAG60BVEB	x2	RZASG125M7V1B				27,4	–	32	–	24,7	0,200	1,0	0,044 x2	0,3 x2
FCAG125BVEB		RZASG125M7V1B				27,8	–	32	–	24,7	0,200	1,0	0,168	1,0
FFA35A2VEB	x4	RZASG125M7V1B				28,4	–	32	–	24,7	0,200	1,0	0,050 x4	0,4 x4
FFA50A2VEB	x3	RZASG125M7V1B				28,0	–	32	–	24,7	0,200	1,0	0,050 x3	0,4 x3
FFA60A2VEB	x2	RZASG125M7V1B				28,0	–	32	–	24,7	0,200	1,0	0,050 x2	0,6 x2
FBA35A2VEB	x4	RZASG125M7V1B				29,2	–	32	–	24,7	0,200	1,0	0,089 x4	0,6 x4
FBA50A2VEB	x3	RZASG125M7V1B				28,6	–	32	–	24,7	0,200	1,0	0,089 x3	0,6 x3
FBA60A2VEB	x2	RZASG125M7V1B				27,8	–	32	–	24,7	0,200	1,0	0,070 x2	0,5 x2
FBA125A2VEB		RZASG125M7V1B				28,3	–	32	–	24,7	0,200	1,0	0,187	1,5
FNA35A2VEB	x4	RZASG125M7V1B	50Hz ~	Minimum:	Maksimum	28,0	–	32	–	24,7	0,200	1,0	0,034 x4	0,3 x4
FNA50A2VEB	x3	RZASG125M7V1B	220-240V	·198 V·	·264 V·	28,3	–	32	–	24,7	0,200	1,0	0,060 x3	0,5 x3
FNA60A2VEB	x2	RZASG125M7V1B				27,8	–	32	–	24,7	0,200	1,0	0,060 x2	0,5 x2
FUA125AVEB9		RZASG125M7V1B				28,2	–	32	–	24,7	0,200	1,0	0,106	1,4
FDA125A5VEB		RZASG125M7V1B				28,9	–	32	–	24,7	0,200	1,0	0,350	2,1
FVA125AMVEB		RZASG125M7V1B				28,0	–	32	–	24,7	0,200	1,0	0,238	1,2
FDXM35F3V1B	x4	RZASG125M7V1B				28,0	–	32	–	24,7	0,200	1,0	0,034 x4	0,3 x4
FDXM50F3V1B	x3	RZASG125M7V1B				28,3	–	32	–	24,7	0,200	1,0	0,060 x3	0,5 x3
FDXM60F3V1B	x2	RZASG125M7V1B				27,8	–	32	–	24,7	0,200	1,0	0,060 x2	0,5 x2
FHA35AVEB99	x4	RZASG125M7V1B				29,2	–	32	–	24,7	0,200	1,0	0,060 x4	0,6 x4
FHA50AVEB99	x3	RZASG125M7V1B				28,6	–	32	–	24,7	0,200	1,0	0,060 x3	0,6 x3
FHA60AVEB99	x2	RZASG125M7V1B				28,0	–	32	–	24,7	0,200	1,0	0,091 x2	0,6 x2
FHA125AVEB99		RZASG125M7V1B				28,3	–	32	–	24,7	0,200	1,0	0,150	1,5
FCAG35BVEB	x4	RZASG140M7V1B				27,2	–	32	–	24,0	0,200	1,0	0,044 x4	0,3 x4
FCAG50BVEB	x3	RZASG140M7V1B				26,9	–	32	–	24,0	0,200	1,0	0,039 x3	0,3 x3
FCAG71BVEB	x2	RZASG140M7V1B				26,8	–	32	–	24,0	0,200	1,0	0,054 x2	0,4 x2
FCAG140BVEB		RZASG140M7V1B				27,0	–	32	–	24,0	0,200	1,0	0,168	1,0
FFA35A2VEB	x4	RZASG140M7V1B				27,7	–	32	–	24,0	0,200	1,0	0,050 x4	0,4 x4
FFA50A2VEB	x3	RZASG140M7V1B				27,2	–	32	–	24,0	0,200	1,0	0,050 x3	0,4 x3
FBA35A2VEB	x4	RZASG140M7V1B				28,5	–	32	–	24,0	0,200	1,0	0,089 x4	0,6 x4
FBA50A2VEB	x3	RZASG140M7V1B				27,9	–	32	–	24,0	0,200	1,0	0,089 x3	0,6 x3
FBA71A2VEB	x2	RZASG140M7V1B				27,0	–	32	–	24,0	0,200	1,0	0,070 x2	0,5 x2
FBA140A2VEB		RZASG140M7V1B				27,6	–	32	–	24,0	0,200	1,0	0,187	1,5
FNA35A2VEB	x4	RZASG140M7V1B	50Hz ~	Minimum:	Maksimum	27,2	–	32	–	24,0	0,200	1,0	0,034 x4	0,3 x4
FNA50A2VEB	x3	RZASG140M7V1B	220-240V	·198 V·	·264 V·	27,6	–	32	–	24,0	0,200	1,0	0,060 x3	0,5 x3
FUA71AVEB9	x2	RZASG140M7V1B				27,9	–	32	–	24,0	0,200	1,0	0,046 x2	0,9 x2
FAA71BUV1B	x2	RZASG140M7V1B				26,8	–	32	–	24,0	0,200	1,0	0,048 x2	0,4 x2
FVA71AMVEB	x2	RZASG140M7V1B				27,2	–	32	–	24,0	0,200	1,0	0,117 x2	0,6 x2
FVA140AMVEB		RZASG140M7V1B				27,5	–	32	–	24,0	0,200	1,0	0,276	1,4
FDXM35F3V1B	x4	RZASG140M7V1B				27,2	–	32	–	24,0	0,200	1,0	0,034 x4	0,3 x4
FDXM50F3V1B	x3	RZASG140M7V1B				27,6	–	32	–	24,0	0,200	1,0	0,060 x3	0,5 x3
FHA35AVEB99	x4	RZASG140M7V1B				28,5	–	32	–	24,0	0,200	1,0	0,060 x4	0,6 x4
FHA50AVEB99	x3	RZASG140M7V1B				27,9	–	32	–	24,0	0,200	1,0	0,060 x3	0,6 x3
FHA71AVEB99	x2	RZASG140M7V1B				27,7	–	32	–	24,0	0,200	1,0	0,091 x2	0,8 x2
FHA140AVEB99		RZASG140M7V1B				27,9	–	32	–	24,0	0,200	1,0	0,150	1,8

RZASG125-140MV1

3D110014G

RZASG100MY1

									Kompresör		OFM		IFM	
İç ünite		Dış ünite	Güç beslemesi	Gerilim aralığı		MCA	TOCA	MFA	MSC	RLA	kW	FLA	kW	FLA
FCAG35BVEB	x3	RZASG100M7Y1B				13,0	–	16	–	10,6	0,200	1,0	0,044 x3	0,3 x3
FCAG50BVEB	x2	RZASG100M7Y1B				12,7	–	16	–	10,6	0,200	1,0	0,039 x2	0,3 x2
FCAG100BVEB		RZASG100M7Y1B				14,2	–	16	–	12,0	0,200	1,0	0,117	0,7
FFA35A2VEB	x3	RZASG100M7Y1B				13,3	–	16	–	10,6	0,200	1,0	0,050 x3	0,4 x3
FFA50A2VEB	x2	RZASG100M7Y1B				12,9	–	16	–	10,6	0,200	1,0	0,050 x2	0,4 x2
FBA35A2VEB	x3	RZASG100M7Y1B				13,9	–	16	–	10,6	0,200	1,0	0,089 x3	0,6 x3
FBA50A2VEB	x2	RZASG100M7Y1B				13,3	–	16	–	10,6	0,200	1,0	0,089 x2	0,6 x2
FBA100A2VEB		RZASG100M7Y1B				14,6	–	16	–	12,0	0,200	1,0	0,127	1,0
FNA35A2VEB	x3	RZASG100M7Y1B	3N~ 50Hz	Minimum:	Maksimum	13,0	–	16	–	10,6	0,200	1,0	0,034 x3	0,3 x3
FNA50A2VEB	x2	RZASG100M7Y1B	380-415V	·342 V·	·456 V·	13,1	–	16	–	10,6	0,200	1,0	0,060 x2	0,5 x2
FUA100AVEB9		RZASG100M7Y1B				14,9	–	16	–	12,0	0,200	1,0	0,106	1,3
FAA100BUV1B		RZASG100M7Y1B				14,4	–	16	–	12,0	0,200	1,0	0,064	0,4
FVA100AMVEB		RZASG100M7Y1B				14,8	–	16	–	12,0	0,200	1,0	0,238	1,2
FDXM35F3V1B	x3	RZASG100M7Y1B				13,0	–	16	–	10,6	0,200	1,0	0,034 x3	0,3 x3
FDXM50F3V1B	x2	RZASG100M7Y1B				13,1	–	16	–	10,6	0,200	1,0	0,060 x2	0,5 x2
FHA35AVEB99	x3	RZASG100M7Y1B				13,9	–	16	–	10,6	0,200	1,0	0,060 x3	0,6 x3
FHA50AVEB99	x2	RZASG100M7Y1B				13,3	–	16	–	10,6	0,200	1,0	0,060 x2	0,6 x2
FHA100AVEB99		RZASG100M7Y1B				14,9	–	16	–	12,0	0,200	1,0	0,150	1,3

RZASG100MY1

3D110014G

RZASG125-140MY1

									Kompresör		OFM		IFM	
İç ünite		Dış ünite	Güç beslemesi	Gerilim aralığı		MCA	TOCA	MFA	MSC	RLA	kW	FLA	kW	FLA
FCAG35BVEB	x4	RZASG125M7Y1B				12,2	–	16	–	9,5	0,200	1,0	0,044 x4	0,3 x4
FCAG50BVEB	x3	RZASG125M7Y1B				13,0	–	16	–	10,6	0,200	1,0	0,039 x3	0,3 x3
FCAG60BVEB	x2	RZASG125M7Y1B				12,7	–	16	–	10,6	0,200	1,0	0,044 x2	0,3 x2
FCAG125BVEB		RZASG125M7Y1B				14,6	–	16	–	12,0	0,200	1,0	0,168	1,0
FFA35A2VEB	x4	RZASG125M7Y1B				12,6	–	16	–	9,5	0,200	1,0	0,050 x4	0,4 x4
FFA50A2VEB	x3	RZASG125M7Y1B				13,3	–	16	–	10,6	0,200	1,0	0,050 x3	0,4 x3
FFA60A2VEB	x2	RZASG125M7Y1B				13,3	–	16	–	10,6	0,200	1,0	0,050 x2	0,6 x2
FBA35A2VEB	x4	RZASG125M7Y1B				13,4	–	16	–	9,5	0,200	1,0	0,089 x4	0,6 x4
FBA50A2VEB	x3	RZASG125M7Y1B				13,9	–	16	–	10,6	0,200	1,0	0,089 x3	0,6 x3
FBA60A2VEB	x2	RZASG125M7Y1B				13,1	–	16	–	10,6	0,200	1,0	0,070 x2	0,5 x2
FBA125A2VEB		RZASG125M7Y1B				15,1	–	16	–	12,0	0,200	1,0	0,187	1,5
FNA35A2VEB	x4	RZASG125M7Y1B	3N~ 50Hz	Minimum:	Maksimum	12,2	–	16	–	9,5	0,200	1,0	0,034 x4	0,3 x4
FNA50A2VEB	x3	RZASG125M7Y1B	380-415V	·342 V·	·456 V·	13,6	–	16	–	10,6	0,200	1,0	0,060 x3	0,5 x3
FNA60A2VEB	x2	RZASG125M7Y1B				13,1	–	16	–	10,6	0,200	1,0	0,060 x2	0,5 x2
FUA125AVEB9		RZASG125M7Y1B				15,0	–	16	–	12,0	0,200	1,0	0,106	1,4
FDA125A5VEB		RZASG125M7Y1B				15,7	–	16	–	12,0	0,200	1,0	0,350	2,1
FVA125AMVEB		RZASG125M7Y1B				14,8	–	16	–	12,0	0,200	1,0	0,238	1,2
FDXM35F3V1B	x4	RZASG125M7Y1B				12,2	–	16	–	9,5	0,200	1,0	0,034 x4	0,3 x4
FDXM50F3V1B	x3	RZASG125M7Y1B				13,6	–	16	–	10,6	0,200	1,0	0,060 x3	0,5 x3
FDXM60F3V1B	x2	RZASG125M7Y1B				13,1	–	16	–	10,6	0,200	1,0	0,060 x2	0,5 x2
FHA35AVEB99	x4	RZASG125M7Y1B				13,4	–	16	–	9,5	0,200	1,0	0,060 x4	0,6 x4
FHA50AVEB99	x3	RZASG125M7Y1B				13,9	–	16	–	10,6	0,200	1,0	0,060 x3	0,6 x3
FHA60AVEB99	x2	RZASG125M7Y1B				13,3	–	16	–	10,6	0,200	1,0	0,091 x2	0,6 x2
FHA125AVEB99		RZASG125M7Y1B				15,1	–	16	–	12,0	0,200	1,0	0,150	1,5
FCAG35BVEB	x4	RZASG140M7Y1B				12,2	–	16	–	9,5	0,200	1,0	0,044 x4	0,3 x4
FCAG50BVEB	x3	RZASG140M7Y1B				12,9	–	16	–	10,5	0,200	1,0	0,039 x3	0,3 x3
FCAG71BVEB	x2	RZASG140M7Y1B				14,4	–	16	–	12,0	0,200	1,0	0,054 x2	0,4 x2
FCAG140BVEB		RZASG140M7Y1B				14,6	–	16	–	12,0	0,200	1,0	0,168	1,0
FFA35A2VEB	x4	RZASG140M7Y1B				12,6	–	16	–	9,5	0,200	1,0	0,050 x4	0,4 x4
FFA50A2VEB	x3	RZASG140M7Y1B				13,2	–	16	–	10,5	0,200	1,0	0,050 x3	0,4 x3
FBA35A2VEB	x4	RZASG140M7Y1B				13,4	–	16	–	9,5	0,200	1,0	0,089 x4	0,6 x4
FBA50A2VEB	x3	RZASG140M7Y1B				13,8	–	16	–	10,5	0,200	1,0	0,089 x3	0,6 x3
FBA71A2VEB	x2	RZASG140M7Y1B				14,6	–	16	–	12,0	0,200	1,0	0,070 x2	0,5 x2
FBA140A2VEB		RZASG140M7Y1B				15,1	–	16	–	12,0	0,200	1,0	0,187	1,5
FNA35A2VEB	x4	RZASG140M7Y1B	3N~ 50Hz	Minimum:	Maksimum	12,2	–	16	–	9,5	0,200	1,0	0,034 x4	0,3 x4
FNA50A2VEB	x3	RZASG140M7Y1B	380-415V	·342 V·	·456 V·	13,5	–	16	–	10,5	0,200	1,0	0,060 x3	0,5 x3
FUA71AVEB9	x2	RZASG140M7Y1B				15,4	–	16	–	12,0	0,200	1,0	0,046 x2	0,9 x2
FAA71BUV1B	x2	RZASG140M7Y1B				14,4	–	16	–	12,0	0,200	1,0	0,048 x2	0,4 x2
FVA71AMVEB	x2	RZASG140M7Y1B				14,8	–	16	–	12,0	0,200	1,0	0,117 x2	0,6 x2
FVA140AMVEB		RZASG140M7Y1B				15,0	–	16	–	12,0	0,200	1,0	0,276	1,4
FDXM35F3V1B	x4	RZASG140M7Y1B				12,2	–	16	–	9,5	0,200	1,0	0,034 x4	0,3 x4
FDXM50F3V1B	x3	RZASG140M7Y1B				13,5	–	16	–	10,5	0,200	1,0	0,060 x3	0,5 x3
FHA35AVEB99	x4	RZASG140M7Y1B				13,4	–	16	–	9,5	0,200	1,0	0,060 x4	0,6 x4
FHA50AVEB99	x3	RZASG140M7Y1B				13,8	–	16	–	10,5	0,200	1,0	0,060 x3	0,6 x3
FHA71AVEB99	x2	RZASG140M7Y1B				15,2	–	16	–	12,0	0,200	1,0	0,091 x2	0,8 x2
FHA140AVEB99		RZASG140M7Y1B				15,4	–	16	–	12,0	0,200	1,0	0,150	1,8

RZASG125-140MY1

3D110014G

BURAYI TIKLAYIN TÜM RZASG-MY1 TEKNİK ÇİZİMLERİNİ MY.DAIKIN.EU ADRESİNDEN GÖRÜNTÜLEYİN

RZASG-MV1/MY1

Semboller	Notlar
MCA Minimum Devre Amperi [A] TOCA Toplam fazla akım amperi [A] MFA Maksimum Sigorta Amperi [A] MSC Kompresörün başlatılması esnasında maksimum akım [A] RLA Anma yük amperi [A] OFM Dış ünite fan motoru IFM İç ünite fan motoru FLA Tam Yük Amperi [A] kW Fan motoru anma gücü [kW]	1 RLA·aşağıdaki koşullara bağlıdır. Soğutma Giriş sıcaklığı 27,0·°C KT / 19,0·°C YT Dış ortam sıcaklığı·35,0·°C KT Isıtma İç ortam sıcaklığı·20,0·°C KT Dış ortam sıcaklığı·7,0·°C KT / ·6,0·°C YT 2 TOCA her bir aşırı akım setinin toplam değerini ifade eder. 3 Gerilim aralığı Üniteler, ünite terminallerine sağlanan gerilimin belirtilen aralık sınırları üstünde veya altında olmadığı durumlarda elektrik sistemlerinde kullanım için uygundur. 4 Fazlar arası dengesiz olmasına izin verilen minimum gerilim %2'dir. 5 MCA, maksimum giriş akımını ifade eder. MFA'nın kapasitesi mutlaka MCA'nın kapasitesinden yüksek olmalıdır. MFA'yı tabloya göre seçin. 6 Kablo boyutunu MCA'ya göre seçin. 7 MFA, devre kesici ve şasi arızası devre kesiciyi seçmek için kullanılır. Toprak kaçağı devre kesicisi

3D110014G

RZASG71MV1

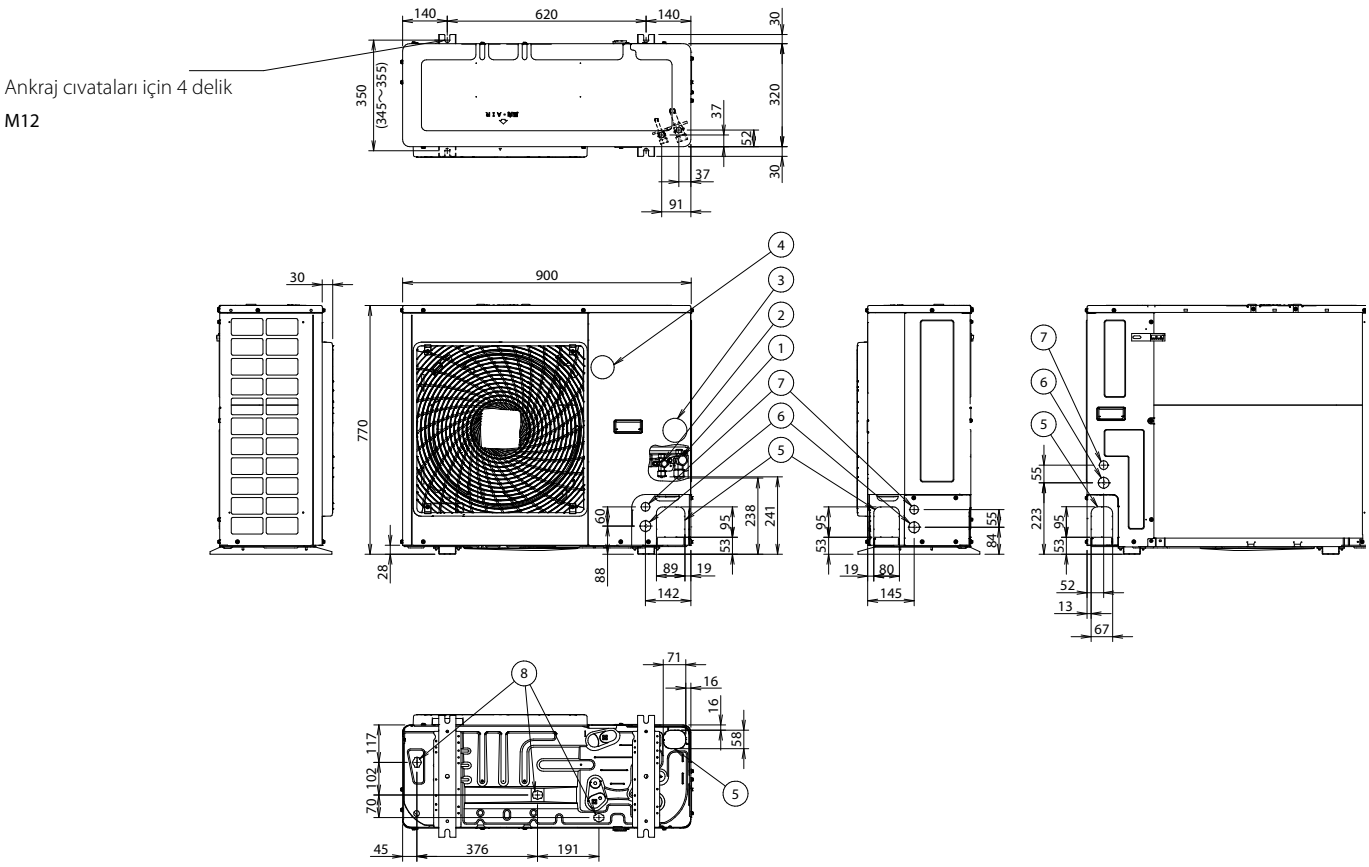

1	Gaz borusu bağlantısı Ø15,9 konik
2	Sıvı borusu bağlantısı Ø9,5 konik
3	Servis portu (ünite içinde)
4	Elektronik bağlantı ve topraklama terminali M5 (anahtar kutusunda)
5	Soğutucu boruları girişi
6	Güç besleme kablosu girişi (montaj deliği Ø34)
7	Kontrol kablosu girişi (montaj deliği Ø27)
8	Drenaj çıkışı

3D110013

RZASG100-140MV1/MY1

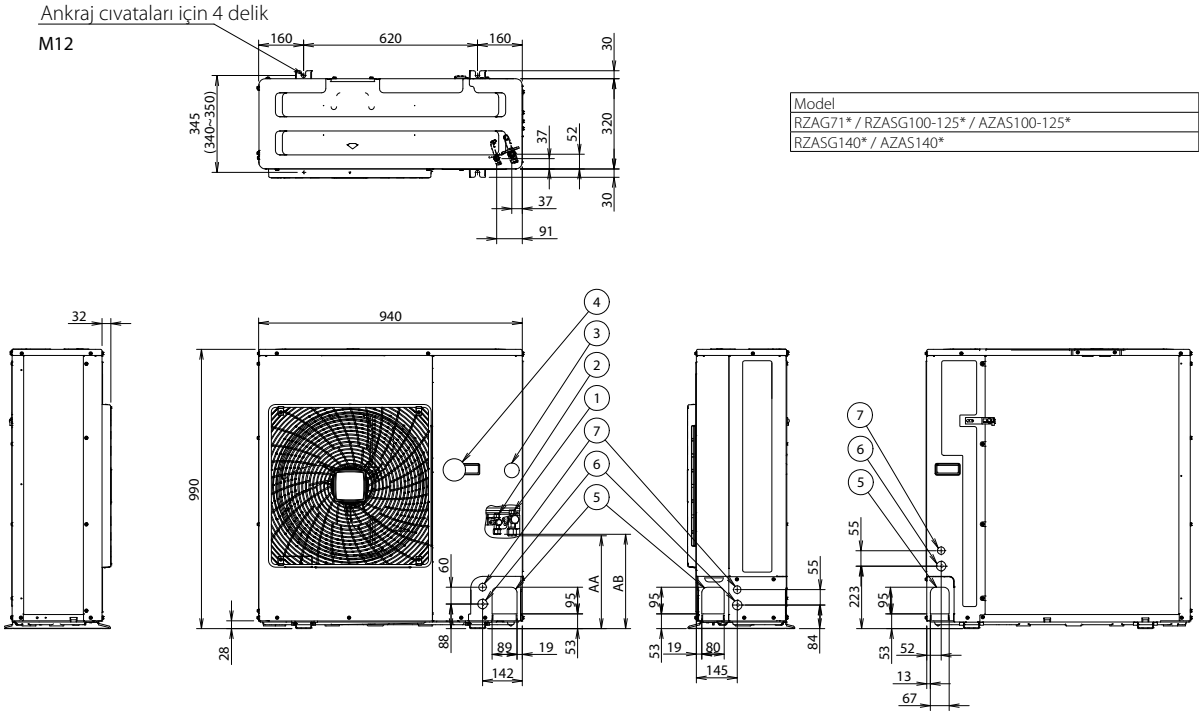

Model	AA	AB
RZAG71* / RZASG100-125* / AZAS100-125*	331	337
RZASG140* / AZAS140*	414	420

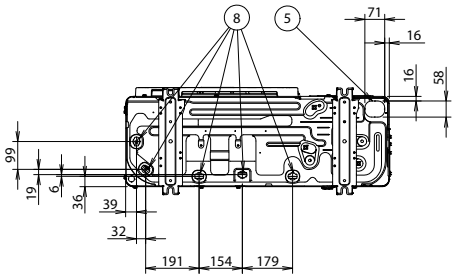

1	Gaz borusu bağlantısı Ø15,9 konik
2	Sıvı borusu bağlantısı Ø9,5 konik
3	Servis portu (ünite içinde)
4	Elektronik bağlantı ve topraklama terminali M5 (anahtar kutusunda)
5	Soğutucu boruları girişi
6	Güç besleme kablosu girişi (montaj deliği Ø34)
7	Kontrol kablosu girişi (montaj deliği Ø27)
8	Drenaj çıkışı

3D110011

BURAYI TIKLAYIN TÜM RZASG-MY1 TEKNİK ÇİZİMLERİNİ MY.DAIKIN.EU ADRESİNDEN GÖRÜNTÜLEYİN

RZASG-MV1/MY1

Kurulum ve servis alanı

Bu değerler "mm" cinsinden ölçülür.

(A) Emiş taraflarında engeller varsa.

- **Yukarıda engel bulunmuyor**

(1) Bağımsız kurulum

- Sadece emiş tarafındaki engel varsa

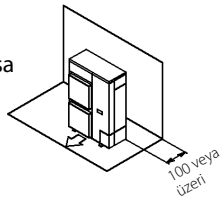

- Her iki yanda ve emiş tarafında engel varsa

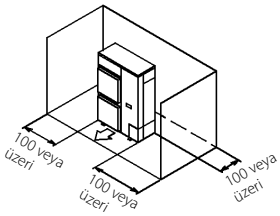

(2) Seri kurulum (2 veya üzeri) (not 1)

- Emiş tarafında ve her iki yanda engeller varsa

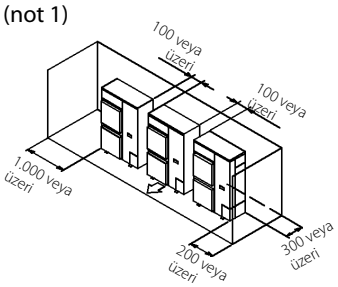

- **Yukarıdaki nesnelerde**

(1) Bağımsız kurulum

- Emiş tarafında da engel varsa

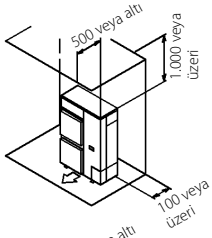

- Her iki yanda ve emiş tarafında engel varsa

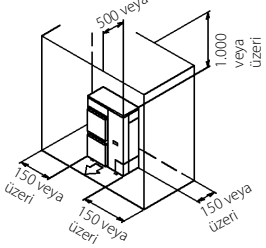

(2) Seri kurulum (2 veya üzeri) (not 1)

- Emiş tarafında ve her iki yanda engeller varsa

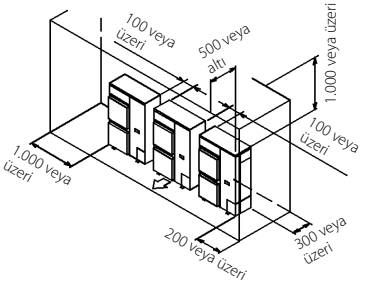

(B) Deşarj taraflarında engeller varsa.

- **Yukarıda engel bulunmuyor**

(1) Bağımsız kurulum

- Sadece deşarj tarafında engel varsa

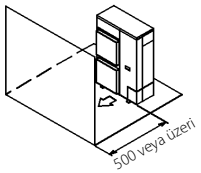

(2) Seri kurulum (2 veya üzeri) (not 1)

- Sadece emiş tarafında engel varsa

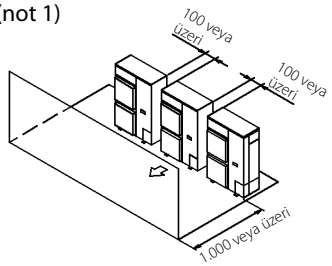

- **Yukarıdaki nesnelerde**

(1) Bağımsız kurulum

- Deşarj tarafında da engel varsa

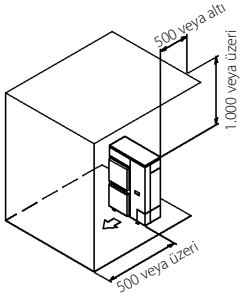

(2) Seri kurulum (2 veya üzeri) (not 1)

- Deşarj tarafında engel varsa

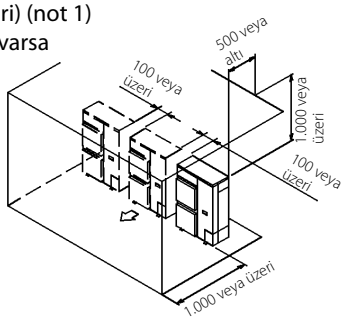

(C) Hem emiş hem de deşarj taraflarında engeller varsa:

Model 1

Deşarj tarafındaki engeller üniteden yüksek olduğunda.
(L > H)
(Emiş tarafındaki engellerin yüksekliğiyle ilgili bir sınır yoktur.)

- **Yukarıda engel bulunmuyor**

(1) Bağımsız kurulum

- Yukarıda engel bulunmuyor

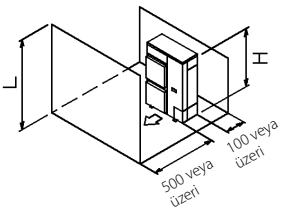

(2) Seri kurulum (2 veya üzeri) (not 1)

- Yukarıda engel bulunmuyor

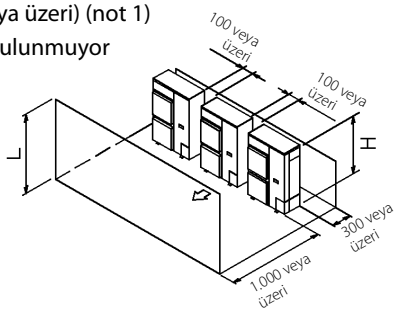

3D069554

RZASG-MV1/MY1

- **Yukarıdaki nesnelerde**

(1) Bağımsız kurulum (not 2)

- Emiş ve deşarj tarafında ve üst taraflarda engeller varsa. H, A ve L arasındaki ilişki şu şekildedir:

	L	A
L ≤ H	L ≤ 1/2H	750 veya üzeri
	1/2H < L ≤ H	1.000 veya üzeri
H < L	Standı şu şekilde ayarlayın: L ≤ H A için L ≤ H sütununa bakın	

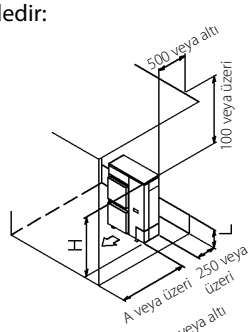

(2) Seri kurulum (2 veya üzeri) (not 1,2)

- Emiş ve deşarj tarafında ve üst taraflarda engeller varsa. H, A ve L arasındaki ilişki şu şekildedir:

	L	A
L ≤ H	L ≤ 1/2H	1.000 veya üzeri
	1/2H < L ≤ H	1.250 veya üzeri
H < L	Standı şu şekilde ayarlayın: L ≤ H A için L ≤ H sütununa bakın	

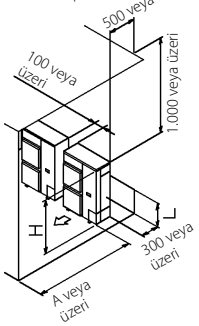

Seri kurulum sınırı, 2 ünitedir.

Model 2

Deşarj tarafındaki engeller üniteden düşük olduğunda (L ≤ H)

(Emiş tarafındaki engellerin yüksekliğiyle ilgili bir sınır yoktur.)

- **Yukarıda engel bulunmuyor**

(1) Bağımsız kurulum

- Yukarıda engel bulunmuyor

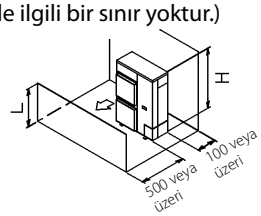

(2) Seri kurulum (2 veya üzeri) (not 1, 2)

- Hem emiş hem de deşarj taraflarında engeller varsa. H, A ve L arasındaki ilişki şu şekildedir.

L	A
L ≤ 1/2H	250 veya üzeri
1/2H < L ≤ H	300 veya üzeri

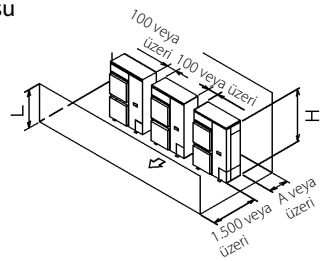

- **Yukarıda engel**

(1) Bağımsız kurulum (not 2)

- Emiş ve deşarj tarafında ve üst taraflarda engeller varsa. H, A ve L arasındaki ilişki şu şekildedir.

	L	A
L ≤ H	L ≤ 1/2H	100 veya üzeri
	1/2H < L ≤ H	200 veya üzeri
H < L	Standı şu şekilde ayarlayın: L ≤ H A için L ≤ H sütununa bakın	

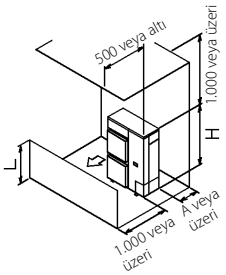

(2) Seri kurulum (2 veya üzeri) (not 1,2)

- Emiş ve deşarj tarafında ve üst taraflarda engeller varsa. H, A ve L arasındaki ilişki şu şekildedir.

	L	A
L ≤ H	L ≤ 1/2H	250 veya üzeri
	1/2H < L ≤ H	300 veya üzeri
H < L	Standı şu şekilde ayarlayın: L ≤ H A için L ≤ H sütununa bakın	

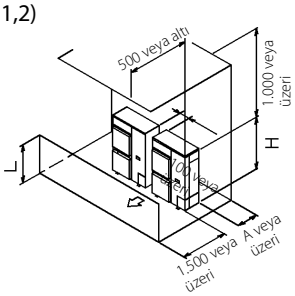

Seri kurulum sınırı, 2 ünitedir.

(D) Çift katlı montaj

(1) Deşarj tarafında engel. (1)

- Üst üste kurulumlarda iki katı geçmeyin.
- Aşağı yönlü drenajı olan dış üniteler, su damlamasına ve donmaya karşı hassas olduğundan A'ya benzer bir çatı kapağı (sahada temin edilir) monte edin.
- Üst seviyedeki dış üniteyi, alt plakası çatı kapağının üstünde kalacak kadar yüksekte kalacak şekilde monte edin. Böylece alt plakanın altında buz birikmesi engellenir.

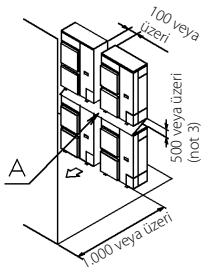

(2) Emiş tarafında engel varsa. (1)

- Üst üste kurulumlarda iki katı geçmeyin.
- Aşağı yönlü drenajı olan dış üniteler, su damlamasına ve donmaya karşı hassas olduğundan A'ya benzer bir çatı kapağı (sahada temin edilir) monte edin.
- Üst seviyedeki dış üniteyi, alt plakası çatı kapağının üstünde kalacak kadar yüksekte kalacak şekilde monte edin. Böylece alt plakanın altında buz birikmesi engellenir.

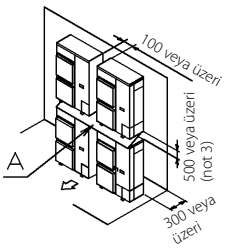

(E) Çok sıralı seri montaj (tavana, vs.)

(1) Tek sıra bağımsız montaj

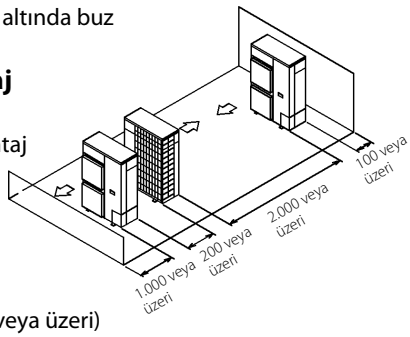

(2) Seri kurulum sırası (2 veya üzeri)

H, A ve L arasındaki ilişki şu şekildedir.

	L	A
L ≤ H	L ≤ 1/2H	1.000 veya üzeri
	1/2H < L ≤ H	1.250 veya üzeri
H < L	Standı şu şekilde ayarlayın: L ≤ H A için L ≤ H sütununa bakın	

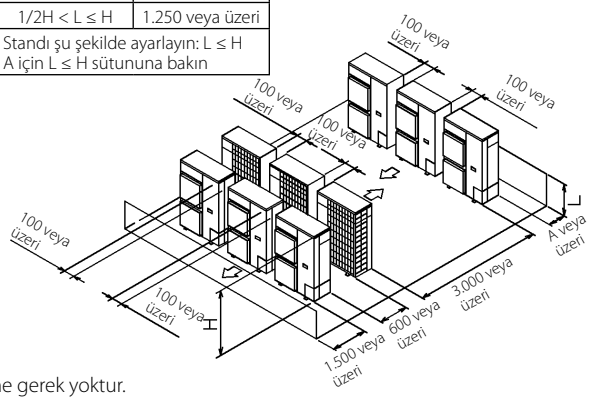

NOTLAR

1. Yanlarda borular varsa üstteki üniteyle arasında 100 mm boşluk bırakılmalıdır.
2. Deşarj edilen havanın bypasslanmasını önlemek için montaj çerçevesinin alt kısmını kapatın.
3. Drenaj damlaması ve donma konusunda bir tehlike yoksa bir çatı kapağının monte edilmesine gerek yoktur. Bu durumda üst ve alt dış üniteler arasındaki boşluk en az 100 mm olmalıdır. Üst ve alt üniteler arasındaki boşluğu, deşarj havası geri girmeyecek şekilde kapatın.

3D069554

BURAYI TIKLAYIN TÜM RZASG-MY1 TEKNİK ÇİZİMLERİNİ MY.DAIKIN.EU ADRESİNDEN GÖRÜNTÜLEYİN

RZASG-MV1/MY1

İlave soğutucu akışkan eklenmesinin gerekli olup olmadığını belirlemek için

Eğer...	Şunlar olur...
(L1+L2+L3+L4+L5+L6+L7)≤ 30 m (şarjsız uzunluk)	İlave soğutucu akışkan eklemeniz gerekmez.
(L1+L2+L3+L4+L5+L6+L7)> 30 m (şarjsız uzunluk)	İlave soğutucu akışkan eklemeniz gerekir. Daha sonra servis gerçekleştirmek için aşağıdaki tablolarda seçilen miktarı daire içine alın.

BİLGİ
Boru uzunluğu, sıvı borusunun tek yöndeki en uzun mesafesidir.

İlave soğutucu akışkan miktarını belirlemek için (kg cinsinden R) (bire bir durumunda)

	L1 (m)	
L1:	**30~40 m**	**40~50 m**
R:	0,35 kg	0,7 kg

İlave soğutucu akışkan miktarını belirlemek için (ikili, üçlü ve dörtlü modellerde)

1. R1 ve R2'yi belirleyin.

Eğer...	Şunlar olur...
G1>30 m	R1'i belirlemek için aşağıdaki tabloyu kullanın
G1≤30 m (ve G1+G2>30 m)	R1=0,0 kg. R2'yi belirlemek için aşağıdaki tabloyu kullanın.

	Uzunluk (toplam sıvı borusu uzunluğu−30 m)				
	0~10 m	**10~20 m**	**20~30 m**	**30~40 m**	**40~45 m**
R1:	0,35 kg	0,7 kg	1,05 kg[a]	1,4 kg[a]	
R2:	0,2 kg	0,4 kg	0,6 kg	0,8 kg[a]	1 kg[b]

a) Sadece RZASG100~140 için.
b) Sadece RZASG100+125 için.

2. İlave soğutucu akışkan miktarını belirleyin: R=R1+R2.

Örnekler

Plan	İlave soğutucu akışkan miktarı (R)		
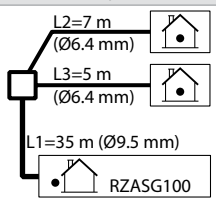	Durum: İkili, standart sıvı borusu boyutu		
	1.	G1	Toplam Ø9,5 => G1=35 m
		G2	Toplam Ø6,4 => G2=7+5=12 m
	2.	Durum: G1>30 m	
		R1	Uzunluk=G1−30 m=5 m => R1=0,35 kg
		R2	Uzunluk=G2=12 m => R2=0,4 kg
	3.	R	R=R1+R2=0,35+0.4=0,75 kg
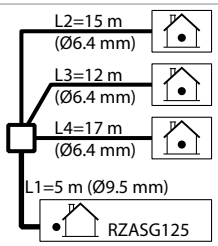	Durum: Üçlü, standart sıvı borusu boyutu		
	1.	G1	Toplam Ø9,5 => G1=5 m
		G2	Toplam Ø6,4 => G2=15+12+17=44 m
	2.	Durum: G1≤30 m (ve G1+G2>30 m)	
		R1	R1=0,0 kg
		R2	Uzunluk=G1+G2−30 m = 5+44−30=19 m => R2=0,4 kg
	3.	R	R=R1+R2=0,0+0.4=0,4 kg

RZA-D

								Kompresör		OFM		IFM
İç ünite		Dış ünite	Güç beslemesi	Gerilim aralığı		MCA	TOCA	MFA	MSC	RLA	kW	FLA	FLA
FDA200A2VEB		RZA200D7Y1B	3N~ 50Hz 380-415V	Minimum: ·342 V·	Maksimum ·457 V·	(15,9)*	–	20	–	14,0	0,6	1,3	4,0
FCAG50BVEB	x4	RZA200D7Y1B				16,1	–	20	–	13,0	0,6	1,3	0,3 x4
FCAG60BVEB	x3	RZA200D7Y1B				16,7	–	20	–	13,9	0,6	1,3	0,3 x3
FCAG71BVEB	x3	RZA200D7Y1B				16,7	–	20	–	13,9	0,6	1,3	0,3 x3
FCAG100BVEB	x2	RZA200D7Y1B				16,4	–	20	–	13,1	0,6	1,3	0,7 x2
FFA50A2VEB	x4	RZA200D7Y1B				16,5	–	20	–	13,0	0,6	1,3	0,4 x4
FFA60A2VEB	x3	RZA200D7Y1B				17,7	–	20	–	13,9	0,6	1,3	0,6 x3
FBA50A2VEB	x4	RZA200D7Y1B				(14,9)*	–	20	–	13,0	0,6	1,3	1,4 x4
FBA60A2VEB	x3	RZA200D7Y1B				(15,8)*	–	20	–	13,9	0,6	1,3	1,3 x3
FBA71A2VEB	x3	RZA200D7Y1B				(15,8)*	–	20	–	13,9	0,6	1,3	1,3 x3
FBA100A2VEB	x2	RZA200D7Y1B				(15,0)*	–	20	–	13,1	0,6	1,3	3,5 x2
FHA50AVEB	x4	RZA200D7Y1B				17,4	–	20	–	13,0	0,6	1,3	0,6 x4
FHA60AVEB	x3	RZA200D7Y1B				17,7	–	20	–	13,9	0,6	1,3	0,6 x3
FHA71AVEB	x3	RZA200D7Y1B				18,3	–	20	–	13,9	0,6	1,3	0,8 x3
FHA100AVEB	x2	RZA200D7Y1B				17,7	–	20	–	13,1	0,6	1,3	1,3 x2
FUA71AVEB	x3	RZA200D7Y1B				18,6	–	20	–	13,9	0,6	1,3	0,9 x3
FUA100AVEB	x2	RZA200D7Y1B				17,7	–	20	–	13,1	0,6	1,3	1,3 x2
FAA71BUV1B	x3	RZA200D7Y1B				17,4	–	20	–	13,9	0,6	1,3	0,5 x3
FAA100BUV1B	x2	RZA200D7Y1B				16,8	–	20	–	13,1	0,6	1,3	0,9 x2
FVA71AMVEB	x3	RZA200D7Y1B				18,3	–	20	–	13,9	0,6	1,3	0,8 x3
FVA100AMVEB	x2	RZA200D7Y1B				18,1	–	20	–	13,1	0,6	1,3	1,5 x2
FDXM50F3V1B	x4	RZA200D7Y1B				18,6	–	20	–	13,0	0,6	1,3	0,9 x4
FDXM60F3V1B	x3	RZA200D7Y1B				18,6	–	20	–	13,9	0,6	1,3	0,9 x3
FNA50A2VEB	x4	RZA200D7Y1B				17,0	–	20	–	13,0	0,6	1,3	0,5 x4
FNA60A2VEB	x3	RZA200D7Y1B				17,7	–	20	–	13,9	0,6	1,3	0,6 x3
FDA250A2VEB		RZA250D7Y1B	3N~ 50Hz 380-415V	Minimum: ·342 V·	Maksimum ·457 V·	(15,9)*	–	20	–	14,0	0,6	1,3	4,3
FCAG60BVEB	x4	RZA250D7Y1B				17,2	–	20	–	14,0	0,6	1,3	0,3 x4
FCAG125BVEB	x2	RZA250D7Y1B				18,2	–	20	–	13,6	0,6	1,3	1,3 x2
FFA60A2VEB	x4	RZA250D7Y1B				18,4	–	20	–	14,0	0,6	1,3	0,6 x4
FBA60A2VEB	x4	RZA250D7Y1B				(15,9)*	–	20	–	14,0	0,6	1,3	1,3 x4
FBA125A2VEB	x2	RZA250D7Y1B				(15,5)*	–	20	–	13,6	0,6	1,3	3,6 x2
FHA60AVEB	x4	RZA250D7Y1B				18,4	–	20	–	14,0	0,6	1,3	0,6 x4
FHA125AVEB	x2	RZA250D7Y1B				18,6	–	20	–	13,6	0,6	1,3	1,5 x2
FUA125AVEB	x2	RZA250D7Y1B				18,4	–	20	–	13,6	0,6	1,3	1,4 x2
FDA125A5VEB	x2	RZA250D7Y1B				19,9	–	20	–	13,6	0,6	1,3	2,1 x2
FVA125AMVEB	x2	RZA250D7Y1B				18,6	–	20	–	13,6	0,6	1,3	1,5 x2
FDXM60F3V1B	x4	RZA250D7Y1B				19,7	–	20	–	14,0	0,6	1,3	0,9 x4
FNA60A2VEB	x4	RZA250D7Y1B				18,4	–	20	–	14,0	0,6	1,3	0,6 x4

* İç ünite için ayrı bir güç beslemesi kullanın. Parantez içinde gösterilen değer, dış ünitenin MCA değeridir. İç ünitenin MCA değeri için iç ünitenin montaj kılavuzuna bakın.

RZA-D

Semboller	Notlar
MCA Minimum Devre Amperi [A] TOCA Toplam fazla akım amperi [A] MFA Maksimum Sigorta Amperi [A] MSC Kompresörün başlatılması esnasında maksimum akım [A] RLA Anma yük amperi [A] OFM Dış ünite fan motoru IFM İç ünite fan motoru FLA Tam Yük Amperi [A] kW Fan motoru anma gücü [kW]	1 RLA·aşağıdaki koşullara bağlıdır. Soğutma Giriş sıcaklığı 27,0·°C KT / 19,0·°C YT Dış ortam sıcaklığı·35,0·°C KT Isıtma İç ortam sıcaklığı·20,0·°C KT Dış ortam sıcaklığı·7,0·°C KT / ·6,0·°C YT 2 TOCA her bir aşırı akım setinin toplam değerini ifade eder. 3 Gerilim aralığı Üniteler, ünite terminallerine sağlanan gerilimin belirtilen aralık sınırları üstünde veya altında olmadığı durumlarda elektrik sistemlerinde kullanım için uygundur. 4 Fazlar arası dengesiz olmasına izin verilen minimum gerilim %2'dir. 5 MCA, maksimum giriş akımını ifade eder. MFA'nın kapasitesi mutlaka MCA'nın kapasitesinden yüksek olmalıdır. MFA'yı tabloya göre seçin. 6 Kablo boyutunu MCA'ya göre seçin. 7 MFA, devre kesici ve şasi arızası devre kesiciyi seçmek için kullanılır. Toprak kaçağı devre kesicisi

BURAYI TIKLAYIN TÜM RZA-D TEKNİK ÇİZİMLERİNİ MY.DAIKIN.EU ADRESİNDEN GÖRÜNTÜLEYİN

RZA-D

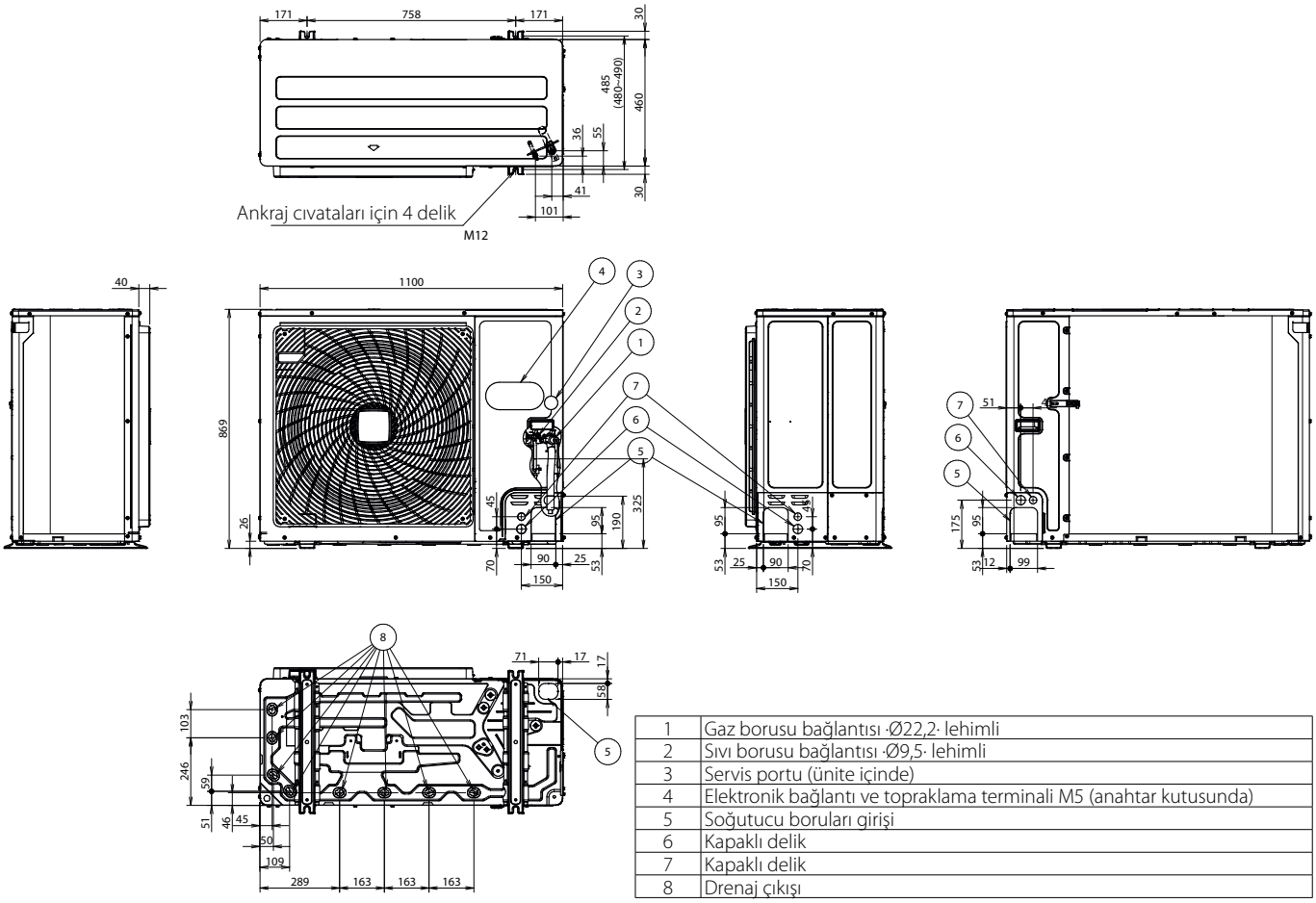

1	Gaz borusu bağlantısı ·Ø22,2· lehimli
2	Sıvı borusu bağlantısı ·Ø9,5· lehimli
3	Servis portu (ünite içinde)
4	Elektronik bağlantı ve topraklama terminali M5 (anahtar kutusunda)
5	Soğutucu boruları girişi
6	Kapaklı delik
7	Kapaklı delik
8	Drenaj çıkışı

3D120937

RZAG-NV1/NY1
RZA-D

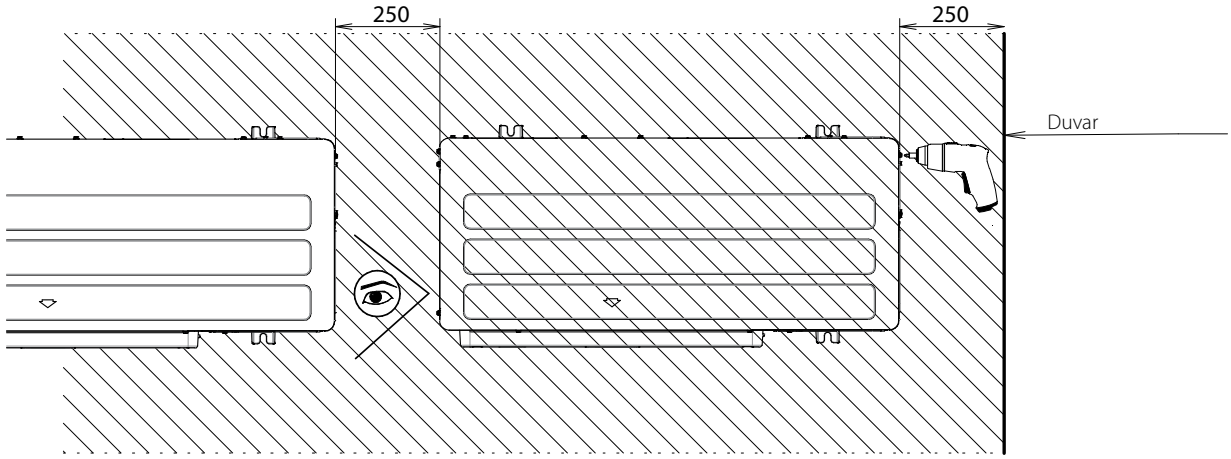

* Optimum servis kolaylığı için·250·mm'lik boş alan bırakın.
Kurulum ve servis alanlarıyla ilgili daha ayrıntılı bilgiler için bkz. çizim·3D069554·.

3D110012

RZAG-NV1/NY1
RZA-D

Emiş tarafı	Aşağıdaki çizimde emiş tarafındaki servis boşluğu, 35°C KT'ye ve soğutma çalışmasına dayalıdır. Aşağıdaki durumlarda daha fazla boşluk bırakılmalıdır: • Emiş tarafı sıcaklığı düzenli olarak bu sıcaklığı aşıyorsa. • Dış ünitelerin ısı yükünün düzenli olarak maksimum çalışma kapasitesini aşacağı bekleniyorsa.
Deşarj tarafı	Üniteleri yerleştirirken soğutucu akışkan borularıyla ilgili işlemleri de dikkate alın. Mevcut planınız aşağıdaki planlardan hiçbirine uymuyorsa bayiniz ile iletişime geçin.

Tekli ünite (▢) | Tekli ünite sırası (▢▢▢↔)

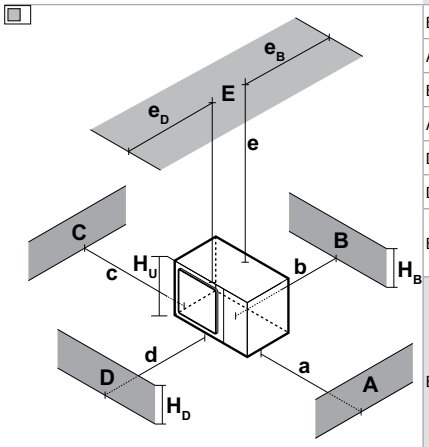

A~E	H_B H_D H_U		(mm) a	b	c	d	e	e_B	e_D	
B	—			≥100						
A, B, C	—		≥100(1)	≥100	≥100					
B, E	—			≥100			≥1.000		≤500	
A, B, C, E	—		≥150(1)	≥150	≥150		≥1.000		≤500	
D	—					≥500				
D, E	—					≥500	≥1.000	≥500		
B, D	$H_D>H_U$			≥100		≥500				
	$H_D≤H_U$			≥100		≥500				
B, D, E	$H_D>H_U$	$H_B≤½H_U$		≥250		≥750	≥1.000	≤500		1
		$½H_U<H_B≤H_U$		≥250		≥1.000	≥1.000	≤500		
		$H_B>H_U$	⊘							
	$H_D≤H_U$	$H_D≤½H_U$		≥100		≥1.000	≥1.000		≤500	
		$½H_U<H_D≤H_U$		≥200		≥1.000	≥1.000		≤500	
		$H_D>H_U$	⊘							

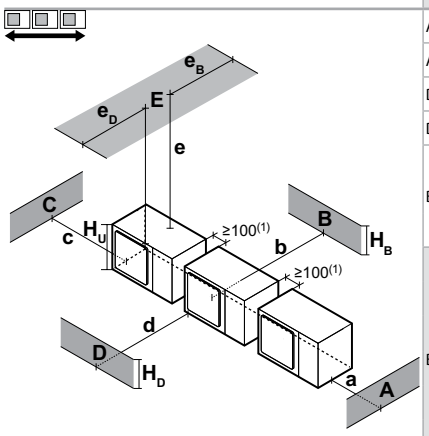

A~E	H_B H_D H_U		(mm) a	b	c	d	e	e_B	e_D	
A, B, C	—		≥200(1)	≥300	≥1.000					
A, B, C, E	—		≥200(1)	≥300	≥1.000		≥1.000		≤500	
D	—					≥1.000				
D, E	—					≥1.000	≥1.000	≤500		
B, D	$H_D>H_U$			≥300		≥1.000				
	$H_D≤H_U$	$H_D≤½H_U$		≥250		≥1.500				
		$½H_U<H_D≤H_U$		≥300		≥1.500				
B, D, E	$H_D>H_U$	$H_B≤½H_U$		≥300		≥1.000	≥1.000	≤500		1+2
		$½H_U<H_B≤H_U$		≥300		≥1.250	≥1.000	≤500		
		$H_B>H_U$	⊘							
	$H_D≤H_U$	$H_D≤½H_U$		≥250		≥1.500	≥1.000		≤500	
		$½H_U<H_D≤H_U$		≥300		≥1.500	≥1.000		≤500	
		$H_D>H_U$	⊘							

(1) Servisin daha kolay yapılabilmesi için ≥250 mm'lik bir mesafe bırakın

A,B,C,D Engeller (duvarlar/ızgaralı plakalar)

E Engel (çatı)

a,b,c,d,e Ünite ile A, B, C, D ve E engelleri arasındaki minimum servis boşluğu

eB Ünite ile E engelinin kenarı arasındaki, B engeli yönündeki maksimum mesafe

eD Ünite ile E engelinin kenarı arasındaki, D engeli yönündeki maksimum mesafe

HU Ünite yüksekliği

HB,HD B ve D engellerinin yüksekliği

1 Deşarj edilen havanın, ünitenin altından geçerek emiş tarafına geri akmasını önlemek için montaj kasasının alt tarafını sızdırmaz hale getirin.

2 En fazla iki ünite monte edilebilir.

⊘ İzin verilmez

BURAYI TIKLAYIN TÜM RZA-D TEKNİK ÇİZİMLERİNİ MY.DAIKIN.EU ADRESİNDEN GÖRÜNTÜLEYİN

RZAG-NV1/NY1
RZA-D

Çoklu ünite sırası ( )

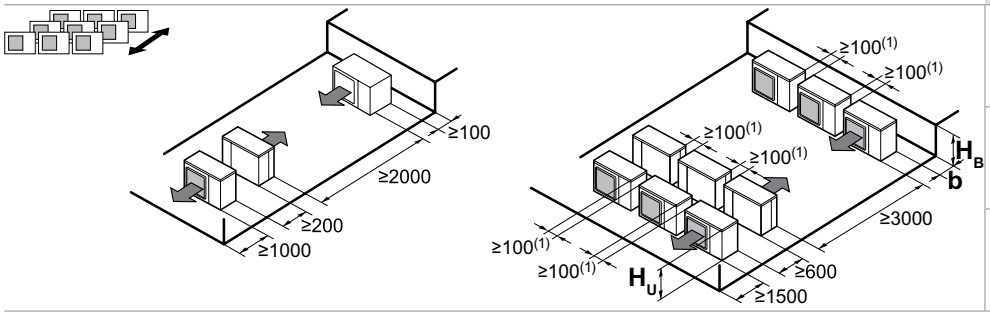

H_B H_U	b (mm)
$H_B \leq ½H_U$	b≥250
$½H_U < H_B \leq H_U$	b≥300
$H_B > H_U$	⊘

(1) Servisin daha kolay yapılabilmesi için ≥250 mm'lik bir mesafe bırakın

İstiflenen üniteler (maks. 2 seviye) ( )

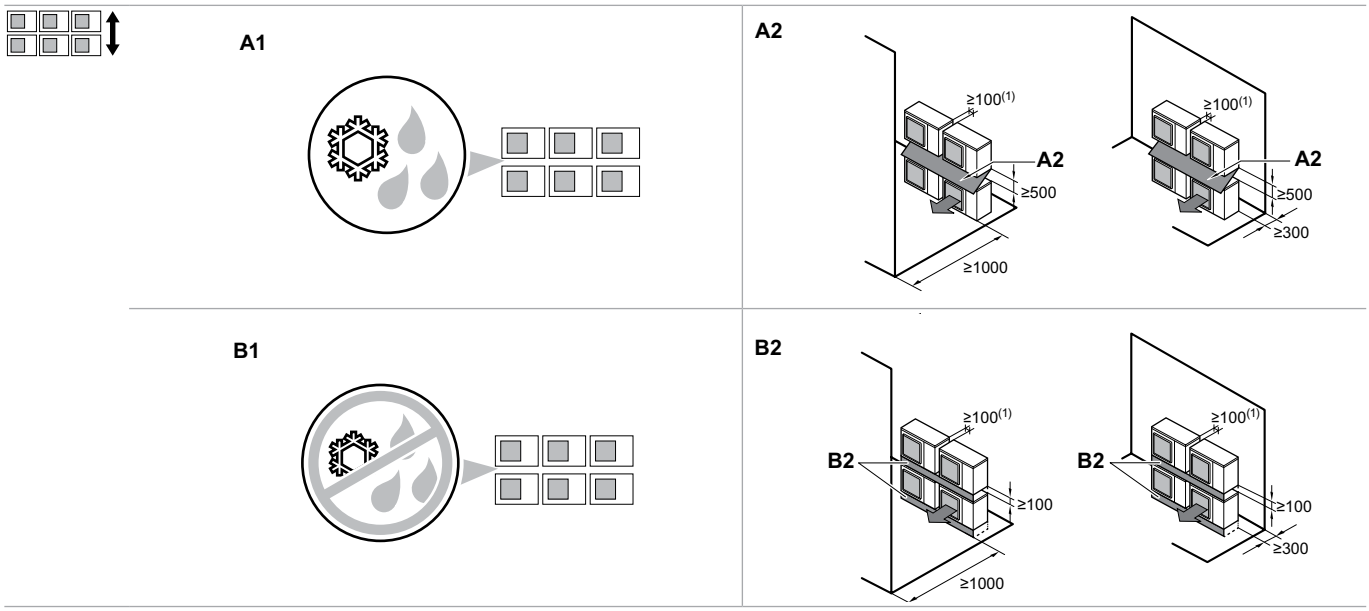

(1) Servisin daha kolay yapılabilmesi için ≥250 mm'lik bir mesafe bırakın

A1=>A2 (A1) Drenaj suyunun damlaması veya üst ve alt üniteler arasında donma tehlikesi varsa…

(A2) Bu durumda üst ve alt üniteler arasına bir çatı inşa edin. Üst ünitenin alt plakasında buz birikmesini önlemek için üst üniteyi, alt üniteden yeterince yükseğe monte edin.

B1=>B2 (B1) Drenaj suyunun damlaması veya üst ve alt üniteler arasında donma tehlikesi yoksa…

(B2) Bu durumda çatı inşa edilmesine gerek yoktur, ancak deşarj edilen havanın, ünitenin altından geçerek emiş tarafına geri akmasını önlemek için üst ve alt ünite arasındaki boşluğu sızdırmaz hale getirin.

RZA-D

İlave soğutucu akışkan miktarını belirlemek için

İlave soğutucu akışkan eklenmesinin gerekli olup olmadığını belirlemek için

Yüksüz uzunluk	
Ø standart	30 m
Ø **gaz** borusu boyut artırma	30 m
Ø **sıvı** borusu boyut artırma	20 m

Eğer…	Şunlar olur…
(L1+L2+L3+L4+L5+L6+L7) ≤ şarjsız uzunluk	İlave soğutucu akışkan eklemeniz gerekmez.
(L1+L2+L3+L4+L5+L6+L7) > şarjsız uzunluk	İlave soğutucu akışkanı eklemeniz gerekir. Daha sonra servis gerçekleştirmek için aşağıdaki tablolarda seçilen miktarı daire içine alın.

BİLGİ
Boru uzunluğu, sıvı borusunun tek yöndeki en uzun mesafesidir.

İlave soğutucu akışkan miktarını belirlemek için (kg cinsinden R) (bire bir durumunda)

Standart boru boyutu:

L1 (m)

L1:	30~40 m	40~50 m	50~60 m	60~70 m	70~80 m	80~90 m	90~100 m
R:	0,45 kg	0,9 kg	1,35 kg	1,8 kg	2,25 kg	2,7 kg	3,15 kg

Boru boyutunu artırın:

L1 (m)

L1:	20~25 m	25~30 m	30~35 m	35~40 m	40~45 m	40~45 m
R:	0,35 kg	0,7 kg	1,05 kg [(a)]	1,4 kg [(a)]	1,75 kg	2,1 kg

İlave soğutucu akışkan miktarını belirlemek için (ikili, üçlü ve dörtlü modellerde)

1. G1 ve G2'yi belirleyin.

G1 (m)	Toplam <x> sıvı borusu uzunluğu x=**Ø9,5** mm (standart) x=**Ø12,7** mm (boyutu artırın)
G2 (m)	Toplam **Ø6,4** mm sıvı borusu uzunluğu

2. R1 ve R2'yi belirleyin.

Eğer…	Şunlar olur…
G1>30 m[(a)]	R1'i (uzunluk=G1−30 m)(a) ve R2'yi (uzunluk=G2) belirlemek için aşağıdaki tabloyu kullanın.
G1≤30 m[(a)] (ve G1+G2>30 m)[(a)]	R1=0,0 kg. R2'yi (uzunluk= G1+G2−30 m) belirlemek için aşağıdaki tabloyu kullanın[(a)].

(a) Boyut artırılacaksa: 30 m'yi 20 m ile değiştirin.

Standart sıvı borusu boyutu							
	Uzunluk (m)						
	0~10 m	10~20 m	20~30 m	30~40 m	40~50 m	50~60 m	60~70 m
R1:	0,45 kg	0,9 kg	1,35 kg	1,8 kg	2,25 kg	2,7 kg	3,15 kg
R2:	0,2 kg	0,4 kg	0,6 kg	0,8 kg	1 kg	1,2 kg	1,4 kg

Sıvı boru boyutunu artırın						
	Uzunluk (m)					
	0~5 m	5~10 m	10~15 m	15~20 m	20~25 m	25~30 m
R1:	0,35 kg	0,7 kg	1,05 kg	1,1 kg	1,75 kg	2,1 kg
R2:	0,18 kg	0,35 kg	0,53 kg	0,7 kg	0,88 kg	1,05 kg

3. İlave soğutucu akışkan miktarını belirleyin: R=R1+R2.

Örnekler

Plan	İlave soğutucu akışkan miktarı (R)		
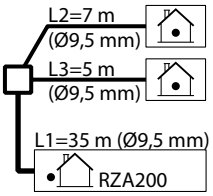	Durum: İkili, standart sıvı borusu boyutu		
	1.	G1	Toplam Ø9,5 => G1=35+7+5=47 m
		G2	Toplam Ø6,4 => G2=0 m
	2.	Durum: G1>30 m	
		R1	Uzunluk=G1−30 m=47−30 m=17 m => R1=0,9 kg
		R2	Uzunluk=G2=0 m => R2=0 kg
	3.	R	R=R1+R2=0,9+0=0,9 kg
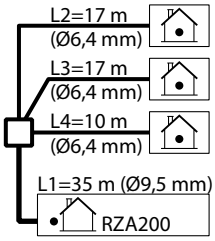	Durum: Üçlü, standart sıvı borusu boyutu		
	1.	G1	Toplam Ø9,5 => G1=5 m
		G2	Toplam Ø6,4 => G2=10+17+17=44 m
	2.	Durum: G1≤30 m (ve G1+G2>30 m)	
		R1	R1=0,0 kg
		R2	Uzunluk=G1+G2−30=5+44−30=19 m => R2=0,4 kg
	3.	R	R=R1+R2=0,0+0.4=0,4 kg

BURAYI TIKLAYIN TÜM AZAS-MV1 TEKNİK ÇİZİMLERİNİ MY.DAIKIN.EU ADRESİNDEN GÖRÜNTÜLEYİN

AZAS71-140MV1

								Kompresör		OFM		IFM	
İç ünite	**Dış ünite**	**Güç beslemesi**	**Gerilim aralığı**		**MCA**	**TOCA**	**MFA**	**MSC**	**RLA**	**kW**	**FLA**	**kW**	**FLA**
FCAG71BVEB	AZAS71M2V1B	50Hz~ 220- 240 V	Minimum: 198 V	Maksimum: 264 V	17,4	-	20	-	15,4	0,094	0,9	0,054	0,4
FBA71A2VEB	AZAS71M2V1B				17,5	-	20	-	15,4	0,094	0,9	0,070	0,5
FAA71BUV1B	AZAS71M2V1B				17,4	-	20	-	15,4	0,094	0,9	0,048	0,4
ADEA71A2VEB	AZAS71M2V1B				17,5	-	20	-	15,4	0,094	0,9	0,070	0,5
FCAG100BVEB	AZAS100M7V1B				21,5	-	25	-	19,0	0,200	1,0	0,117	0,7
FBA100A2VEB	AZAS100M7V1B				21,8	-	25	-	19,0	0,200	1,0	0,127	1,0
FAA100BUV1B	AZAS100M7V1B				21,7	-	25	-	19,0	0,200	1,0	0,064	0,9
ADEA100A2VEB	AZAS100M7V1B				21,8	-	25	-	19,0	0,200	1,0	0,127	1,0
FCAG125BVEB	AZAS125M7V1B				27,8	-	32	-	24,7	0,200	1,0	0,168	1,0
FBA125A2VEB	AZAS125M7V1B				28,3	-	32	-	24,7	0,200	1,0	0,187	1,5
ADEA125A2VEB	AZAS125M7V1B				28,3	-	32	-	24,7	0,200	1,0	0,187	1,5
FCAG140BVEB	AZAS140M7V1B				27,0	-	32	-	24,0	0,200	1,0	0,168	1,0
FBA140A2VEB	AZAS140M7V1B				27,6	-	32	-	24,0	0,200	1,0	0,187	1,5
FCAG100BVEB	AZAS100M7Y1B	3N~50 Hz 380- 415 V	Minimum: 342 V	Maksimum: 456 V	14,2	-	16	-	12,0	0,200	1,0	0,117	0,7
FBA100A2VEB	AZAS100M7Y1B				14,6	-	16	-	12,0	0,200	1,0	0,127	1,0
FAA100BUV1B	AZAS100M7Y1B				14,4	-	16	-	12,0	0,200	1,0	0,064	0,9
FCAG125BVEB	AZAS125M7Y1B				14,6	-	16	-	12,0	0,200	1,0	0,168	1,0
FBA125A2VEB	AZAS125M7Y1B				15,1	-	16	-	12,0	0,200	1,0	0,187	1,5
FCAG140BVEB	AZAS140M7Y1B				14,6	-	16	-	12,0	0,200	1,0	0,168	1,0
FBA140A2VEB	AZAS125M7Y1B				15,1	-	16	-	12,0	0,200	1,0	0,187	1,5

AZAS71-140MV1

3D110014G

AZAS-MV1/MY1

Semboller	Notlar
MCA Min. Devre Amperi. (A) TOCA Toplam Fazla Akım Amperi. (A) MFA Maks. Sigorta Amperi (Bkz. not 7) (A) MSC Kompresörün başlatılması esnasında maks. akım. (A) RLA Nominal Yük Amperi. (A) OFM Dış Fan Motoru. (A) IFM İç Fan Motoru. FLA Tam Yük Amperi. kW Fan Motoru Anma Gücü (kW)	1 RLA aşağıdaki iç ortam koşullarını esas almaktadır: Soğutma Giriş sıcaklığı 27,0°C KT/19,0°C YT Dış ortam sıcaklığı 35,0°C KT Isıtma İç ortam sıcaklığı 20,0°C KT Dış ortam sıcaklığı 7,0°C KT/6,0°C YT. 2 TOCA her bir aşırı akım setinin toplam değerini ifade eder. 3 Gerilim aralığı Üniteler, ünite terminallerine sağlanan gerilimin belirtilen aralık sınırları üstünde veya altında olmadığı durumlarda elektrik sistemlerinde kullanım için uygundur. 4 Fazlar arası izin verilen maksimum voltaj aralığı değişimi %2'dir. 5 MCA, maksimum giriş akımını ifade eder. MFA'nın kapasitesi mutlaka MCA'nın kapasitesinden yüksek olmalıdır. MFA'yı tabloya göre seçin. 6 Kablo boyutunu MCA'ya göre seçin. 7 MFA, devre kesici ve şasi arızası devre kesiciyi seçmek için kullanılır. Toprak kaçağı devre kesicisi

3D110014G

AZAS71MV1

Ankraj cıvataları için 4 delik
M12

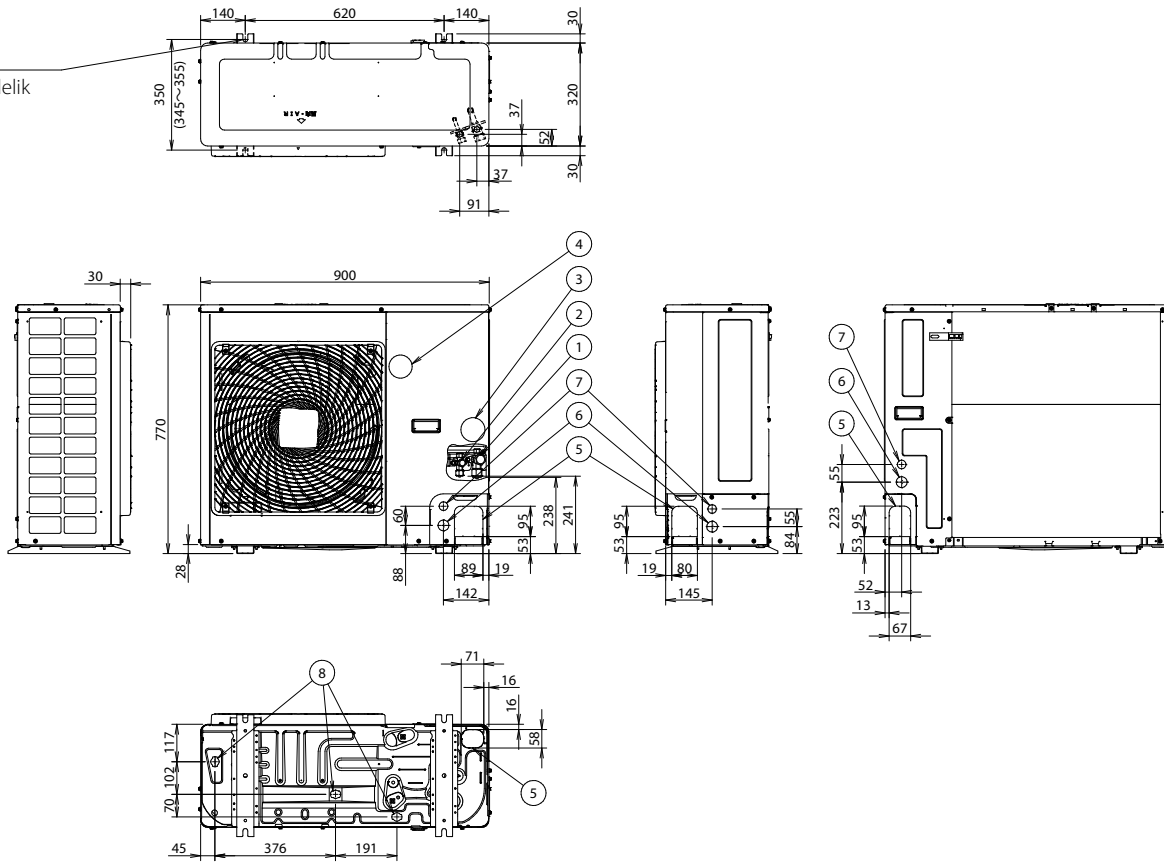

1	Gaz borusu bağlantısı Ø15,9 konik
2	Sıvı borusu bağlantısı Ø9,5 konik
3	Servis portu (ünite içinde)
4	Elektronik bağlantı ve topraklama terminali M5 (anahtar kutusunda)
5	Soğutucu boruları girişi
6	Güç besleme kablosu girişi (montaj deliği Ø34)
7	Kontrol kablosu girişi (montaj deliği Ø27)
8	Drenaj çıkışı

3D110013

BURAYI TIKLAYIN TÜM AZAS-MV1 TEKNİK ÇİZİMLERİNİ MY.DAIKIN.EU ADRESİNDEN GÖRÜNTÜLEYİN

AZAS100-140MV1/MY1

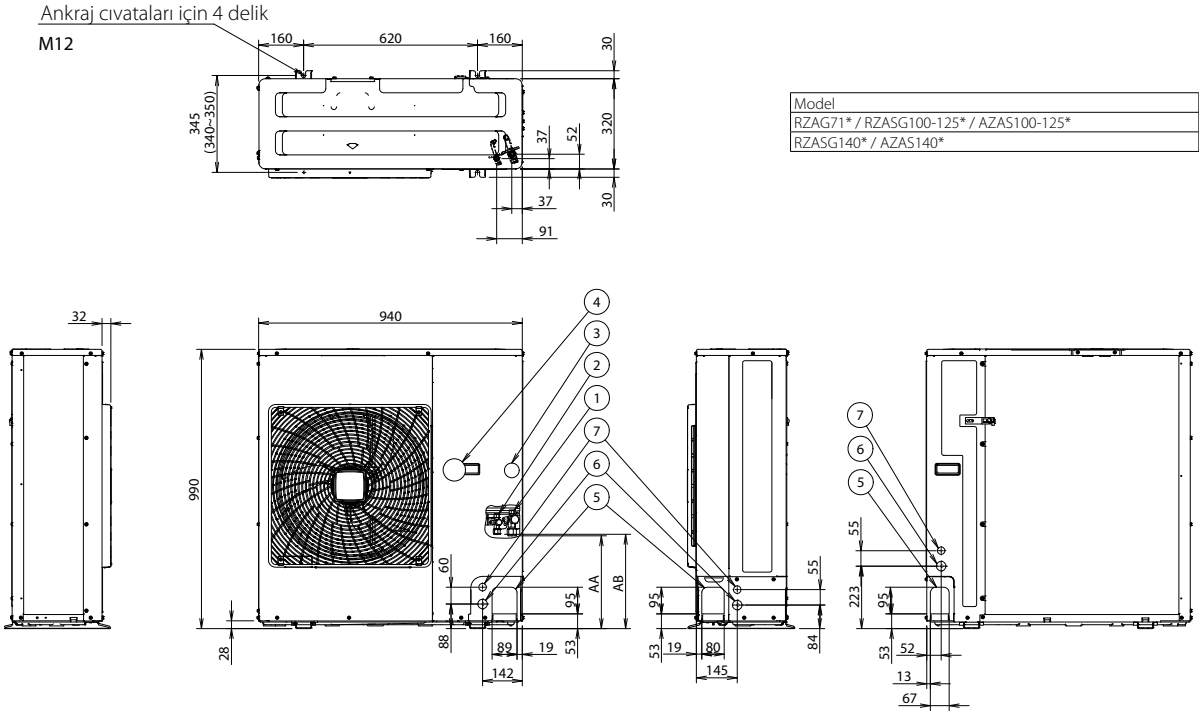

Model	AA	AB
RZAG71* / RZASG100-125* / AZAS100-125*	331	337
RZASG140* / AZAS140*	414	420

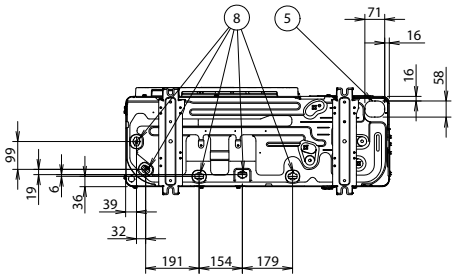

1	Gaz borusu bağlantısı Ø15,9 konik
2	Sıvı borusu bağlantısı Ø9,5 konik
3	Servis portu (ünite içinde)
4	Elektronik bağlantı ve topraklama terminali M5 (anahtar kutusunda)
5	Soğutucu boruları girişi
6	Güç besleme kablosu girişi (montaj deliği Ø34)
7	Kontrol kablosu girişi (montaj deliği Ø27)
8	Drenaj çıkışı

3D110011

AZAS-MV1/MY1

Kurulum ve servis alanı

Bu değerler "mm" cinsinden ölçülür.

(A) Emiş taraflarında engeller varsa.

- **Yukarıda engel bulunmuyor**

(1) Bağımsız kurulum

- Sadece emiş tarafındaki engel varsa

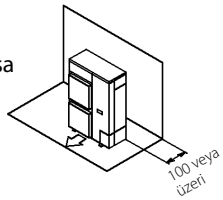

- Her iki yanda ve emiş tarafında engel varsa

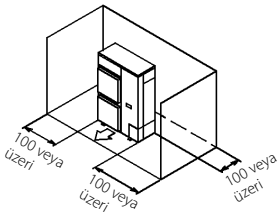

(2) Seri kurulum (2 veya üzeri) (not 1)

- Emiş tarafında ve her iki yanda engeller varsa

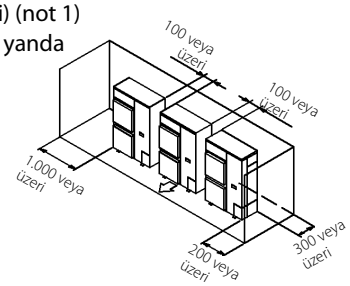

- **Yukarıdaki nesnelerde**

(1) Bağımsız kurulum

- Emiş tarafında da engel varsa

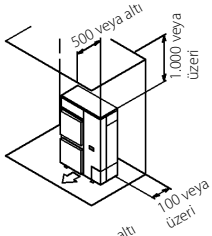

- Her iki yanda ve emiş tarafında engel varsa

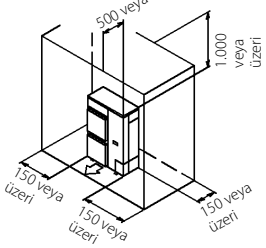

(2) Seri kurulum (2 veya üzeri) (not 1)

- Emiş tarafında ve her iki yanda engeller varsa

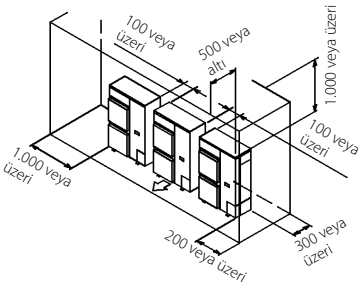

(B) Deşarj taraflarında engeller varsa.

- **Yukarıda engel bulunmuyor**

(1) Bağımsız kurulum

- Sadece deşarj tarafında engel varsa

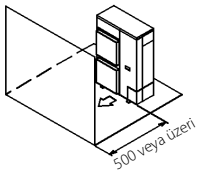

(2) Seri kurulum (2 veya üzeri) (not 1)

- Sadece emiş tarafında engel varsa

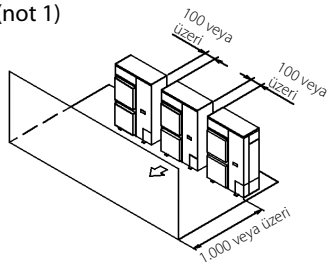

- **Yukarıdaki nesnelerde**

(1) Bağımsız kurulum

- Deşarj tarafında da engel varsa

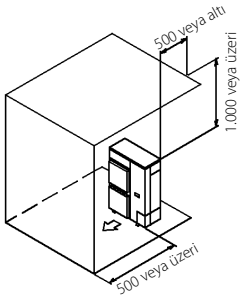

(2) Seri kurulum (2 veya üzeri) (not 1)

- Deşarj tarafında engel varsa

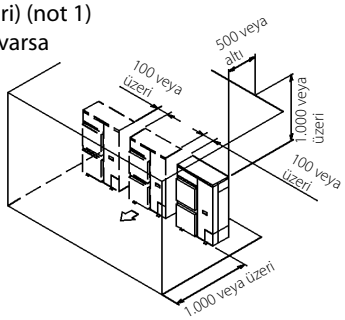

(C) Hem emiş hem de deşarj taraflarında engeller varsa:

Model 1

Deşarj tarafındaki engeller üniteden yüksek olduğunda.
(L > H)

(Emiş tarafındaki engellerin yüksekliğiyle ilgili bir sınır yoktur.)

- **Yukarıda engel bulunmuyor**

(1) Bağımsız kurulum

- Yukarıda engel bulunmuyor

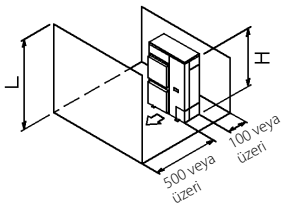

(2) Seri kurulum (2 veya üzeri) (not 1)

- Yukarıda engel bulunmuyor

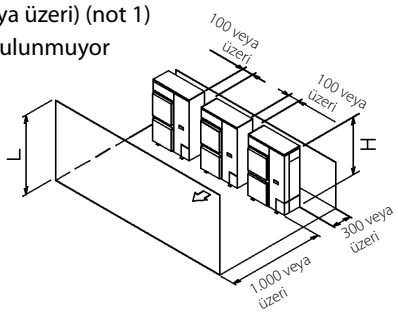

3D069554

BURAYI TIKLAYIN TÜM AZAS-MV1 TEKNİK ÇİZİMLERİNİ MY.DAIKIN.EU ADRESİNDEN GÖRÜNTÜLEYİN

AZAS-MV1/MY1

- **Yukarıdaki nesnelerde**

(1) Bağımsız kurulum (not 2)

- Emiş ve deşarj tarafında ve üst taraflarda engeller varsa. H, A ve L arasındaki ilişki şu şekildedir:

	L	A
L ≤ H	L ≤ 1/2H	750 veya üzeri
	1/2H < L ≤ H	1.000 veya üzeri
H < L	Standı şu şekilde ayarlayın: L ≤ H A için L ≤ H sütununa bakın	

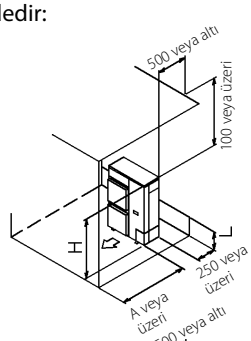

(2) Seri kurulum (2 veya üzeri) (not 1,2)

- Emiş ve deşarj tarafında ve üst taraflarda engeller varsa. H, A ve L arasındaki ilişki şu şekildedir:

	L	A
L ≤ H	L ≤ 1/2H	1.000 veya üzeri
	1/2H < L ≤ H	1.250 veya üzeri
H < L	Standı şu şekilde ayarlayın: L ≤ H A için L ≤ H sütununa bakın	

Seri kurulum sınırı, 2 ünitedir.

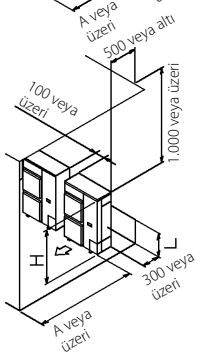

Model 2

Deşarj tarafındaki engeller üniteden düşük olduğunda (L ≤ H)

(Emiş tarafındaki engellerin yüksekliğiyle ilgili bir sınır yoktur.)

- **Yukarıda engel bulunmuyor**

(1) Bağımsız kurulum

- Yukarıda engel bulunmuyor

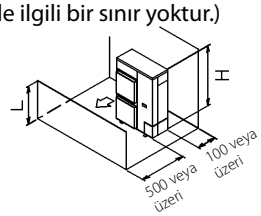

(2) Seri kurulum (2 veya üzeri) (not 1, 2)

- Hem emiş hem de deşarj taraflarında engeller varsa. H, A ve L arasındaki ilişki şu şekildedir.

L	A
L ≤ 1/2H	250 veya üzeri
1/2H < L ≤ H	300 veya üzeri

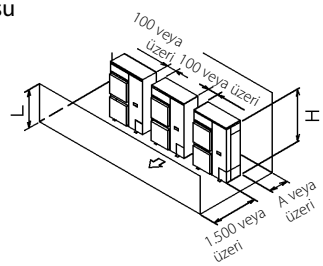

- **Yukarıda engel**

(1) Bağımsız kurulum (not 2)

- Emiş ve deşarj tarafında ve üst taraflarda engeller varsa. H, A ve L arasındaki ilişki şu şekildedir.

	L	A
L ≤ H	L ≤ 1/2H	100 veya üzeri
	1/2H < L ≤ H	200 veya üzeri
H < L	Standı şu şekilde ayarlayın: L ≤ H A için L ≤ H sütununa bakın	

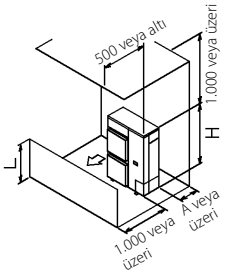

(2) Seri kurulum (2 veya üzeri) (not 1,2)

- Emiş ve deşarj tarafında ve üst taraflarda engeller varsa. H, A ve L arasındaki ilişki şu şekildedir.

	L	A
L ≤ H	L ≤ 1/2H	250 veya üzeri
	1/2H < L ≤ H	300 veya üzeri
H < L	Standı şu şekilde ayarlayın: L ≤ H A için L ≤ H sütununa bakın	

Seri kurulum sınırı, 2 ünitedir.

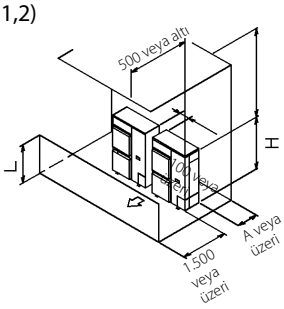

(D) Çift katlı montaj

(1) Deşarj tarafında engel. (1)

- Üst üste kurulumlarda iki katı geçmeyin.
- Aşağı yönlü drenajı olan dış üniteler, su damlamasına ve donmaya karşı hassas olduğundan A'ya benzer bir çatı kapağı (sahada temin edilir) monte edin.
- Üst seviyedeki dış üniteyi, alt plakası çatı kapağının üstünde kalacak kadar yüksekte kalacak şekilde monte edin. Böylece alt plakanın altında buz birikmesi engellenir.

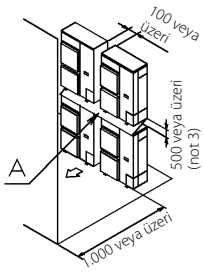

(2) Emiş tarafında engel varsa. (1)

- Üst üste kurulumlarda iki katı geçmeyin.
- Aşağı yönlü drenajı olan dış üniteler, su damlamasına ve donmaya karşı hassas olduğundan A'ya benzer bir çatı kapağı (sahada temin edilir) monte edin.
- Üst seviyedeki dış üniteyi, alt plakası çatı kapağının üstünde kalacak kadar yüksekte kalacak şekilde monte edin. Böylece alt plakanın altında buz birikmesi engellenir.

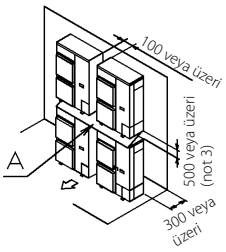

(E) Çok sıralı seri montaj (tavana, vs.)

(1) Tek sıra bağımsız montaj

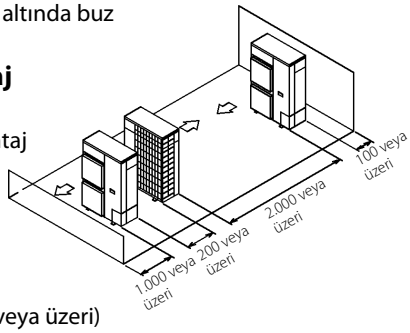

(2) Seri kurulum sırası (2 veya üzeri)

H, A ve L arasındaki ilişki şu şekildedir.

	L	A
L ≤ H	L ≤ 1/2H	1.000 veya üzeri
	1/2H < L ≤ H	1.250 veya üzeri
H < L	Standı şu şekilde ayarlayın: L ≤ H A için L ≤ H sütununa bakın	

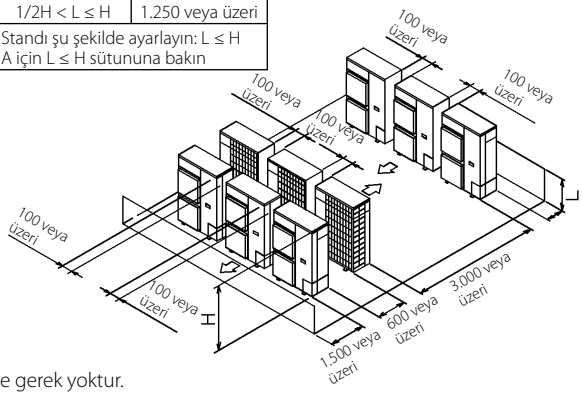

NOTLAR

1. Yanlarda borular varsa üstteki üniteyle arasında 100 mm boşluk bırakılmalıdır.
2. Deşarj edilen havanın bypasslanmasını önlemek için montaj çerçevesinin alt kısmını kapatın.
3. Drenaj damlaması ve donma konusunda bir tehlike yoksa bir çatı kapağının monte edilmesine gerek yoktur.
   Bu durumda üst ve alt dış üniteler arasındaki boşluk en az 100 mm olmalıdır.
   Üst ve alt üniteler arasındaki boşluğu, deşarj havası geri girmeyecek şekilde kapatın.

3D069554

AZAS-MV1/MY1

Tam yeniden şarj miktarını belirlemek için (kg)

Model	Uzunluk
	5~30 m
AZAS71	2,45 kg
AZAS100- 125	2,6 Kg
AZAS140	2,9 Kg

4PEN485929-1D_2019_04

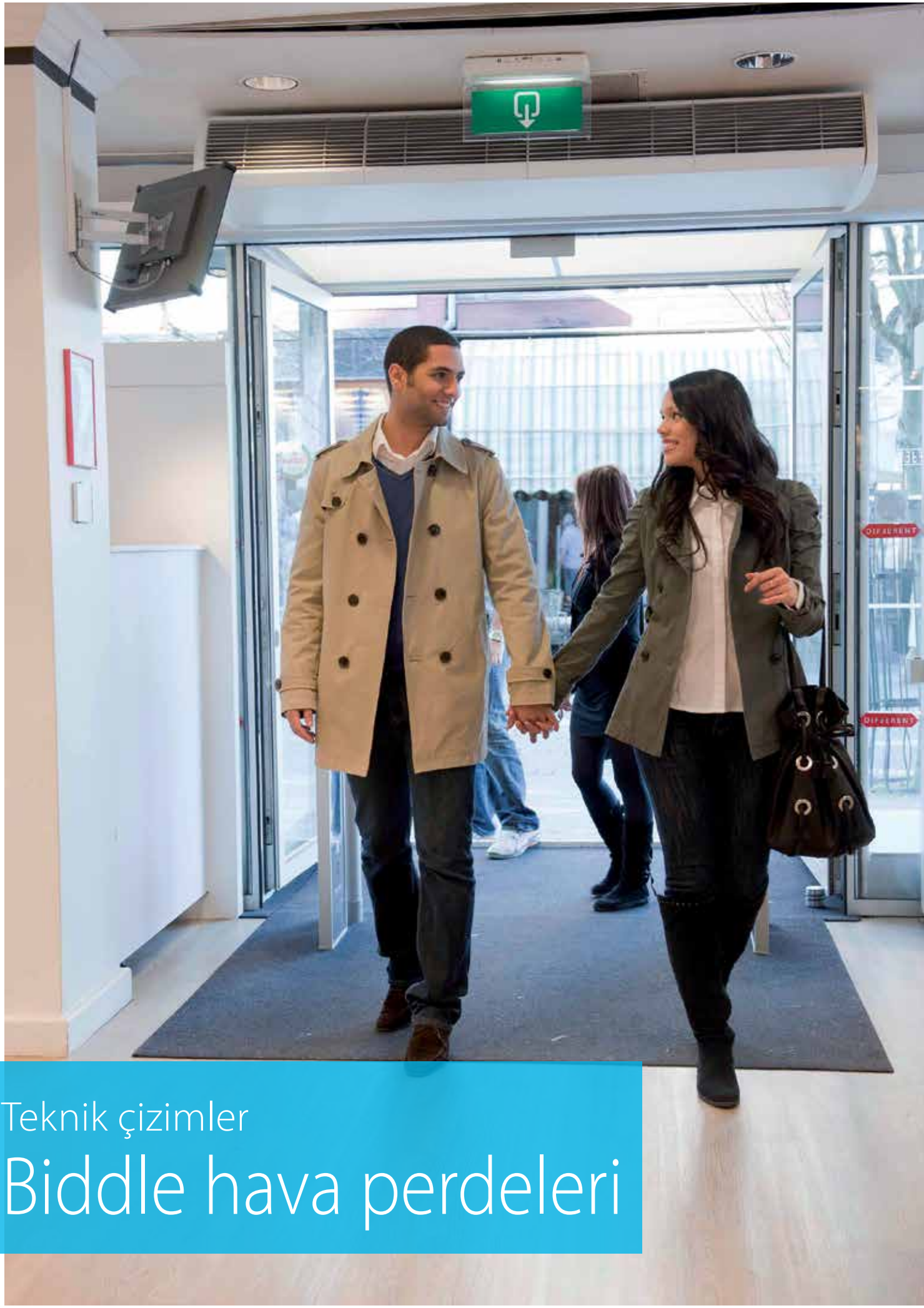

Teknik çizimler

Biddle hava perdeleri

CYQS_M_L-DK_FBN_FSN

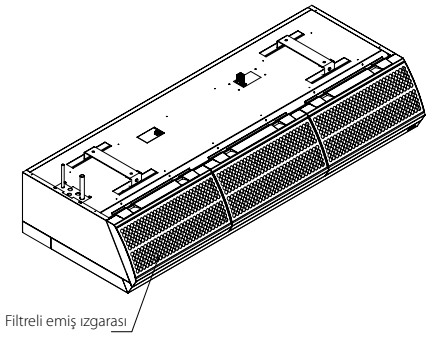

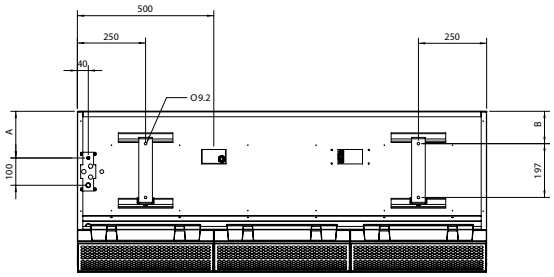

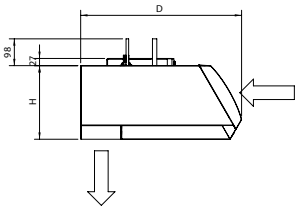

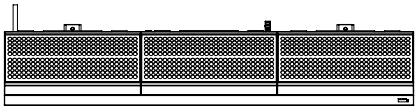

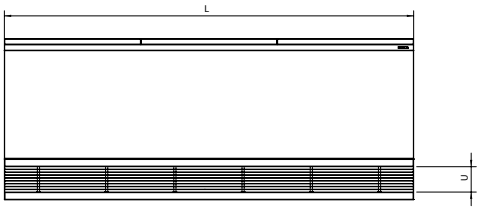

Tip	L	H	D	U	A	B
CYQS-DK-FBN/FSN CYQM-DK-FBN/FSN	1.000 - 1.500 2.000 - 2.500	270	590	93	171	119
CYQL-DK-FBN/FSN	1.000 - 1.500 2.000 - 2.500	370	774	124,5	245,5	200

NOTLAR

1. 2.500mm'lik büyük cihazlarda 3 askı braketi bulunur ve üçüncü braket, cihazın uzun kenarının ortasına takılıdır.

CU0954X-000

CYQS_M_L-DK_CBN_CSN

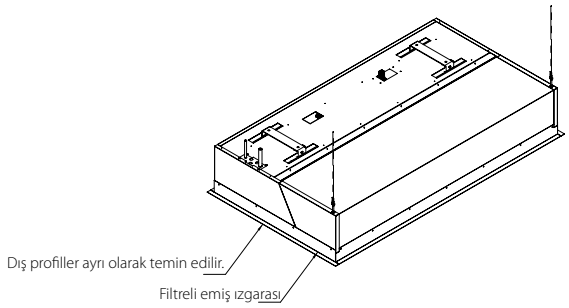

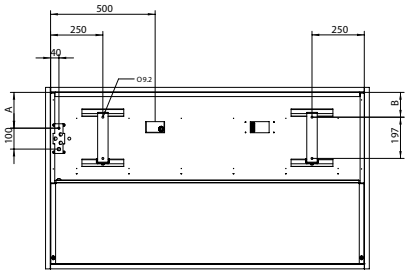

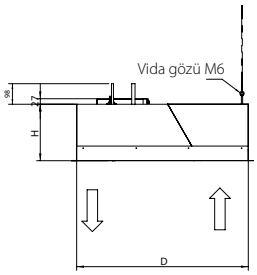

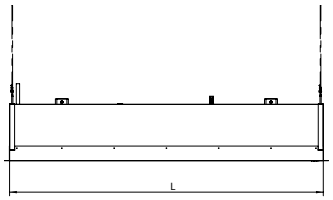

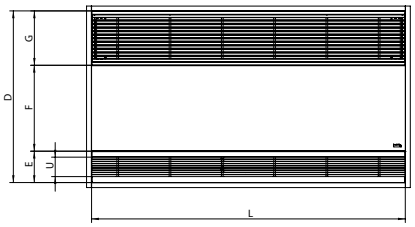

Cihaz başına emiş ızgarası sayısı

Cihaz uzunluğu	Sayı	Emiş ızgarası uzunluğu
1000 / 1500	1	1.000 / 1.500
2000 / 2500	2	1.000 / 1.250

*Cihaz başına 1 drenaj ızgarası

Tip	L	H	D	U	A	B	E	F	G
CYQS-DK-CBN/CSN CYQM-DK-CBN/CSN	1.000 - 1.500 2.000 - 2.500	270	821	93	171	119	250	411	260
CYQL-DK-CBN/CSN	1.000 - 1.500 2.000 - 2.500	370	1.105	124,5	245,5	200	181,5	563,5	360

NOTLAR

1. 2.500mm'lik büyük cihazlarda 3 askı braketi bulunur ve üçüncü braket, cihazın uzun kenarının ortasına takılıdır.
2. Alçak tavanlar için dış profil montaj delikleri (L+8) x (D+8) mm

CU0955X-000

BURAYI TIKLAYIN TÜM CYQS TEKNİK ÇİZİMLERİNİ MY.DAIKIN.EU ADRESİNDEN GÖRÜNTÜLEYİN

CYQS_M_L-DK_RBN_RSN

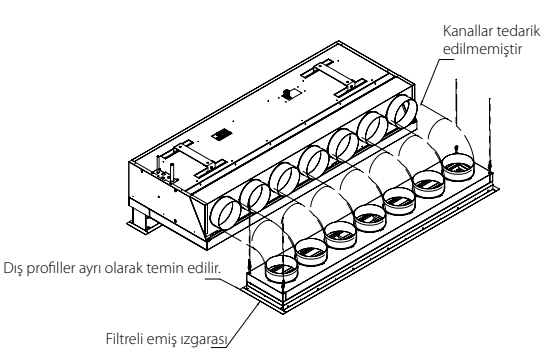

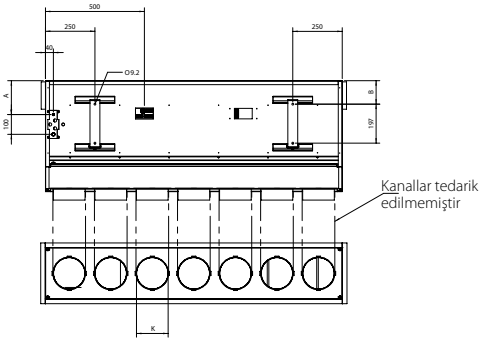

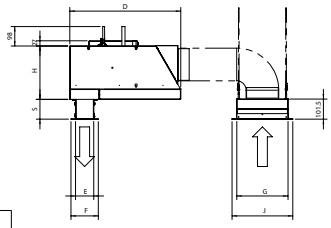

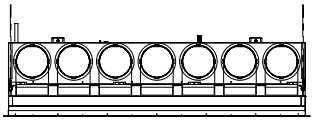

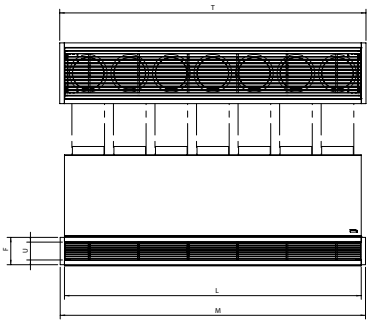

Cihaz başına kanal sayısı

Tip	1000	1500	2000	2500
CYQS-DK-RBN/RSN CYQM-DK-RBN/RSN	5	7	10	12
CYQL-DK-RBN/RSN	3	5	6	8

Cihaz başına emiş ızgarası sayısı

Cihaz uzunluğu	Sayı	Emiş ızgarası uzunluğu
1000 / 1500	1	1.000 / 1.500
2000 / 2500	2	1.000 / 1.250

*Cihaz başına 1 drenaj ızgarası

Tip	L	H	D	S	U	A	B	E	F	G	J	K	M	T
CYQS-DK-RBN/RSN CYQM-DK-RBN/RSN	1.000 - 1.500 2.000 - 2.500	270	561	80-125	90	171	119	92	139	260	308	Ø160	1.044-1.544 2.044-2.544	1.048-1.548 2.048-2.548
CYVL-DK-RBN/RSN	1.000 - 1.500 2.000 - 2.500	370	745	80-125	121,5	245,5	200	123,5	170	360	408	Ø250	1.044-1.544 2.044-2.544	1.048-1.548 2.048-2.548

NOTLAR

1. 2.500mm'lik büyük cihazlarda 3 askı braketi bulunur ve üçüncü braket, cihazın uzun kenarının ortasına takılıdır.
2. Delik (dış profiller için) - drenaj (L+8) x (E+8) mm - emiş (L+8) x (G+8) mm.

CU0956X-000

Teknik çizimler

Havalandırma

ALB-RBS/LBS 226

VAM-FC9/J8 232

BURAYI TIKLAYIN TÜM ALB-LBS TEKNİK ÇİZİMLERİNİ MY.DAIKIN.EU ADRESİNDEN GÖRÜNTÜLEYİN

ALB02RBS/LBS

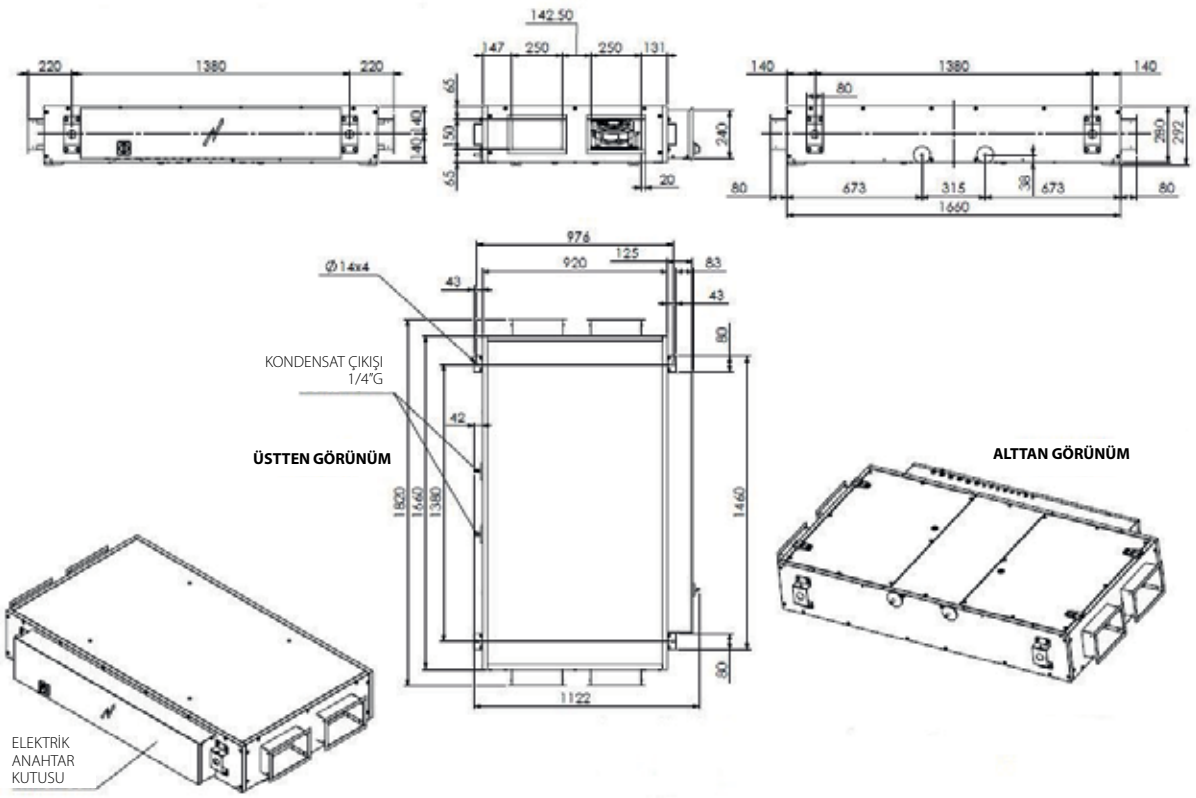

ALB03RBS/LBS

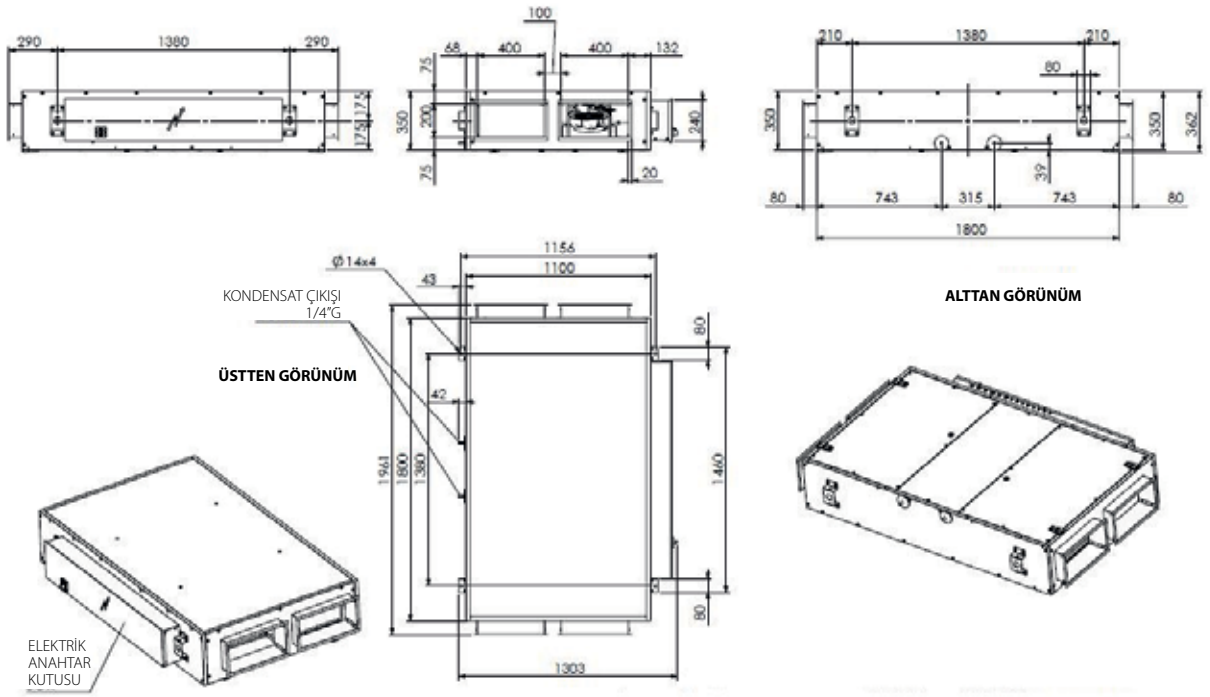

ALB04RBS/LBS

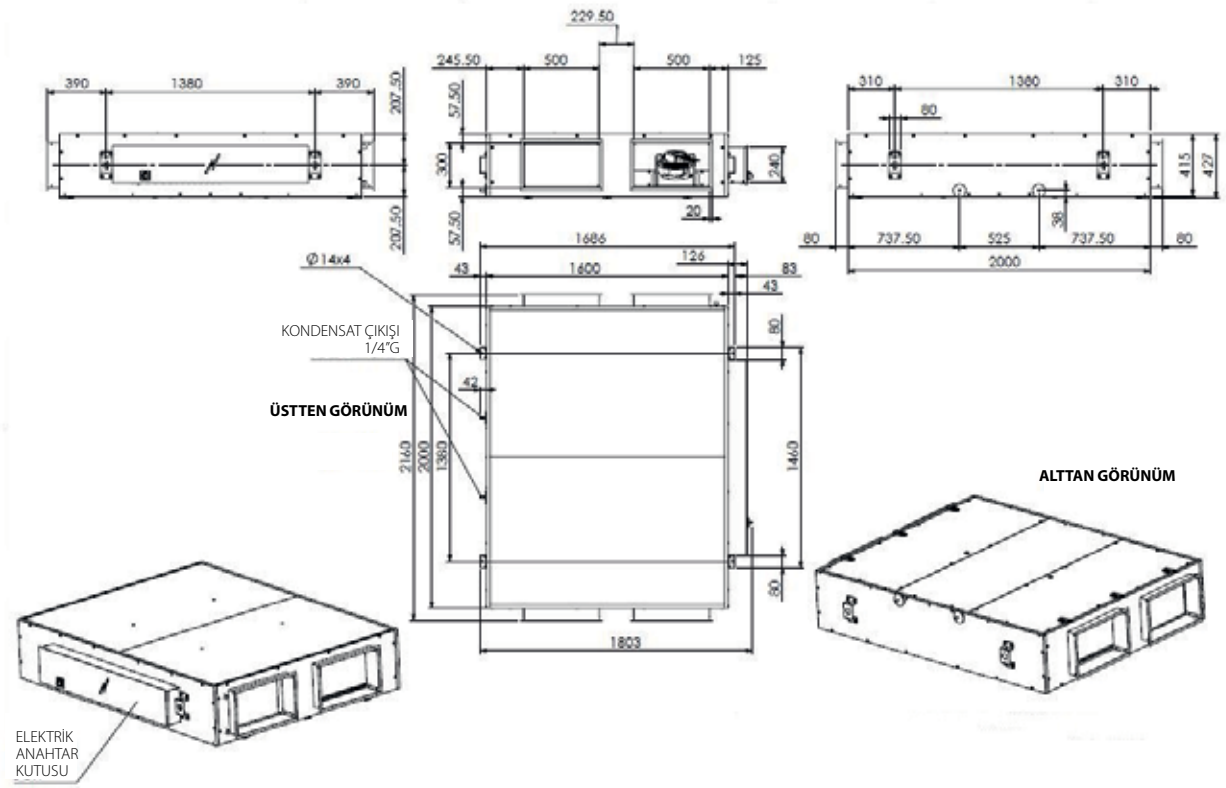

ALB05RBS/LBS

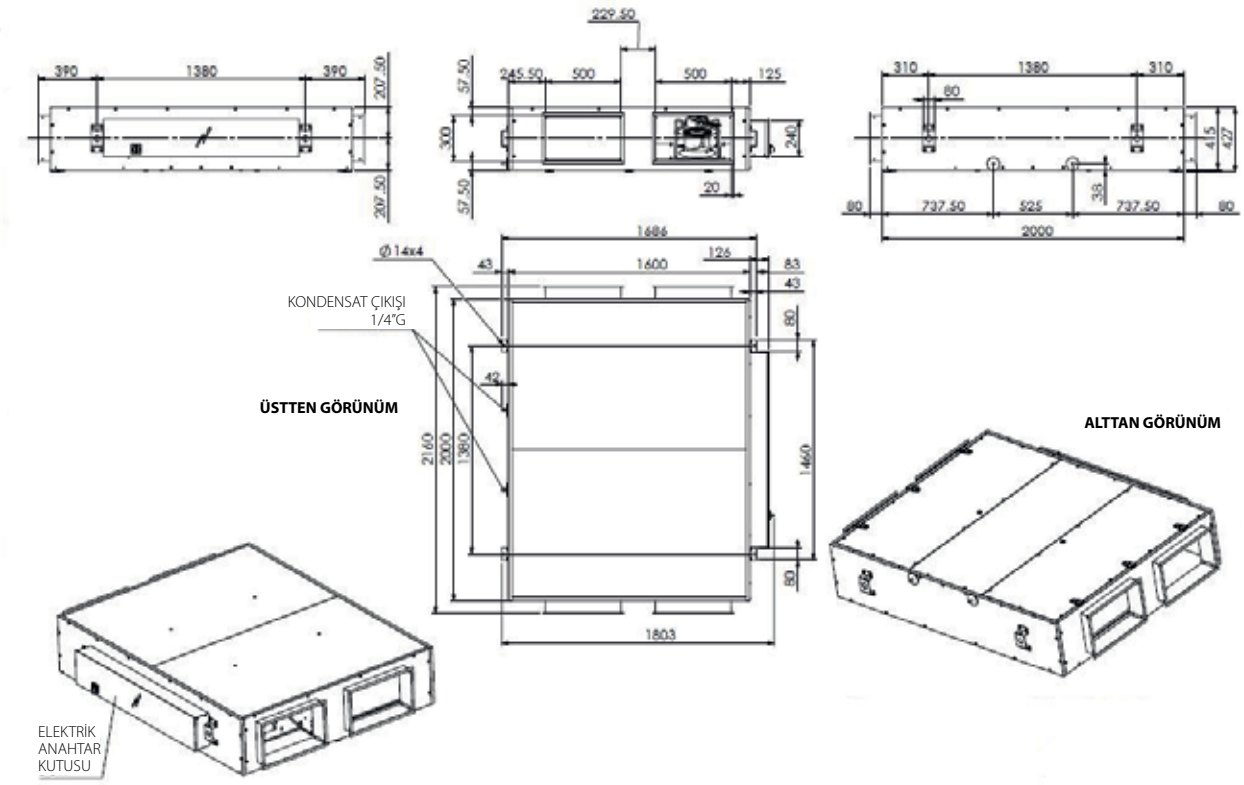

BURAYI TIKLAYIN TÜM ALB-LBS TEKNİK ÇİZİMLERİNİ MY.DAIKIN.EU ADRESİNDEN GÖRÜNTÜLEYİN

ALB06RBS/LBS

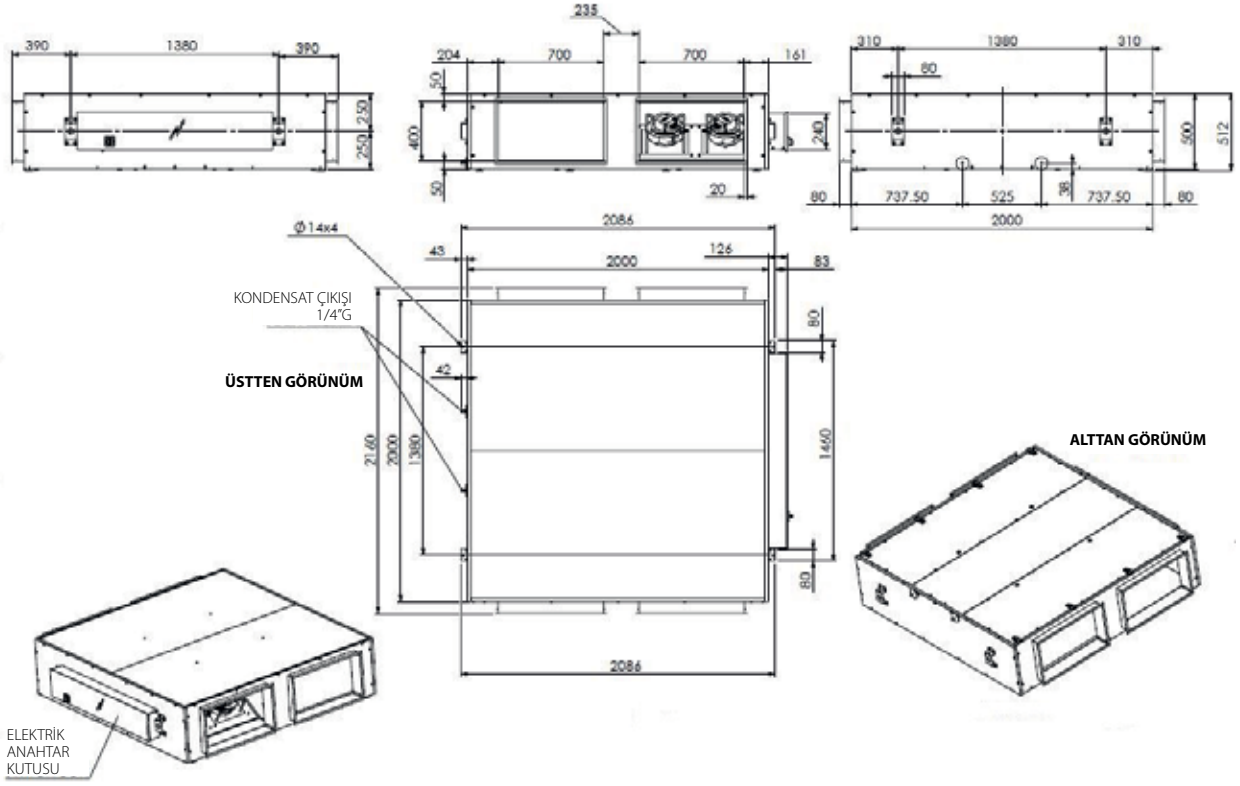

ALB07RBS/LBS

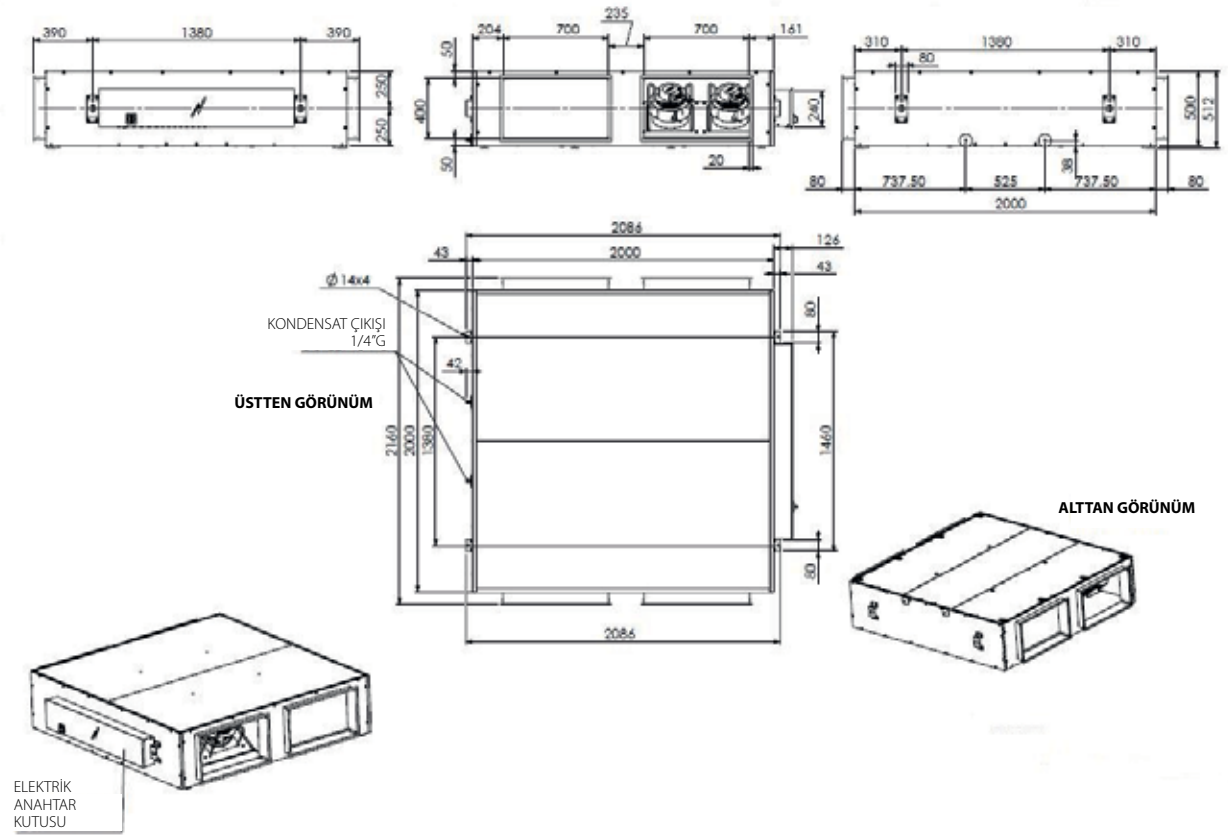

ALB02RBS/LBS

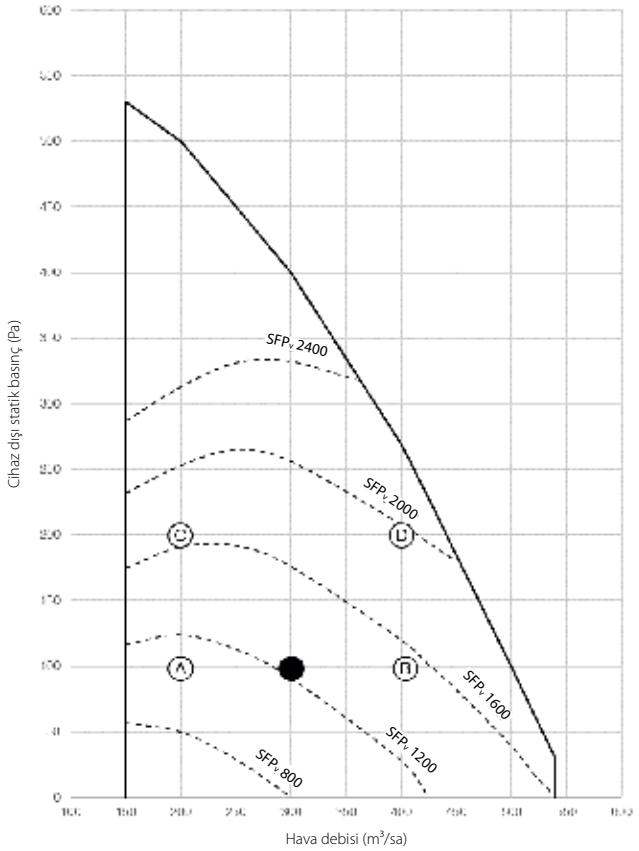

Şemada debi değerlerine karşı kanal sisteminin harici basıncı gösterilmiştir.

SFPv = Özgül Fan Gücü (W/m3/sn)

SFPv eğrileri tüm üniteye karşılık gelir. Ayrıca, hem besleme hem de çıkış fanına beslenen gücün besleme veya çıkış hacminden büyük olanıyla bölünmesiyle elde edilen değeri içerir.

● Nominal çalışma noktası

ALB03RBS/LBS

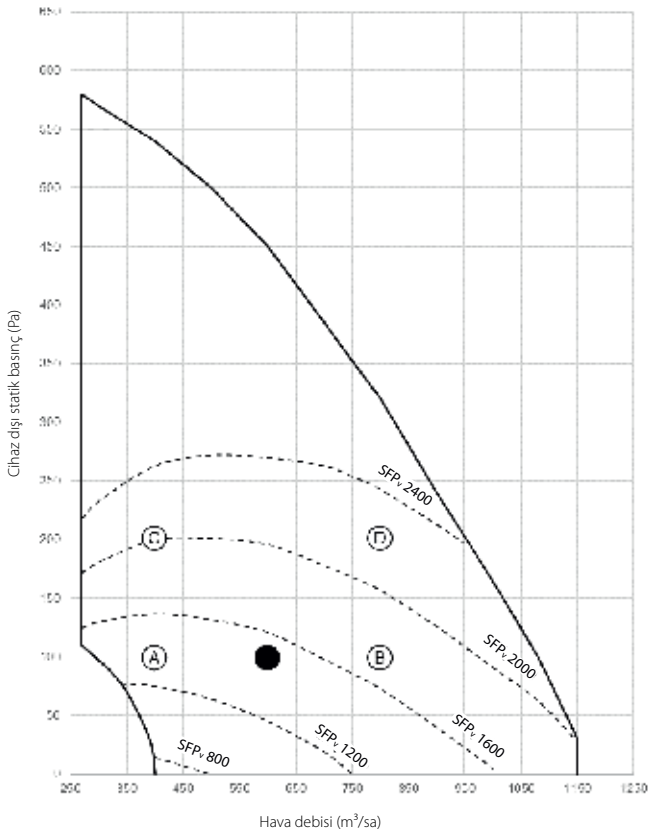

Şemada debi değerlerine karşı kanal sisteminin harici basıncı gösterilmiştir.

SFPv = Özgül Fan Gücü (W/m3/sn)

SFPv eğrileri tüm üniteye karşılık gelir. Ayrıca, hem besleme hem de çıkış fanına beslenen gücün besleme veya çıkış hacminden büyük olanıyla bölünmesiyle elde edilen değeri içerir.

● Nominal çalışma noktası

BURAYI TIKLAYIN TÜM ALB-LBS TEKNİK ÇİZİMLERİNİ MY.DAIKIN.EU ADRESİNDEN GÖRÜNTÜLEYİN

ALB04RBS/LBS

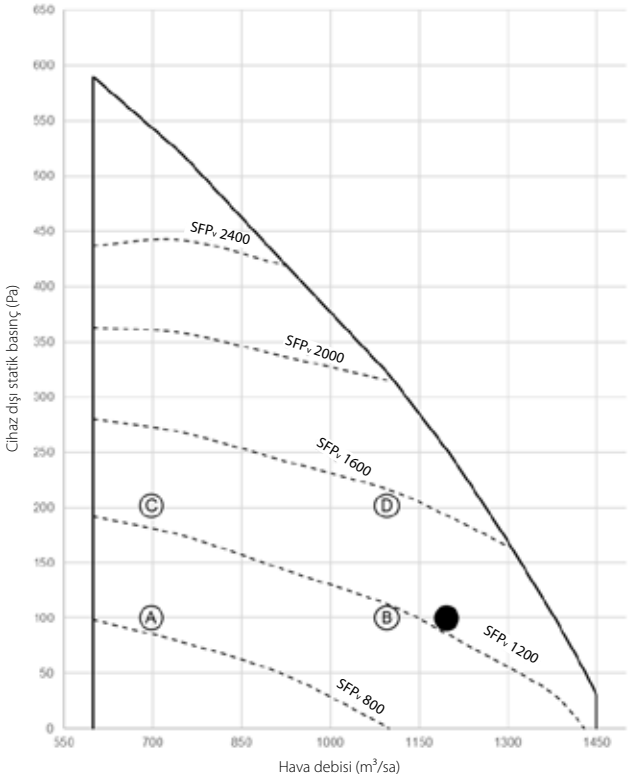

Şemada debi değerlerine karşı kanal sisteminin harici basıncı gösterilmiştir.

SFPv = Özgül Fan Gücü (W/m3/sn)

SFPv eğrileri tüm üniteye karşılık gelir. Ayrıca, hem besleme hem de çıkış fanına beslenen gücün besleme veya çıkış hacminden büyük olanıyla bölünmesiyle elde edilen değeri içerir.

● Nominal çalışma noktası

ALB05RBS/LBS

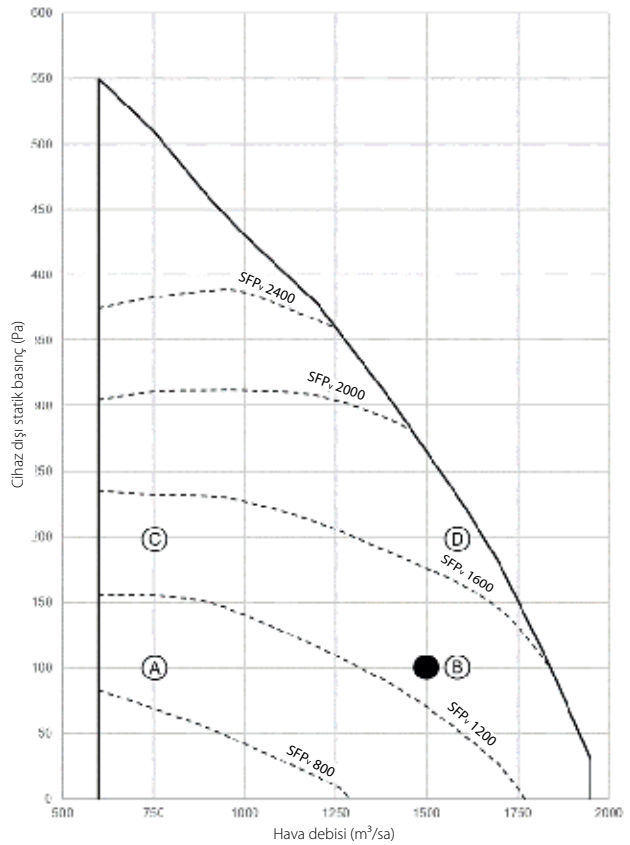

Şemada debi değerlerine karşı kanal sisteminin harici basıncı gösterilmiştir.

SFPv = Özgül Fan Gücü (W/m3/sn)

SFPv eğrileri tüm üniteye karşılık gelir. Ayrıca, hem besleme hem de çıkış fanına beslenen gücün besleme veya çıkış hacminden büyük olanıyla bölünmesiyle elde edilen değeri içerir.

● Nominal çalışma noktası

ALB06RBS/LBS

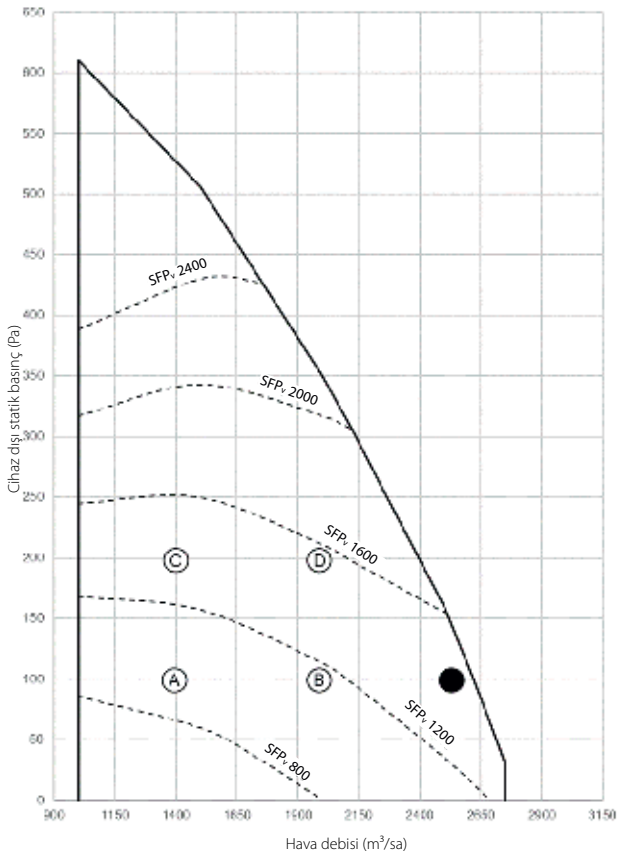

Şemada debi değerlerine karşı kanal sisteminin harici basıncı gösterilmiştir.

SFPv = Özgül Fan Gücü (W/m3/sn)

SFPv eğrileri tüm üniteye karşılık gelir. Ayrıca, hem besleme hem de çıkış fanına beslenen gücün besleme veya çıkış hacminden büyük olanıyla bölünmesiyle elde edilen değeri içerir.

● Nominal çalışma noktası

ALB07RBS/LBS

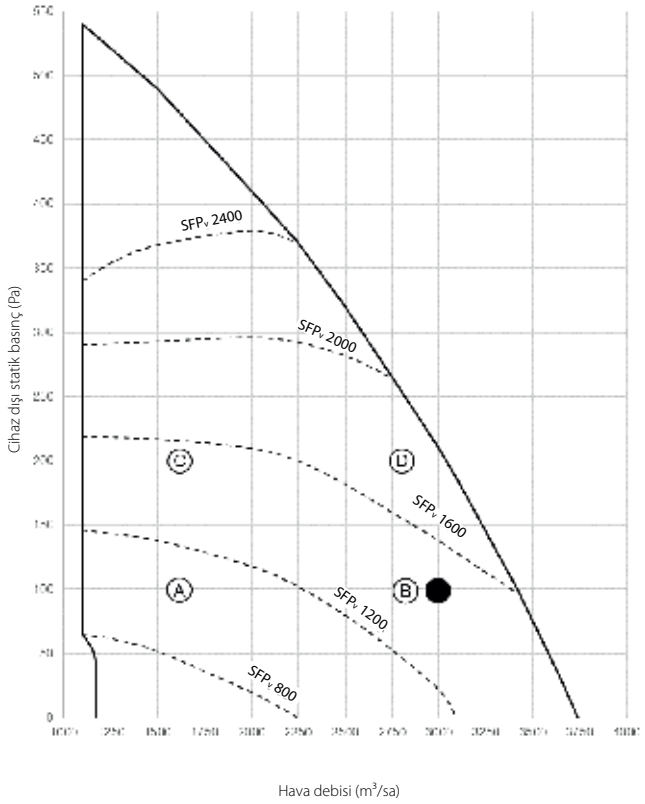

Şemada debi değerlerine karşı kanal sisteminin harici basıncı gösterilmiştir.

SFPv = Özgül Fan Gücü (W/m3/sn)

SFPv eğrileri tüm üniteye karşılık gelir. Ayrıca, hem besleme hem de çıkış fanına beslenen gücün besleme veya çıkış hacminden büyük olanıyla bölünmesiyle elde edilen değeri içerir.

● Nominal çalışma noktası

BURAYI TIKLAYIN TÜM VAM-FC9 TEKNİK ÇİZİMLERİNİ MY.DAIKIN.EU ADRESİNDEN GÖRÜNTÜLEYİN

BURAYI TIKLAYIN TÜM VAM-J8 TEKNİK ÇİZİMLERİNİ MY.DAIKIN.EU ADRESİNDEN GÖRÜNTÜLEYİN

VAM150FC9

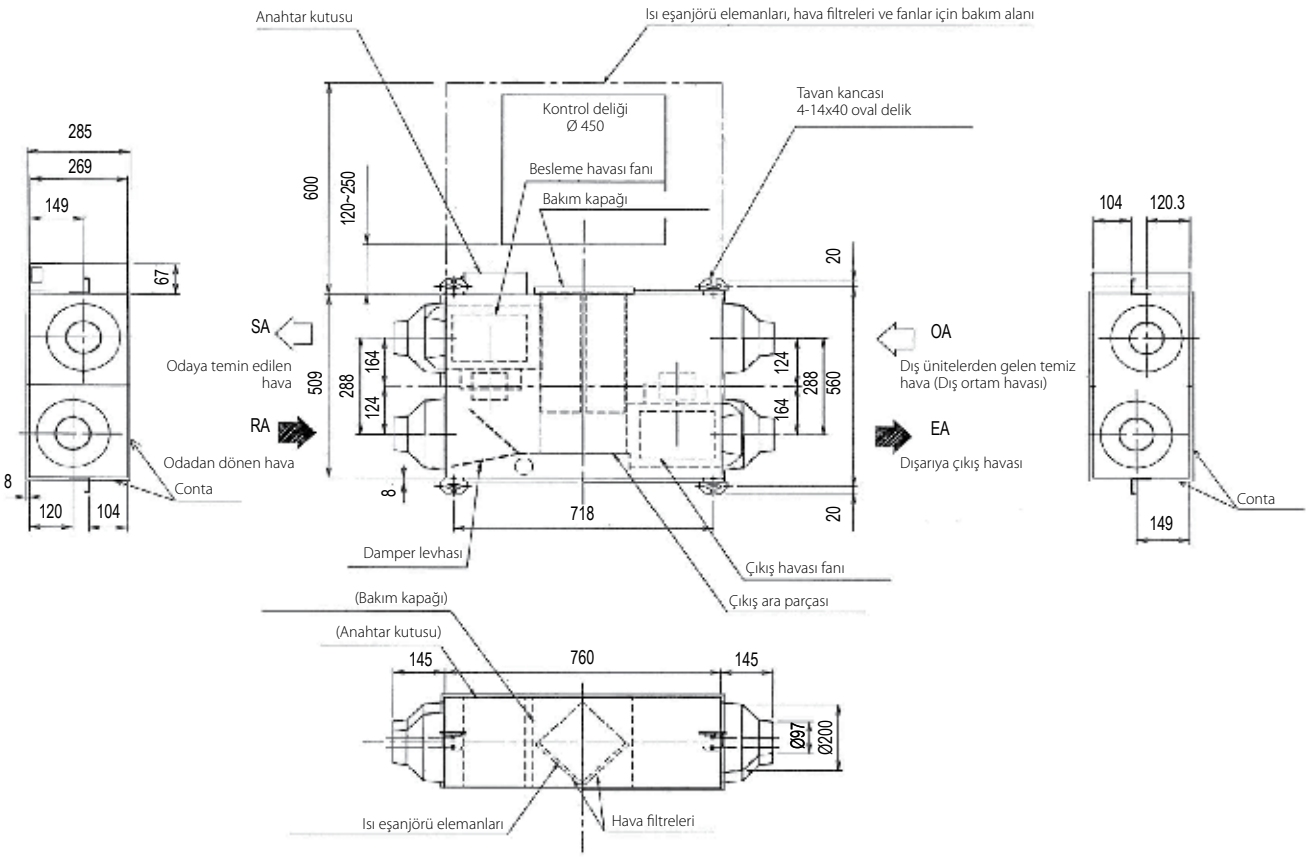

NOTLAR

1. Hava filtreleri, değişim elemanları ve fanları kontrol etmek için kontrol deliği (450x450 mm) bırakmayı unutmayın.

3TW27874-1

VAM250FC9

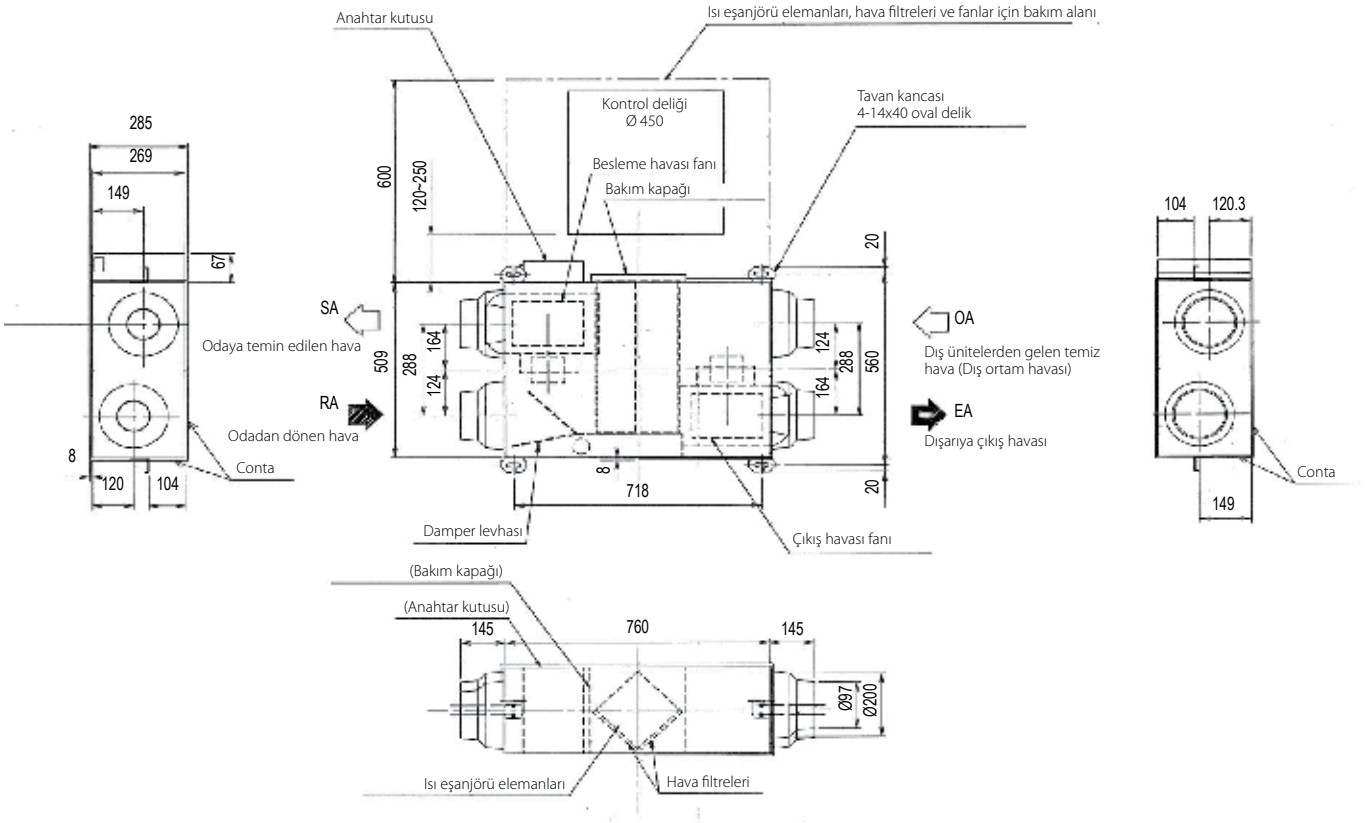

NOTLAR

1. Hava filtreleri, değişim elemanları ve fanları kontrol etmek için kontrol deliği (450x450 mm) bırakmayı unutmayın.

3TW27884-1

VAM350-500J8

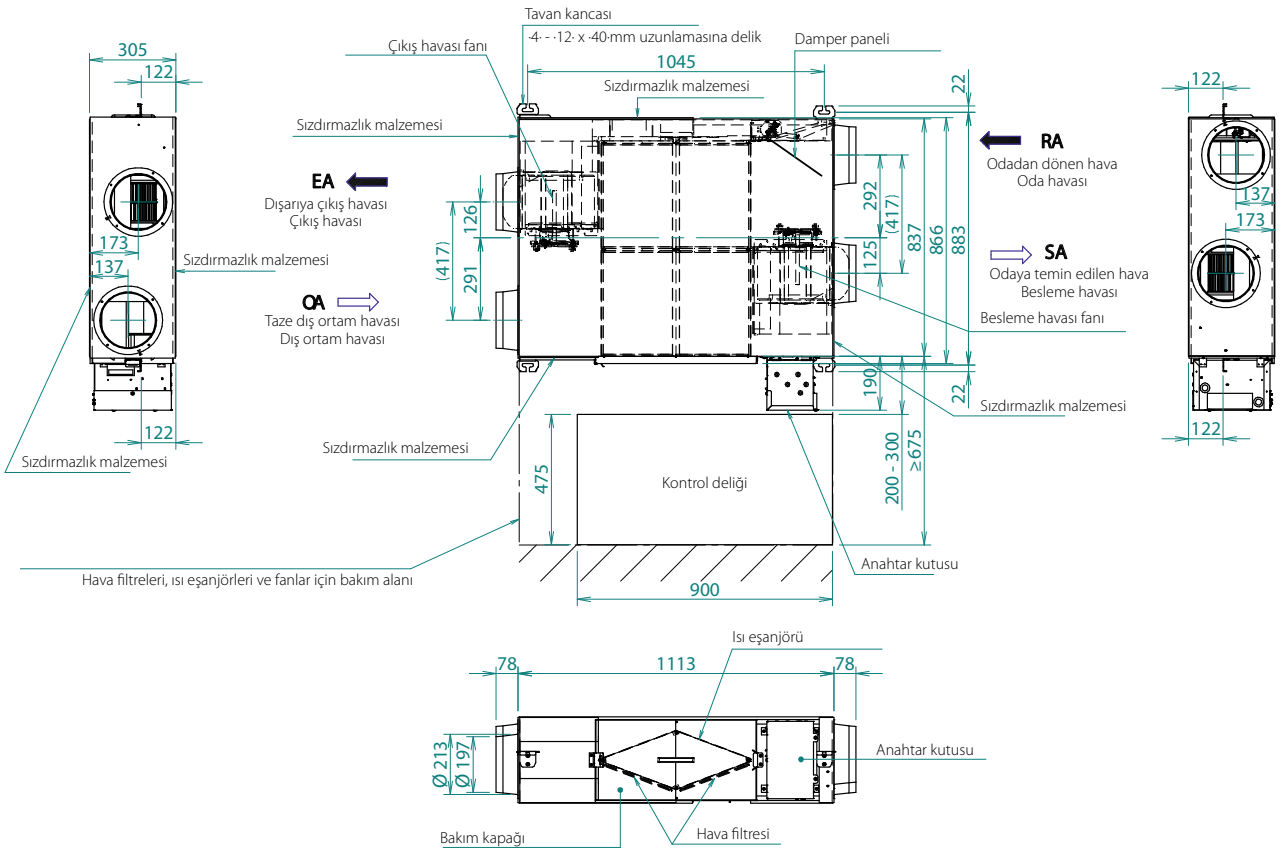

NOTLAR

1. Hava filtreleri, ısı eşanjörleri ve fanları kontrol etmek için kontrol deliği bırakmayı unutmayın.

3D112815C

VAM650J8

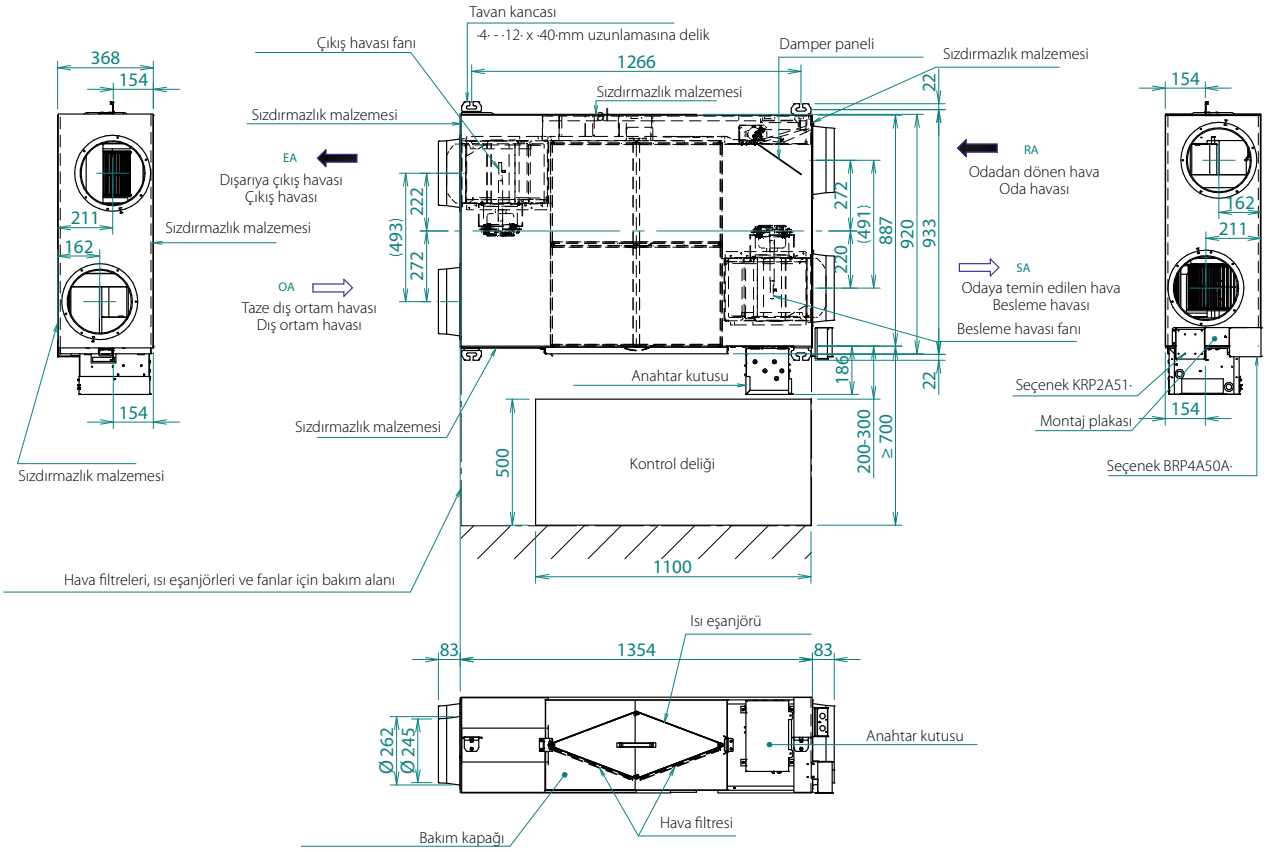

NOTLAR

1. Hava filtreleri, ısı eşanjörleri ve fanları kontrol etmek için kontrol deliği bırakmayı unutmayın.

3D113502A

BURAYI TIKLAYIN TÜM VAM-FC9 TEKNİK ÇİZİMLERİNİ MY.DAIKIN.EU ADRESİNDEN GÖRÜNTÜLEYİN

BURAYI TIKLAYIN TÜM VAM-J8 TEKNİK ÇİZİMLERİNİ MY.DAIKIN.EU ADRESİNDEN GÖRÜNTÜLEYİN

VAM800-1000J8

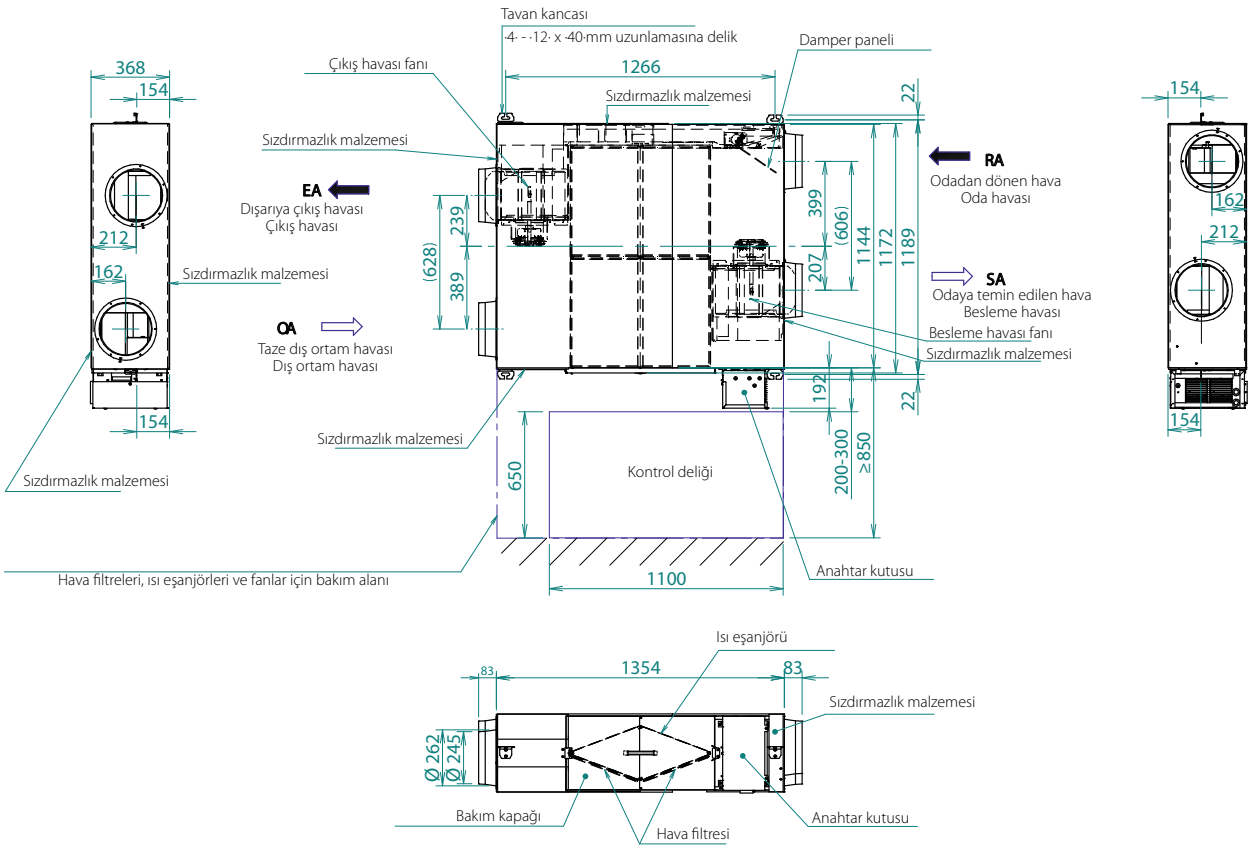

NOTLAR

1. Hava filtresinin bakımı için bir servis erişim panelinin temin edilmesi gerekir.

3D112817D

VAM1500-2000J8

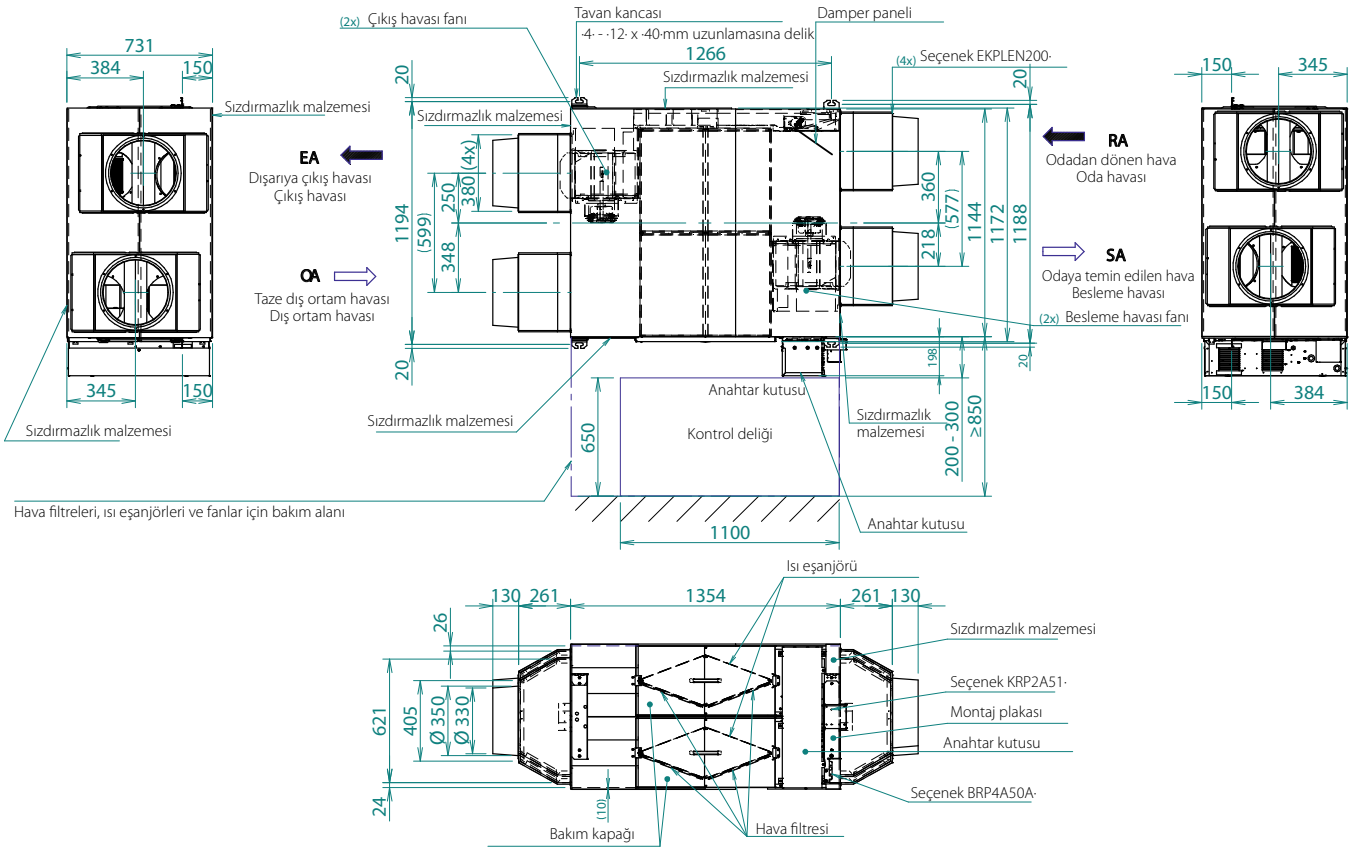

NOTLAR

1. Hava filtreleri, ısı eşanjörleri ve fanları kontrol etmek için kontrol deliği bırakmayı unutmayın.

3D112818C

VAM150FC9

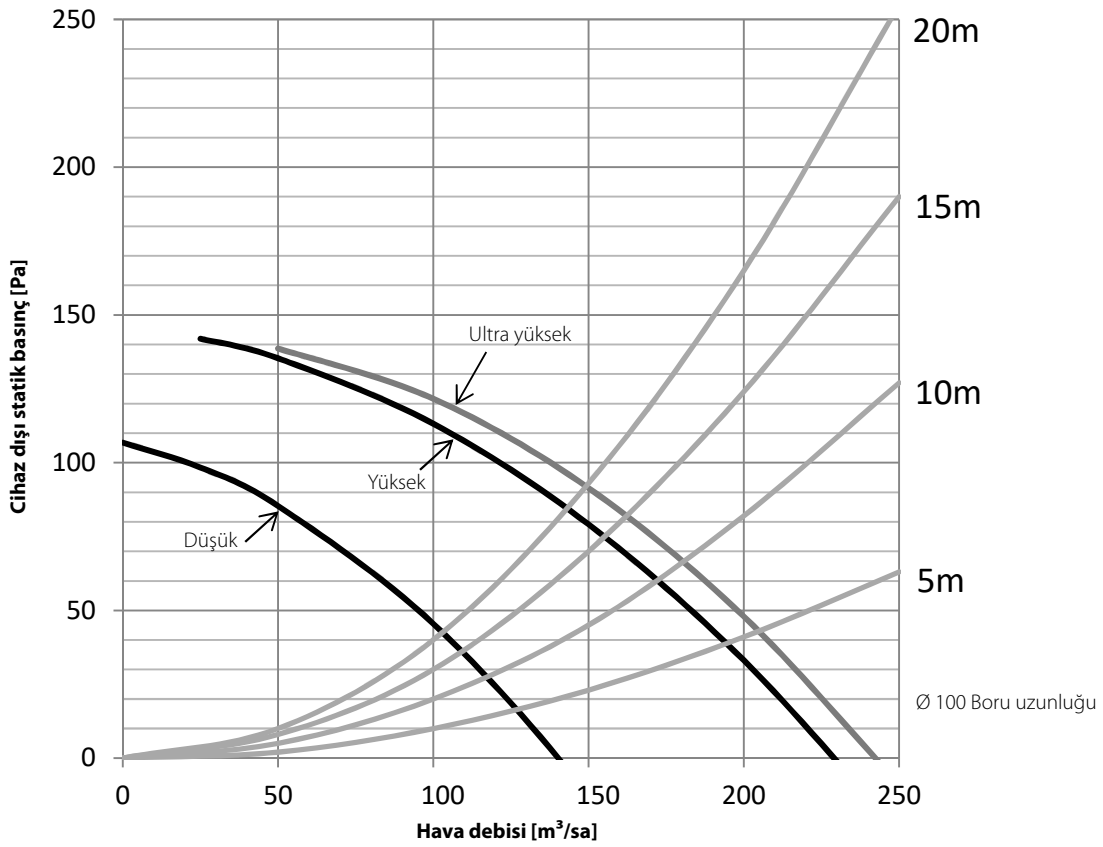

NOTLAR

1. Fan devirleri·230·V,·50·Hz güç beslemesi için de geçerlidir.

4D100379A

VAM250FC9

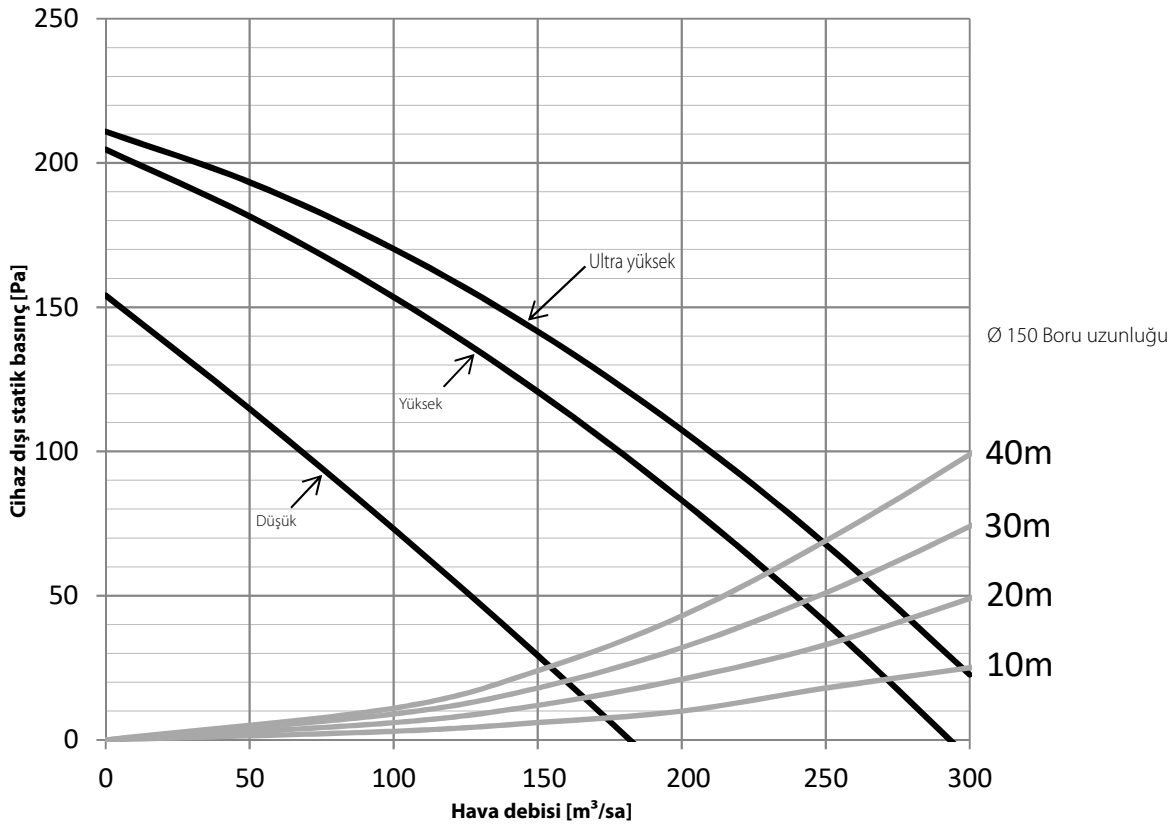

NOTLAR

1. Fan devirleri·230·V,·50·Hz güç beslemesi için de geçerlidir.

4D100380A

BURAYI TIKLAYIN TÜM VAM-FC9 TEKNİK ÇİZİMLERİNİ MY.DAIKIN.EU ADRESİNDEN GÖRÜNTÜLEYİN

BURAYI TIKLAYIN TÜM VAM-J8 TEKNİK ÇİZİMLERİNİ MY.DAIKIN.EU ADRESİNDEN GÖRÜNTÜLEYİN

VAM350J8

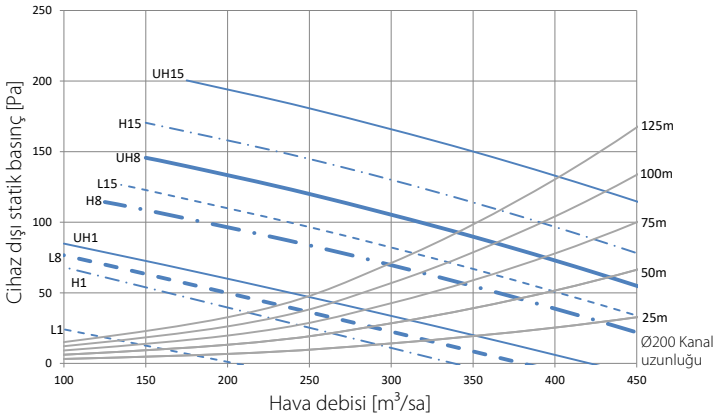

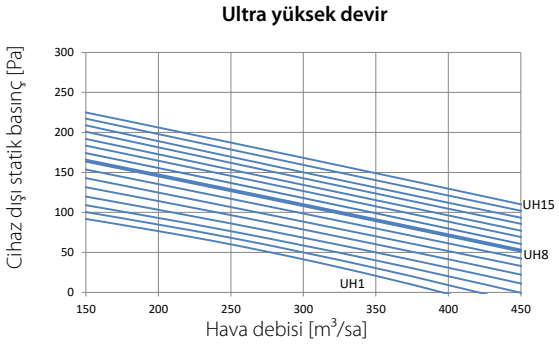

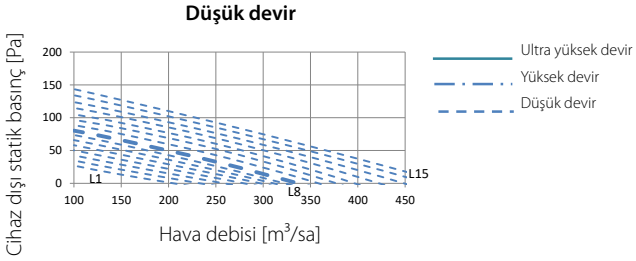

NOTLAR

1. Fan eğrileri ESP'nin 1/3'ü dış tarafta (EA ve OA) ve ESP'nin 2/3'ü iç tarafta (RA ve SA) olarak hesaplanmıştır.
   EA = Çıkış havası
   OA = Dış ortam havası
   RA = Oda havası
   SA = Besleme havası
2. JIS B 8628 - 2003'e göre ölçülmüştür.

LEJANT

L1 = Düşük devir alt sınırı
L8 = Düşük devir fabrika ayarı
L15 = Düşük devir üst sınırı
H1 = Yüksek devir alt sınırı
H8 = Yüksek devir fabrika ayarı
H15 = Yüksek devir üst sınırı
UH1 = Ultra yüksek devir alt sınırı
UH8 = Ultra yüksek devir fabrika ayarı
UH15 = Ultra yüksek devir üst sınırı

3D113493B

VAM500J8

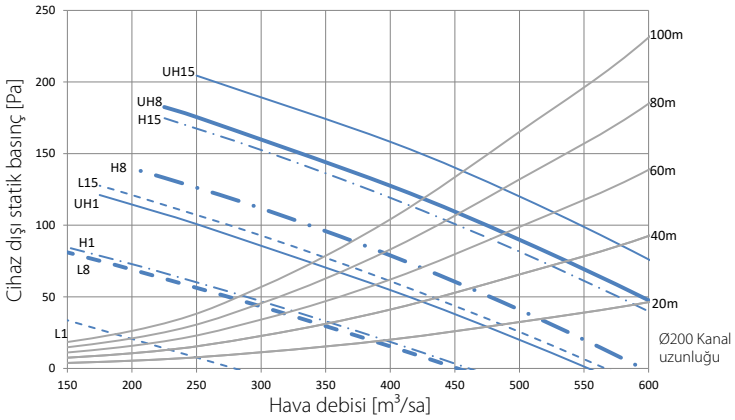

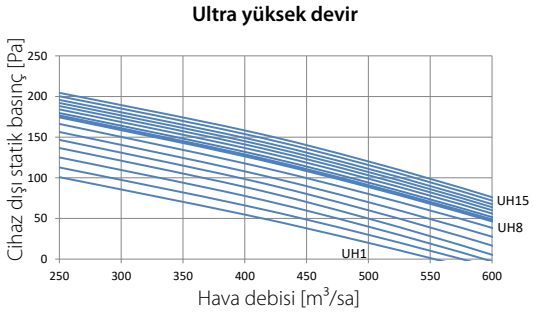

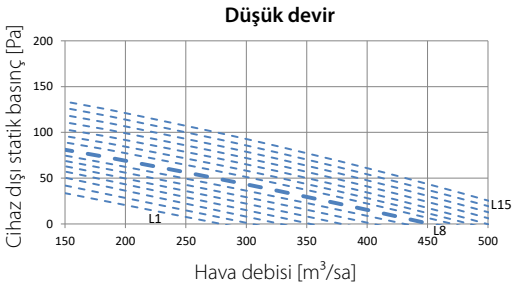

Ultra yüksek devir
Yüksek devir
Düşük devir

NOTLAR

1. Fan eğrileri ESP'nin 1/3'ü dış tarafta (EA ve OA) ve ESP'nin 2/3'ü iç tarafta (RA ve SA) olarak hesaplanmıştır.
   EA = Çıkış havası
   OA = Dış ortam havası
   RA = Oda havası
   SA = Besleme havası
2. JIS B 8628 - 2003'e göre ölçülmüştür.

LEJANT

L1 = Düşük devir alt sınırı
L8 = Düşük devir fabrika ayarı
L15 = Düşük devir üst sınırı
H1 = Yüksek devir alt sınırı
H8 = Yüksek devir fabrika ayarı
H15 = Yüksek devir üst sınırı
UH1 = Ultra yüksek devir alt sınırı
UH8 = Ultra yüksek devir fabrika ayarı
UH15 = Ultra yüksek devir üst sınırı

3D113494B

VAM650J8

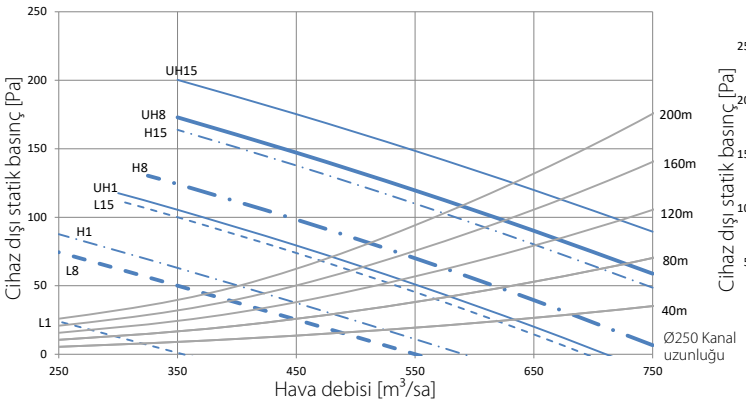

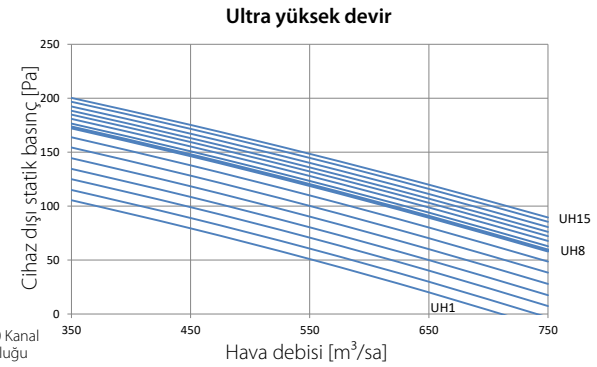

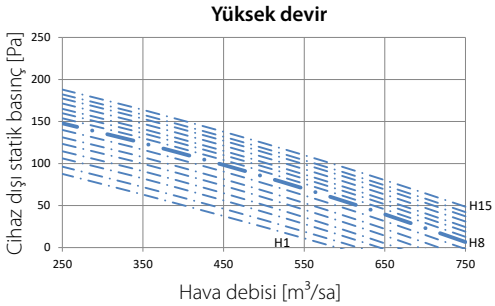

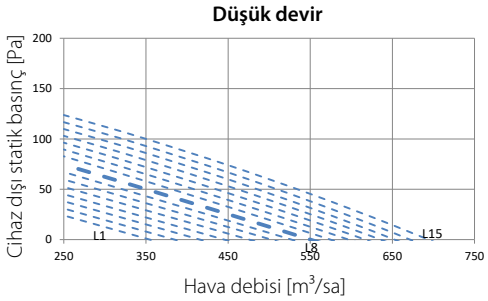

Ultra yüksek devir
Yüksek devir
Düşük devir

NOTLAR

1. Fan eğrileri ESP'nin 1/3'ü dış tarafta (EA ve OA) ve ESP'nin 2/3'ü iç tarafta (RA ve SA) olarak hesaplanmıştır.
   EA = Çıkış havası
   OA = Dış ortam havası
   RA = Oda havası
   SA = Besleme havası
2. JIS B 8628 - 2003'e göre ölçülmüştür.

LEJANT

L1 = Düşük devir alt sınırı
L8 = Düşük devir fabrika ayarı
L15 = Düşük devir üst sınırı
H1 = Yüksek devir alt sınırı
H8 = Yüksek devir fabrika ayarı
H15 = Yüksek devir üst sınırı
UH1 = Ultra yüksek devir alt sınırı
UH8 = Ultra yüksek devir fabrika ayarı
UH15 = Ultra yüksek devir üst sınırı

3D113495B

VAM800J8

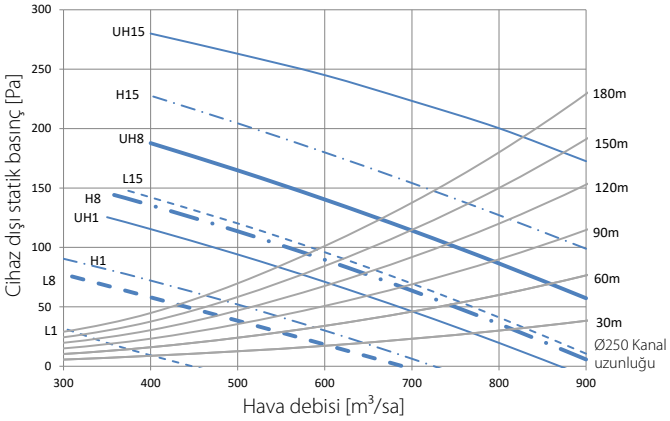

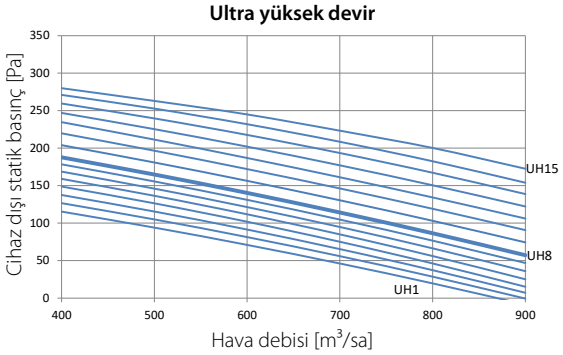

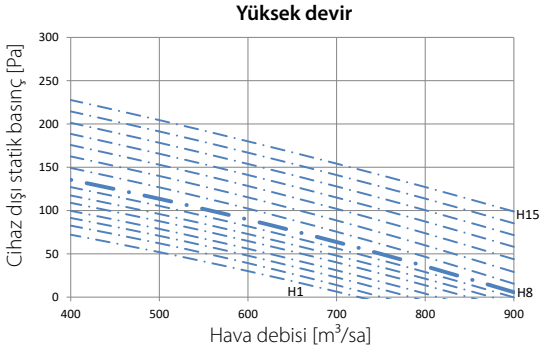

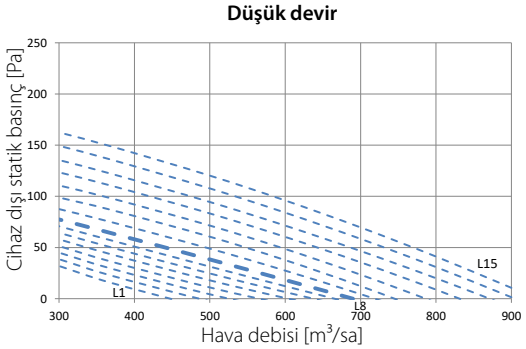

Ultra yüksek devir
Yüksek devir
Düşük devir

NOTLAR

1. Fan eğrileri ESP'nin 1/3'ü dış tarafta (EA ve OA) ve ESP'nin 2/3'ü iç tarafta (RA ve SA) olarak hesaplanmıştır.
   EA = Çıkış havası
   OA = Dış ortam havası
   RA = Oda havası
   SA = Besleme havası
2. JIS B 8628 - 2003'e göre ölçülmüştür.

LEJANT

L1 = Düşük devir alt sınırı
L8 = Düşük devir fabrika ayarı
L15 = Düşük devir üst sınırı
H1 = Yüksek devir alt sınırı
H8 = Yüksek devir fabrika ayarı
H15 = Yüksek devir üst sınırı
UH1 = Ultra yüksek devir alt sınırı
UH8 = Ultra yüksek devir fabrika ayarı
UH15 = Ultra yüksek devir üst sınırı

3D112837A

BURAYI TIKLAYIN TÜM VAM-FC9 TEKNİK ÇİZİMLERİNİ MY.DAIKIN.EU ADRESİNDEN GÖRÜNTÜLEYİN

BURAYI TIKLAYIN TÜM VAM-J8 TEKNİK ÇİZİMLERİNİ MY.DAIKIN.EU ADRESİNDEN GÖRÜNTÜLEYİN

VAM1000J8

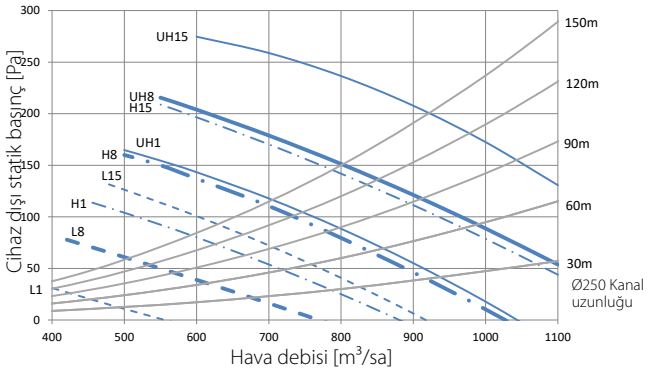

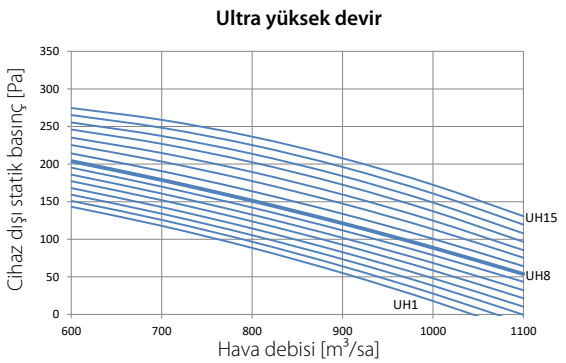

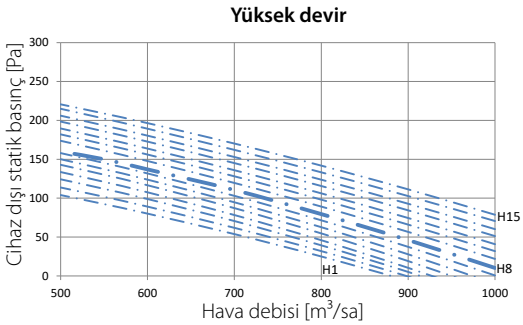

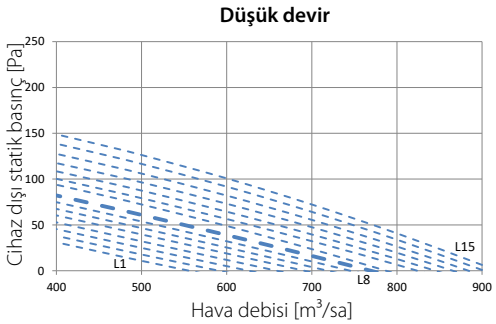

Ultra yüksek devir
Yüksek devir
Düşük devir

NOTLAR

1. Fan eğrileri ESP'nin·1/3'ü dış tarafta·(EA ve OA) ve ESP'nin 2/3'ü iç tarafta (RA ve SA) olarak hesaplanmıştır.
   EA = Çıkış havası
   OA = Dış ortam havası
   RA = Oda havası
   SA = Besleme havası
2. JIS B 8628 - 2003'e göre ölçülmüştür.

LEJANT

L1 = Düşük devir alt sınırı
L8 = Düşük devir fabrika ayarı
L15 = Düşük devir üst sınırı
H1 = Yüksek devir alt sınırı
H8 = Yüksek devir fabrika ayarı
H15 = Yüksek devir üst sınırı
UH1 = Ultra yüksek devir alt sınırı
UH8 = Ultra yüksek devir fabrika ayarı
UH15 = Ultra yüksek devir üst sınırı

3D112832A

VAM1500J8

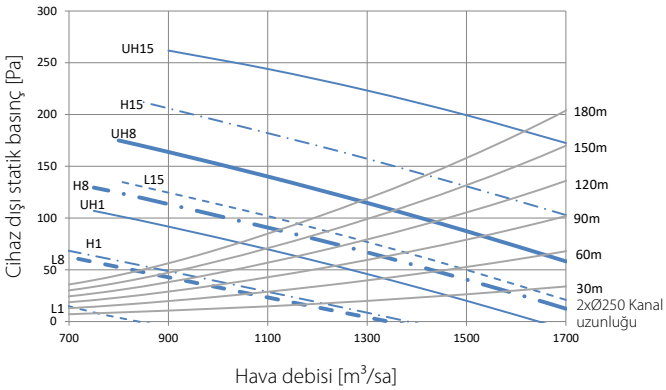

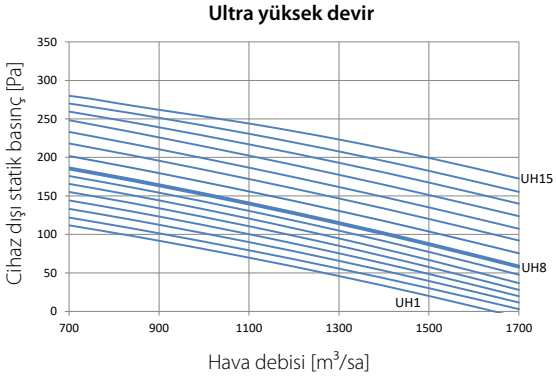

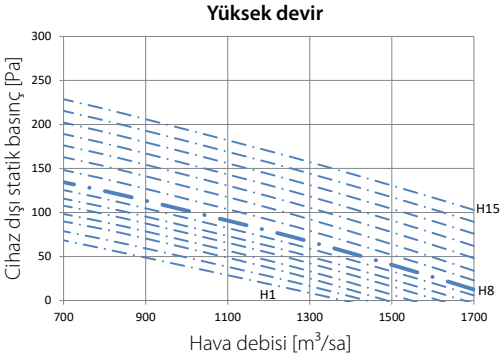

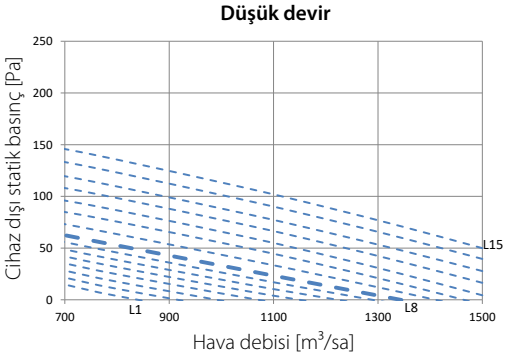

Ultra yüksek devir
Yüksek devir
Düşük devir

NOTLAR

1. Fan eğrileri ESP'nin·1/3'ü dış tarafta·(EA ve OA) ve ESP'nin 2/3'ü iç tarafta (RA ve SA) olarak hesaplanmıştır.
   EA = Çıkış havası
   OA = Dış ortam havası
   RA = Oda havası
   SA = Besleme havası
2. JIS B 8628 - 2003'e göre ölçülmüştür.

LEJANT

L1 = Düşük devir alt sınırı
L8 = Düşük devir fabrika ayarı
L15 = Düşük devir üst sınırı
H1 = Yüksek devir alt sınırı
H8 = Yüksek devir fabrika ayarı
H15 = Yüksek devir üst sınırı
UH1 = Ultra yüksek devir alt sınırı
UH8 = Ultra yüksek devir fabrika ayarı
UH15 = Ultra yüksek devir üst sınırı

3D112838A

VAM2000J8

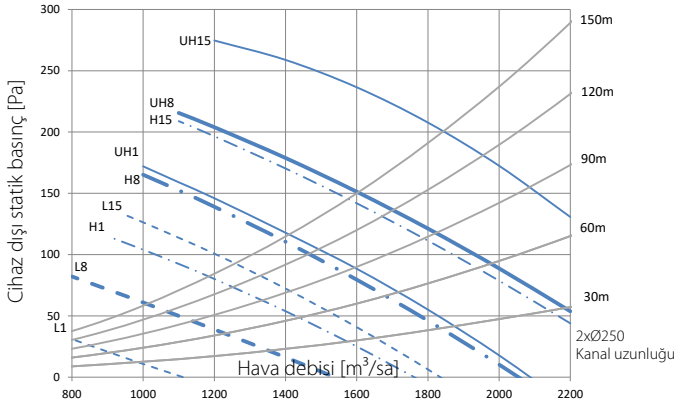

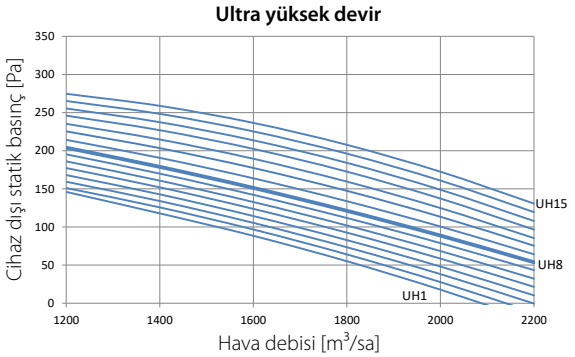

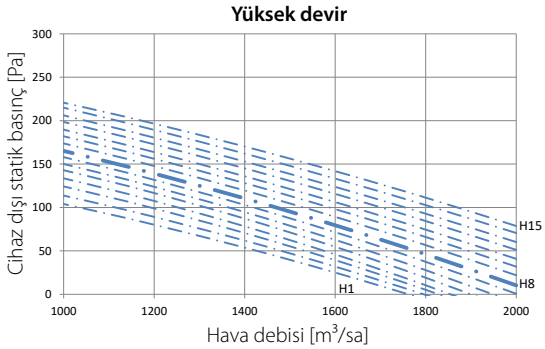

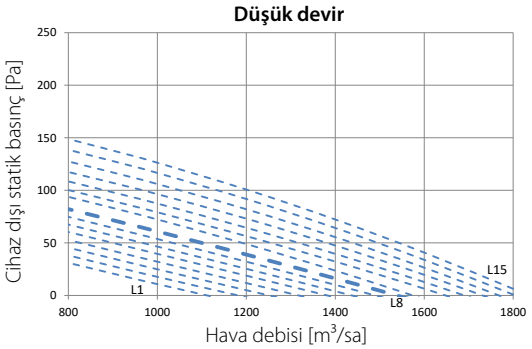

Ultra yüksek devir
Yüksek devir
Düşük devir

NOTLAR

1. Fan eğrileri ESP'nin 1/3'ü dış tarafta (EA ve OA) ve ESP'nin 2/3'ü iç tarafta (RA ve SA) olarak hesaplanmıştır.
   EA = Çıkış havası
   OA = Dış ortam havası
   RA = Oda havası
   SA = Besleme havası
2. JIS B 8628 - 2003'e göre ölçülmüştür.

LEJANT

L1 = Düşük devir alt sınırı
L8 = Düşük devir fabrika ayarı
L15 = Düşük devir üst sınırı
H1 = Yüksek devir alt sınırı
H8 = Yüksek devir fabrika ayarı
H15 = Yüksek devir üst sınırı
UH1 = Ultra yüksek devir alt sınırı
UH8 = Ultra yüksek devir fabrika ayarı
UH15 = Ultra yüksek devir üst sınırı

3D112839A

DAIKIN

Düşük yükseklikli.
Yüksek değerli.

Tüm Sky Air serisinde tek bir fan gövdesiyle
işiniz için daha fazla esneklik

Piyasada rakipsizdir: Tüm Sky Air serisindeki – 3,5 ila 25 kW arası yeni düşük yükseklikli tek fanlı dış ünitelerimizi gururla sunarız.

› Konumlandırmada daha fazla esneklik, daha kolay taşıma ve montaj
› Pazar lideri servis kabiliyeti ve kolay taşıma – tüm bileşenlerine ve 7 bölgeli ekranına kolayca erişilebilir
› Soğutucu akışkan soğutmalı PCB sayesinde güvenilir soğutma
› Bağlanabilecek R-32 iç üniteleri içeren tam portföy

www.daikin.eu/skyairbluevolution

BLUEVOLUTION

Sky Air Alpha-series

Sky Air Advance-series

Daikin Europe N.V. Naamloze Vennootschap Zandvoordestraat 300 · 8400 Oostende · Belçika · www.daikin.eu · BE 0412 120 336 · RPR Oostende (Yayıncı)

EUROVENT CERTIFIED PERFORMANCE www.eurovent-certification.com

Daikin Europe N.V., Eurovent Sertifikalı Performans programlarına Fan Coil Üniteleri ve Değişken Soğutucu Akışkan sistemleri ile katılmaktadır. Sertifika geçerliliğini şuradan kontrol edebilirsiniz: www.eurovent-certification.com

ECPTR22-100 03/22

CERTIFIED LR ISO 9001 · ISO 14001

CE

Bu yayın yalnızca bilgilendirme amaçlı olarak hazırlanmıştır ve Daikin Europe N.V.'yi bağlayıcı bir teklif niteliği taşımamaktadır. Daikin Europe N.V. bu yayının içeriğini sahip olduğu tüm bilgiler ışığında titizlikle derlemiştir. Ancak, kitapçığın içeriği ve bu kitapçıkta adı geçen ürün ve hizmetlerin eksiksizliği, doğruluğu, güvenirliği veya belirli bir amaca uygunluğuna ilişkin doğrudan veya dolaylı olarak hiçbir garanti verilmez. Özellikler önceden bildirimde bulunulmaksızın değiştirilebilir. Daikin Europe N.V. bu yayının kullanımıyla ve/veya yorumlanmasıyla bağlantılı olarak en geniş anlamda hiçbir doğrudan veya dolaylı hasar veya zarardan dolayı sorumluluk kabul etmeyecektir. Tüm içeriğin telif hakkı Daikin Europe N.V.'ye aittir.

Klorinsiz kağıda basılmıştır.